Rev.	Data	Modificações	Assinaturas
05			
04			
03			
02			
01	01/05/17	EMISSÃO INICIAL	

MILLE ENGENHARIA
Rua Serrana,192 - Jd. Santa Clara
Guarulhos/SP - CEP 07123 110
Fone: (11) 2468 1627
e-mail: eng@mille.com.br

Proj.:	BRUNO S.	01/05/2017
Des.:	BRUNO S.	01/05/2017
Des.:	HÉLIO A.	01/05/2017
Esc.:	sem escala	A3

FUNDAÇÃO PARQUE ZOOLÓGICO DE SÃO PAULO

DIAGRAMA UNIFILAR GERAL DAS DISTRIBUIÇÕES DE FORÇA

ENTRADA 13,8 kV - DISTRIBUIÇÃO 220V/127V

Nº des.

FL.DIG_001 - XX_R0

CLASSIFICAÇÃO DA INFORMAÇÃO: ☐ Confidencial ☐ Restrita ☐ Uso Interno ☐ Público

FORM. A3-420x297

LEGENDA:

- CHAVE SECCIONADORA TRIPOLAR DE MÉDIA TENSÃO;
- CHAVE SECCIONADORA TRIPOLAR COM BASE PARA FUSÍVEL H.H.
- PÁRA RAIO DE DISTRIBUIÇÃO;
- TRANSFORMADOR DE POTENCIAL;
- TRANSFORMADOR DE CORRENTE;
- 52.X – DISJUNTOR A VÁCUO, TENSÃO NOMINAL 23,1kV – 630A – 20kA – COMANDO DO DISJUNTOR MOTORIZADO COM BOBINAS DE ABERTURA E FECHAMENTO EM 220VCA.
- TRANSFORMADOR TRIFÁSICO DE DISTRIBUIÇÃO TIPO A ÓLEO;
- DISJUNTOR COM ELEMENTO TERMOMAGNÉTICO;
- DISJUNTOR TRIPOLAR;
- DISJUNTOR BIPOLAR;
- DISJUNTOR MONOPOLAR;
- BANCO DE CAPACITORES;
- CHAVE SECCIONADORA DE BAIXA TENSÃO SEM FUSÍVEL;
- CHAVE SECCIONADORA DE BAIXA TENSÃO COM FUSÍVEL;
- CHAVE SECCIONADORA DE BAIXA TENSÃO COM FUSÍVEL;
- DISPOSITIVO DE PROTEÇÃO CONTRA SURTOS (DPS)
- DISJUNTOR MOTOR;
- FUSIVEL DIAZED;
- DISPOSITIVO DE PROTEÇÃO INDIVIDUAL CONTRA CORRENTES RESIDUAIS (IDR)
- CHAVE SELETORA;
- CONDUTOR DE COBRE;
- SDR – DISPOSITIVO DE PROTEÇÃO CONTRA CORRENTES RESIDUAIS (DR)
- RFF – RELÉ DE PROTEÇÃO CONTRA FALTA DE FASE
- Kx – CONTATORA DE BAIXA TENSÃO

Nº	Discriminação das revisões	Data	Nome	Data	01/05/2017	Visto
00	EMISSÃO INICIAL	01/05/17	BRUNO S.	Desenhado	BRUNO S.	
				Verificado	HELIO A.	
				Aprovado		

MILLE ENGENHARIA
Rua Serrana,192 - Jd. Santa Clara
Guarulhos/SP - CEP 07123 110
Fone: (11) 2468 1627
e-mail: eng@mille.com.br

Cliente: FUNDAÇÃO PARQUE ZOOLÓGICO DE SÃO PAULO

Identif.: ZOOLÓGICO - DIAGRAMA UNIFILAR GERAL

Título: LEGENDAS
SUBESTAÇÕES DE ENERGIA E DISTRIBUIÇÃO

Nº des.: DIG-625.001-DPR

Rev.: 00

Esc.: S/C | Localiz.: DPRZOO.dwg | Folha: A3

FORM. A3-420x297

ITEM	DE						PARA								OBSERVAÇÕES
	SIGLA	SETOR	PROTEÇÃO		CABO		CIRCUITOS	PROTEÇÃO		QUADROS DE DISTRIBUIÇÃO		PROTEÇÃO			
			CORRENTE	TIPO	ISOLAÇÃO	SEÇÃO		CORRENTE	TIPO	SIGLA	SETOR	CORRENTE	TIPO	CABO	
1	QGBT - AA	ALIMENTAÇÃO ANIMAL	500	TRIP.	750V	600MCM	42.1	150	TRIP.	QDLF 002	*FABRICA DE RAÇÃO*	150	TRIP.	95	
							42.2	200	TRIP.	QDLF 001	*CARGA E DESCARGA*	250	TRIP.	95	
							42.3	300	TRIP.	QDLF 005	*ACESSO LATERAL*	200	TRIP.	95	
							42.4	200	TRIP.	QDLF 007	*MICÁRIO*	100	TRIP.	6,0	
										-	*BOMDA DA CAIXA D'ÀGUA*	-	TRIP.	25	NÃO POSSUI QUADRO DE DISTRIBUIÇÃO
							42.5	150	TRIP.	QDLF 143	*ESPAÇO DON PEDRO (SANITÁRIOS)*	63	TRIP.	70	
										QDLF ???	*ESTUFA NOVA*	-	TRIP.	95	ALIMENTAÇÃO DO QUADRO PROVISÓRIA
							42.6	125	TRIP.	QDLF 006	*ACESSO LATERAL*	150	TRIP.	95	
2	QGBT - ENG	DIVISÃO DE ENGENHARIA	150	TRIP.	750V	600MCM	42.0	-	TRIP.	QDLF 017.A	*VESTIÁRIO FEMININO*	125	TRIP.	95	QUADROS QUE DERIVAM DIRETAMENTE DO BARRAMENTO, SEM PROTEÇÃO INDIVIDUAL.
							42.1	150	TRIP.	QDLF 015	*DEPÓSITO DE FERRAMENTAS*	100	TRIP.	4 AWG	
										QDLF 018	*ADMINISTRATIVO [REFEITÓRIO]*	150	TRIP.	35	
										-	*AMBIENTE*	-	-	-	NÃO POSSUI QUADRO DE DISTRIBUIÇÃO
							42.2	200	TRIP.	QDLF 022	*VESTIÁRIO MASCULINO GERAL*	200	TRIP.	150	
							42.3	300	TRIP.	QDLF 023	*VESTIÁRIO [PECA]*	50	TRIP.	6,0	
										QDLF 024	*COZINHA [PECA]*	70	TRIP.	6,0	
										QDLF 025	*CHOCADEIRA DE AVES [PECA]*	50	TRIP.	6,0	
										QDLF 026	*CHOCADEIRA - ÀREA TÉCNICA [PECA]*	250	TRIP.	95	
										QDLF 119	*REC. LOBO EUROPEU*	-	TRIP.	6,0	
										QDF 007	*CHOCADEIRA DE AVES [PECA]*	50	TRIP.	6,0	
							42.4	200	TRIP.	QDLF 013	*MARCENÁRIA MÁQUINA [OFICINA]*	630	TRIP.	95	
										QDLF 141	*BARRACÃO VESTIÁRIO [TERCEIROS]*	150	TRIP.	70	
							42.5	150	TRIP.	QDLF 017	*COZINHA [REFEITÓRIO]*	125	TRIP.	35	
							42.6	125	TRIP.	QDLF 016	*OPERACIONAL [ENGENHARIA]*	125	TRIP.	35	
										QDLF 020	*VESTIÁRIOS [MANUTENÇÃO]*	200	TRIP.	16	
3	QGBT - EXT	EXTRAS	400	TRIP.	750V	600MCM	42.0	-	TRIP.	QDLF 031	ENTRADA [MAMIFEROS]	125	TRIP.	50	QUADROS QUE DERIVAM DIRETAMENTE DO BARRAMENTO, SEM PROTEÇÃO INDIVIDUAL.
										QDLF 032	EXTERNO [VETERINÁRIA]	125	TRIP.	25	
										QDLF 033	OBSERVAÇÃO [VETERINÁRIA]	70	TRIP.	10	
										QDLF 034	EXTERNO [VETERINÁRIA]	100	TRIP.	25	
										QDLF 035	ESCRITÓRIO [VETERINÁRIA]	125	TRIP.	25	
										QDLF 036	CREMATÓRIO [VETERINÁRIA]	125	TRIP.	25	
										QDLF 036.A	CREMATÓRIO [VETERINÁRIA]	50	TRIP.	10	
							42.1	125	TRIP.	QDLF 043	VESTIÁRIO [EXTRAS]	50	TRIP.	10	
							42.2	125	TRIP.	VAGO	-	-	-	-	
							42.3	125	TRIP.	QDLF 039	RECINTO 65 [EXTRAS]	70	TRIP.	10	
										QDLF 040	RECINTOS [EXTRAS]	50	TRIP.	10	
							42.4	125	TRIP.	QDLF 041	RECINTO DAS AVES [EXTRAS]	50	TRIP.	6,0	
										QDLF 042	CRIPTO [EXTRAS]	100	TRIP.	10	
										QDLF 043	VESTIÁRIO [EXTRAS]	40	TRIP.	10	
										QDLF 044	ARQUIVO IMPRODUTIVO [EXTRAS]	50	TRIP.	10	
										QDLF 045	TANQUES 02, 03 e 04 [EXTRAS]	50	TRIP.	10	
										QDLF 046	ALIMENTAÇÃO DAS AVES [EXTRAS]	40	TRIP.	6,0	
4	QGBT - REP	RÉPTEIS	400	TRIP.	750V	600MCM	42.1	50	TRIP.	-	-	-	-	-	
							42.2	150	TRIP.	QGBT LAB	LABORATÓRIO	160	TRIP.	50	
										QDLF 117	SANITÁRIO MASCULINO [URSO DE ÓCULOS]	63	TRIP.	16	
							42.3	50	TRIP.	QDLF 087	EXTERNO [ABARÉ]	60	TRIP.	16	
									TRIP.	QDLF 118	RECINTO URSO DE ÓCULOS [URSO DE ÓCULOS]	50	TRIP.	6	
									TRIP.	-	CARRINHO ELÉTRICO	-	MON.	4	
							42.4	50	TRIP.	RESERVA TÉCNICA	-	-	-	-	
							42.5	70	TRIP.	QDLF 037	ADMINISTRATIVO [REPTÉIS]	175	TRIP.	25	
										QDLF 038	ADAPTAÇÃO [REPTÉIS]	50	TRIP.	25	
							42.6	50	TRIP.	RESERVA TÉCNICA	-	-	-	-	
							42.7	25	BIP.	RESERVA TÉCNICA	-	-	-	-	
							42.8	32	BIP.	RESERVA TÉCNICA	-	-	-	-	
							42.9	25	BIP.	RESERVA TÉCNICA	-	-	-	-	
							42.10	32	BIP.	QD AC 001	EXTERNO [DIRETORIA]	63	TRIP.	10	
							42.11	32	TRIP.	QDLF 027	PRÉDIO D.E.D [REPTÉIS]	125	TRIP.	[x2] 50	
										QDLF 028	LAVANDEIRIA [REPTÉIS]	50	TRIP.	10	
							42.12	40	TRIP.	QDLF 029	PRÉDIO DCB [REPTÉIS]	100	TRIP.	10	
							42.13	40	TRIP.	RESERVA TÉCNICA	-	-	-	-	
							42.14	20	TRIP.	RESERVA TÉCNICA	-	-	-	-	
							42.15	150	TRIP.	QDLF 021	DEPÓSITO DE PRODUTOS QUÍMICOS III	-	MON.	4,0	

Nº	Discriminação das revisões	Data	Nome	Data	01/05/2017	Visto
00	EMISSÃO INICIAL	01/05/17	BRUNO S.	Desenhado	BRUNO S.	
				Verificado	HELIO A.	
				Aprovado		

MILLE ENGENHARIA
Rua Serrana,192 - Jd. Santa Clara
Guarulhos/SP - CEP 07123 110
Fone: (11) 2468 1627
e-mail: eng@mille.com.br

Cliente: FUNDAÇÃO PARQUE ZOOLÓGICO DE SÃO PAULO

Identif.: ZOOLÓGICO - DIAGRAMA UNIFILAR GERAL

Título: TABELA DE - PARA
SUBESTAÇÕES DE ENERGIA E DISTRIBUIÇÃO

Nº des.: DIG-625.002-DPR | Rev.: 00

Esc.: S/C | Localiz.: DPRZOO.dwg | Folha: A3

FORM. A3-420x297

ITEM	DE						PARA								OBSERVAÇÕES
	SIGLA	SETOR	PROTEÇÃO		CABO		CIRCUITOS	PROTEÇÃO		QUADROS DE DISTRIBUIÇÃO		PROTEÇÃO			
			CORRENTE	TIPO	ISOLAÇÃO	SEÇÃO		CORRENTE	TIPO	SIGLA	SETOR	CORRENTE	TIPO	CABO	
5	QGBT - LAB	LABORATÓRIO	160	TRIP.	0,6/1kV	50	42.1	100	TRIP.	QD AC II	SUPERIOR	100	TRIP.	25	
							42.2	80	TRIP.	QD AC I	TÉRREO	80	TRIP.	25	
							42.3	80	TRIP.	QDG I	TÉRREO	80	TRIP.	25	
							42.4	80	TRIP.	QDG II	SUPERIOR	63	TRIP.	25	
6	QGBT - S.E III	SUBESTAÇÃO SECUNDÁRIA III	-	TRIP.	750	600MCM	42.1	315	TRIP.	QGBT - JAC	JACARÉ AÇU [ALAMEDA ASIÁTICOS]	200	TRIP.	600 MCM	
							42.2	315	TRIP.	-	-	-	-	-	
							42.3	315	TRIP.	-	-	-	-	-	
							42.4	315	TRIP.	QGBT - KOD	ANTIGA KODAK	350	TRIP.	600 MCM	
							42.5	125	TRIP.	QDLF 058	AVIARIO [HARPIA E CONDOR]	50	TRIP.	6,0	
										QDLF 077	TRATAMENTO ANIMANL [VIDA DE BICHO]	125	TRIP.	25	
							42.6	315	TRIP.	QGBT - AA	ALIMENTAÇÃO ANIMAL	500	TRIP.	600 MCM	
										QGBT - ENG	DIVISÃO DE ENGENHARIA	400	TRIP.	600 MCM	
							42.7	315	TRIP.	QGBT - BLT	BILHETERIA	350	TRIP.	120	
							42.8	315	TRIP.	QGBT - COD	CONDOR	400	TRIP.	600 MCM	
7	QTA - DINO	DINOSSAUROS	210	TRIP.	0,6/1kV	16	-	160	TRIP.	QDLF 085	BILHETERIA [DINOSSAURO]	125	TRIP.	95	
8	QGBT - CND	CONDOR E HARPIA	400	TRIP.	750	600MCM	42.1	15	TRIP.	ILUMINAÇÃO EXTERNA	HARPIA E CONDOR	-	-	-	
							42.2	15	TRIP.	ILUMINAÇÃO EXTERNA	HARPIA E CONDOR	-	-	-	
							42.3	125	TRIP.	QGBT - AEYL	LANCHONETE PRINCIPAL	250	TRIP.	[x2] 50	
							42.4	125	TRIP.	QDLF 056	RECINTO HARPIA E CONDOR	50	TRIP.	6,0	
							42.5	200	TRIP.	QGBT CH II	RECINTO CHIMPANZÉS	150	TRIP.	35	
							42.6	125	TRIP.	QDLF 075	RECINTO DA GIRAFAS	70	TRIP.	16	
9	QGBT - SLF	ANTIGO SALÃO DE FESTAS	400	TRIP.	750	50	42.1	80	TRIP.	QDLF 076	SALÃO DE FESTAS [GIRAFAS]	40	TRIP.	25	
							42.2	80	TRIP.	FUTURO	-	-	-	-	
							42.3	80	TRIP.	FUTURO	-	-	-	-	
							42.4	80	TRIP.	FUTURO	-	-	-	-	
							42.5	50	TRIP.	FUTURO	-	-	-	-	
10	QGBT - KOD	ANTIGA KODAK	350	TRIP.	750	600MCM	42.1	50	TRIP.	QDLF 090	RECINTO TAMANDUÁ BANDEIRA	100	TRIP.	25	
							42.2	50	TRIP.	QDLF 091	LOJINHA DE LEMBRANÇAS [ALAMEDA AVES]	63	TRIP.	16	
										QDLF 102.A	BOXE 13 [ANTIGA KODAK / FOTOGRÁFICO]	-	MON.	20	
										QDLF 106	RECINTO [BANHEIRO / RECINTO PREGUIÇA]	50	TRIP.	10	
										QDLF 107	EXTERNO / REC. PREGUIÇA [ALAMEDA AVES]	50	TRIP.	4,0	
							42.3	50	TRIP.	QDLF 109	SERPENTES GIGANTES / EXTERNP [ALAM. AVES]	50	TRIP.	25	
										QDLF 110	MAMIFEROS [ALAMEDA AVES]	70	TRIP.	16	
										QDF 008	MURIQUIS [RECINTO CHIMPANZÉ]	-	MON.	6,0	
							42.4	50	TRIP.	QDLF 102	BOXE 13 [ANTIGA KODAK / FOTOGRÁFICO]	70	TRIP.	10	
							42.5	50	TRIP.	VAGO	-	-	-	-	
							42.6	50	TRIP.	QDLF 108	PULO DO SAPO [ALAMEDA AVES]	80	TRIP.	16	
11	QGBT - SLV	SALVEIRO	350	TRIP.	750	600MCM	42.1	90	TRIP.	QDLF 113	SANGUE FRIO [ALAMEDA AVES]	100	TRIP.	50	
							42.2	150	TRIP.	QDLF 115	RECINTO 80 [ALAMEDA AVES]	40	BIP.	4,0	
										QDLF 116	RECINTOS 80 [ALAMEDA AVES]	30	TRIP.	4,0	
							42.3	150	TRIP.	QDF AC 1	REPTEIS CASA 15	100	TRIP.	[x2] 16	
							42.4	100	TRIP.	QDLF 094	COMPACT CAR [ALAMEDA AVES]	40	TRIP.	10	
										QDLF 148	JIBOIA DE RABO VERMELHO [ENTRADA PRINC.]	80	TRIP.	25	
							42.5	40	TRIP.	QDLF 127	RECINTO SUÇUARANA [ALAMEDA AVES]	50	TRIP.	6,0	
							42.6	50	TRIP.	QDLF 114	SANGUE FRIO [ALAMEDA AVES]	100	TRIP.	25	
12	QGBT - BLT	BILHETERIA	350	TRIP.	750	600MCM	42.0	50	TRIP.	QDLF 095	BILHETERIA 001	-	MON.	10	QUADROS QUE DERIVAM DIRETAMENTE DO BARRAMENTO, SEM PROTEÇÃO INDIVIDUAL.
										QDLF 096	BILHETERIA 002	-	MON.	10	
										QDLF 097	BILHETERIA 003	-	MON.	10	
										QDLF 098	BILHETERIA 004	-	MON.	10	
										QDLF 099	BILHETERIA 005	-	MON.	10	
										QDLF 100	BILHETERIA 006	-	MON.	10	
										QDLF 104	TRATAMENTO DE ÁGUA [E.T.A]	50	TRIP.	4,0	
										QDLF 105	EXTERNO [E.T.A]	80	TRIP.	16	
										QDLF 140	POSTO POLICIA [ENTRADA PRINCIPAL]	63	TRIP.	10	
										QD CMD 01	TRATAMENTO DE ÁGUA [E.T.A]	150	TRIP.	70	
							42.1	50	TRIP.	ÀREA DE SEGURANÇA	-	-	MON.	6,0	
							42.2	100	TRIP.	QDLF 134	JACARÉ COROA REC.53 [ALAMEDA ASIÁTICOS]	50	TRIP.	6,0	
							42.3	50	TRIP.	QDLF 101	VESTIÁRIOS [BILHETERIA]	50	TRIP.	6,0	
							42.4	50	TRIP.	QDLF 103	COPA [BILHETERIA]	63	BIP.	6,0	
							42.5	100	TRIP.	QDLF 132	LOBO GUARÁ [ALAMEDA ASIÁTICOS]	50	TRIP.	35	
							42.6	50	TRIP.	VAGO	-	-	-	-	
							42.7	10	MON.	T.U.G EXTERNO	-	-	-	2,5	
							42.8	10	MON.	T.U.G EXTERNO	-	-	-	2,5	
							42.9	100	TRIP.	QDLF 139	SALA DE BOMBAS [LEÃO MARINHO]	63	TRIP.	10	

Nº	Discriminação das revisões	Data	Nome
00	EMISSÃO INICIAL	01/05/17	BRUNO S.

Data	01/05/2017	Visto
Desenhado	BRUNO S.	
Verificado	HELIO A.	
Aprovado		

MILLE ENGENHARIA
Rua Serrana,192 - Jd. Santa Clara
Guarulhos/SP - CEP 07123 110
Fone: (11) 2468 1627
e-mail: eng@mille.com.br

N° des. DIG-625.003-DPR Rev. 00

Esc. S/C Localiz. DPRZOO.dwg Folha A3

Cliente: FUNDAÇÃO PARQUE ZOOLÓGICO DE SÃO PAULO

Identif.: ZOOLÓGICO - DIAGRAMA UNIFILAR GERAL

Título: TABELA DE - PARA
SUBESTAÇÕES DE ENERGIA E DISTRIBUIÇÃO

FORM. A3-420x297

ITEM	DE						PARA									OBSERVAÇÕES
	SIGLA	SETOR	PROTEÇÃO		CABO		CIRCUITOS	PROTEÇÃO		QUADROS DE DISTRIBUIÇÃO		PROTEÇÃO				
			CORRENTE	TIPO	ISOLAÇÃO	SEÇÃO		CORRENTE	TIPO	SIGLA	SETOR	CORRENTE	TIPO	CABO		
13	QGBT - JAC	REC. JACARÉ AÇU	200	TRIP.	750	**600MCM**	42.1	125	TRIP.	VAGO	-	-	-	-		
							42.2	125	TRIP.	VAGO	-	-	-	-		
							42.3	200	TRIP.	QDLF 135	JACARÉ AÇU [ALAMEDA ASIÁTICOS]	40	BIP.	**16**		
										QDLF 136	JACARÉ AÇU [ALAMEDA ASIÁTICOS]	100	TRIP.	**16**		
							42.4	150	TRIP.	QDLF 131	LEÃO MARINHO [ASIÁTICOS]	70	TRIP.	**16**		
										QDLF 138	LEÃO MARINHO [ASIÁTICOS]	50	TRIP.	**6,0**		
										QDLF 139	LEÃO MARINHO [ASIÁTICOS]	63	TRIP.	**10**		
										QD CMD 03	SALA DE BOMBAS [JACARÉ AÇU]	50	TRIP.	**35**		
14	QGBT - PAT	POÇO ARTESIANO	150	TRIP.	750	**150**	42.1	50	TRIP.	QDLF 129	COPA [ENTRADA DE SERVIÇO]	40	TRIP.	**6,0**		
							42.2	50	TRIP.	QDLF 120	SINAX [TARTARUGAS]	20	MON.	**6,0**		
							42.3	70	TRIP.	QD CMD 04	-	-	-	-		
							42.4	50	MON.	QDLF 121	CAGADO DO NORDESTE [REPTÉIS]	50	MON.	**10**		
										PORTARIA II	ENTRADA DE SERVIÇO	-	-	**6,0**		
							42.5	50	MON.	QDLF 121	CAGADO DO NORDESTE [REPTÉIS]	50	MON.	**10**		
										PORTARIA II	ENTRADA DE SERVIÇO	-	-	**6,0**		
							42.6	50	MON.	QDLF 121	CAGADO DO NORDESTE [REPTÉIS]	50	MON.	**10**		
										PORTARIA II	ENTRADA DE SERVIÇO	-	-	**6,0**		
							42.7	250	TRIP.	QDLF 128	SALA DE PAINÉIS [E.T.E]	40	TRIP.	**10**		
										QD CMD 02	SALA DE PAINÉIS [E.T.E]	400	TRIP.	**185**		
15	QGBT - S.E IV	SUBESTAÇÃO SECUNDÁRIA IV	500	TRIP.	0,6/1kV	**95**	42.1	200	TRIP.	VAGO	-	-	-	-		
							42.2	160	TRIP.	QDLF 063	CACHORRO PINTADO [PLANICIE AFRICANA]	32	TRIP.	**16**		
							42.3	125	TRIP.	QDLF 059	MAMIFEROS [PLANICIE AFRICANA]	50	TRIP.	**25**		
										QDLF 060	BEBEDOURO [PLANICIE AFRICANA]	40	TRIP.	**25**		
										QDLF 061	SANITÁRIOS [PLANICIE AFRICANA]	63	TRIP.	**25**		
							42.4	200	TRIP.	QDLF 145	COMPOSTAGEM [MEIO AMBIENTE]	150	TRIP.	**70**		
										QDLF 146	CAMELOS [SAFARI]	80	TRIP.	**10**		
16	QGBT - CH I	REC. CHIMPANZÉ / ANTIGA S.E IV	400	TRIP.	750	**600MCM**	42.1	125	TRIP.	**QGBT CH II**	RECINTO DOS CHIMPANZÉS [LONTRAS]	150	TRIP.	**95**		
							42.2	125	TRIP.	VAGO	-	-	-	-		
							42.3	125	TRIP.	QDLF 062	LEÃO REC. 126 [CHIMPANZÉS]	70	TRIP.	**25**		
							42.4	125	TRIP.	QDLF 070	RECINTO DOS MURIQUIS [CHIMPANZÉS]	150	TRIP.	**35**		
							42.5	125	TRIP.	QDLF 069	AQUECEDORES [CHIMPANZÉS]	80	TRIP.	**35**		
							42.6	125	TRIP.	QDLF 064	LEÃO REC. 67 [CHIMPANZÉS]	40	TRIP.	**6,0**		
17	QGBT - CH II	REC. CHIMPANZÉ	150	TRIP.	0,6/1kV	95	42.1	100	TRIP.	QDLF 067	RECINTO DAS LONTRAS [LONTRAS]	80	TRIP.	**25**		
							42.2	50	TRIP.	RESERVA TÉCNICA	-	-	-	-		
							42.3	100	TRIP.	QDLF 068	PREPARO DE ALIMENTOS [CHIMPANZÉS]	100	TRIP.	**10**		
							42.4	50	TRIP.	QDLF 065	LANCHONETE [TIGRE BRANCO]	63	TRIP.	**35**		
										QDLF 066	SANITÁRIOS [TIGRE BRANCO]	40	TRIP.	**10**		
18	QGBT - AEYL	LANCHONETE PRINCIPAL	250	TRIP.	0,6/1kV	(2x)50	42.0	-	-	QDLF 071	COZINHA [LANCHONETE PRINCIPAL]	100	TRIP.	**50**		QUADROS QUE DERIVAM DIRETAMENTE DO BARRAMENTO, SEM PROTEÇÃO INDIVIDUAL.
										QDLF 072	ATENDIMENTO [LANCHONETE PRINCIPAL]	100	TRIP.	**50**		
19	QGBT - S.E II	SUBESTAÇÃO SECUNDÁRIA II	-	TRIP.	750	**600MCM**	42.1	-	TRIP.	QDLF 054	SHAFT [SETOR DIRETORIA]	400	TRIP.	**300 MCM**		
										QTA S.E II	SUBESTAÇÃO SECUNDÁRIA II	1250	TRIP.	**95**		
							42.2	-	TRIP.	**QGBT CLL**	SETOR SALVEIRO	70	TRIP.	**25**		
										QGBT REP	SETOR REPTEIS	150	TRIP.	**35**		
							42.3	315	TRIP.	**QGBT SLV**	SETOR SALVEIRO	80	TRIP.	**35**		
							42.4	315	TRIP.	**QGBT EXT**	SETOR EXTRAS	40	TRIP.	**6,0**		
							42.5	150	TRIP.	**QGBT PAT**	SETOR EXTRAS	150	TRIP.	**95**		
							42.6	400	TRIP.	**CHILLER**	SUBESTAÇÃO SECUNDÁRIA II	-	-	**185**		

Nº	Discriminação das revisões	Data	Nome
00	EMISSÃO INICIAL	01/05/17	BRUNO S.

Data	01/05/2017	Visto
Desenhado	BRUNO S.	
Verificado	HELIO A.	
Aprovado		

MILLE ENGENHARIA
Rua Serrana,192 - Jd. Santa Clara
Guarulhos/SP - CEP 07123 110
Fone: (11) 2468 1627
e-mail: eng@mille.com.br

Nº des. DIG-625.004-DPR Rev. 00

Esc. S/C Localiz. DPRZOO.dwg Folha A3

Cliente: FUNDAÇÃO PARQUE ZOOLÓGICO DE SÃO PAULO

Identif.: ZOOLÓGICO - DIAGRAMA UNIFILAR GERAL

Título: TABELA DE - PARA
SUBESTAÇÕES DE ENERGIA E DISTRIBUIÇÃO

FORM. A3-420x297

SUBESTAÇÃO DE ENTRADA DA CONCESSONÁRIA

S.E PRINCIPAL

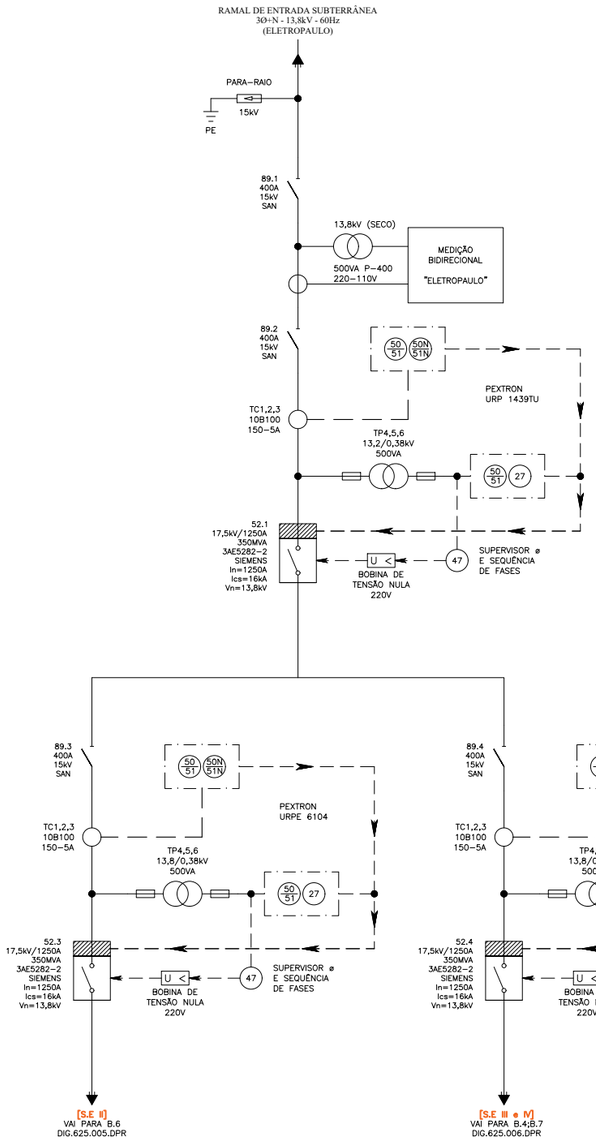

SUBESTAÇÃO DE DISTRIBUIÇÃO SECUNDÁRIA

S.E SECUNDÁRIA II - DIRETORIA

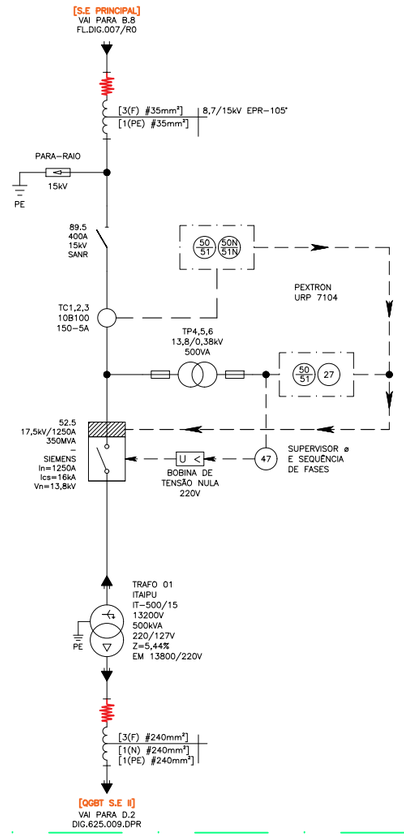

Nº	Discriminação das revisões	Data	Nome	Data	01/05/2017	Visto
00	EMISSÃO INICIAL	01/05/17	BRUNO S.	Desenhado	BRUNO S.	
				Verificado	HELIO A.	
				Aprovado		

MILLE ENGENHARIA
Rua Serrana,192 - Jd. Santa Clara
Guarulhos/SP - CEP 07123 110
Fone: (11) 2468 1627
e-mail: eng@mille.com.br

Cliente: FUNDAÇÃO PARQUE ZOOLÓGICO DE SÃO PAULO

Identif.: ZOOLÓGICO - DIAGRAMA UNIFILAR GERAL

Título: S.E PRINCIPAL
SUBESTAÇÕES DE ENERGIA E DISTRIBUIÇÃO

N° des.: DIG-625.005-DPR

Rev.: 00

Esc.: S/C | Localiz.: DPRZOO.dwg | Folha: A3

FORM. A3-420x297

SUBESTAÇÃO DE DISTRIBUIÇÃO SECUNDÁRIA

S.E SECUNDÁRIA III - ARENA CULTURAL

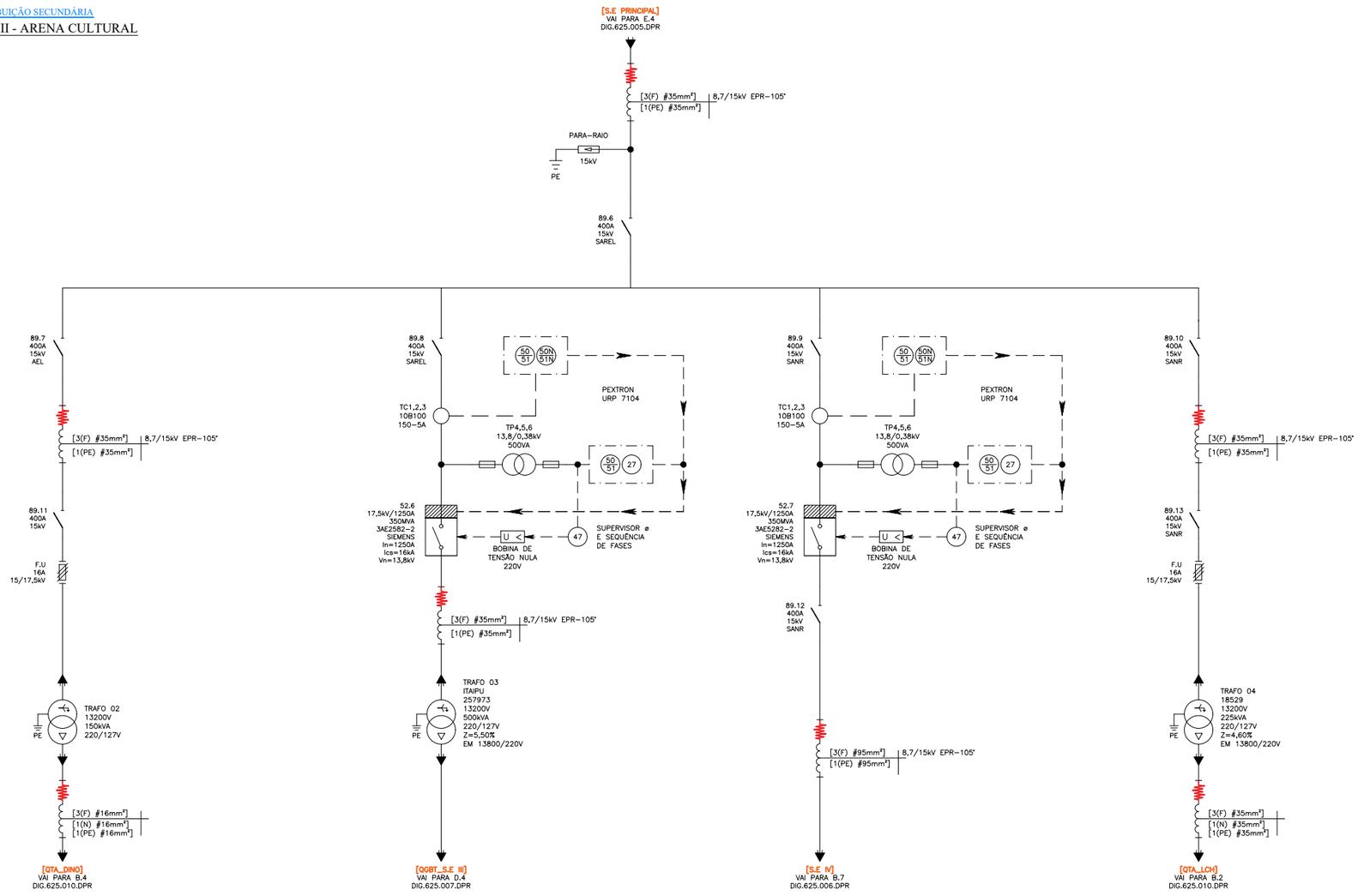

SUBESTAÇÃO DE DISTRIBUIÇÃO SECUNDÁRIA

S.E SECUNDÁRIA IV - RECINTO LEÃO

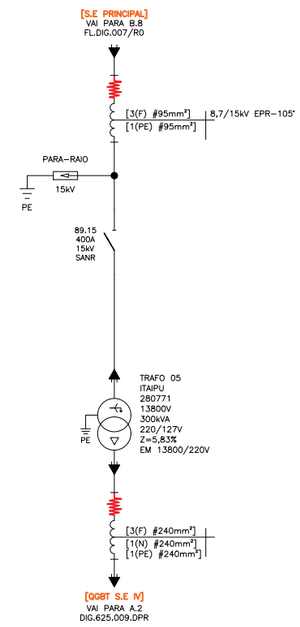

Nº	Discriminação das revisões	Data	Nome
00	EMISSÃO INICIAL	01/05/17	BRUNO S.

Data	01/05/2017	Visto
Desenhado	BRUNO S.	
Verificado	HELIO A.	
Aprovado		

MILLE ENGENHARIA
Rua Serrana,192 - Jd. Santa Clara
Guarulhos/SP - CEP 07123 110
Fone: (11) 2468 1627
e-mail: eng@mille.com.br

Cliente: FUNDAÇÃO PARQUE ZOOLÓGICO DE SÃO PAULO

Identif.: ZOOLÓGICO - DIAGRAMA UNIFILAR GERAL

Título: S.E SECUNDÁRIA - II ; III; IV
SUBESTAÇÕES DE ENERGIA E DISTRIBUIÇÃO

Nº des.: DIG-625.006-DPR

Rev.: 00

Esc.: S/C | Localiz.: DPRZOO.dwg | Folha: A3

FORM. A3-420x297

QUADRO GERAL DE BAIXA TENSÃO
QGBT AA - SETOR ALIMENTAÇÃO ANIMAL

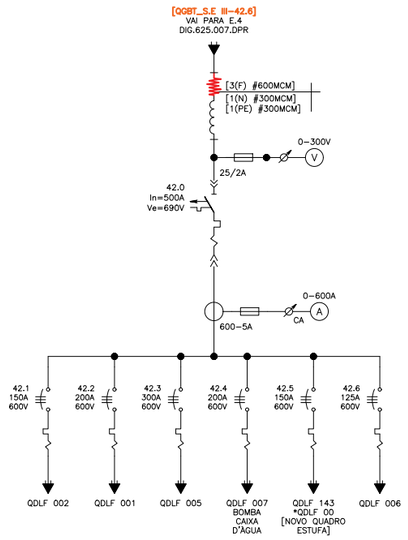

QUADRO GERAL DE BAIXA TENSÃO
QGBT ENG - SETOR DIVISÃO DE ENGENHARIA

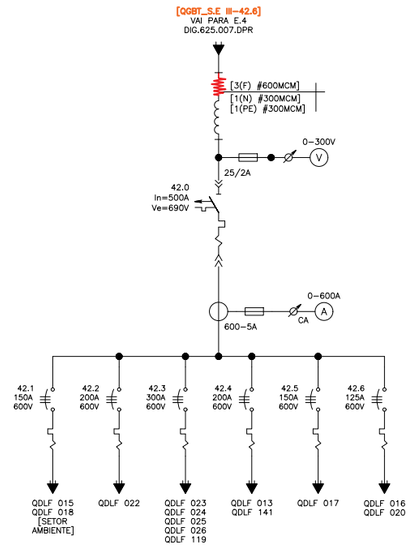

QUADRO GERAL DE BAIXA TENSÃO
QGBT EXT - SETOR EXTRAS

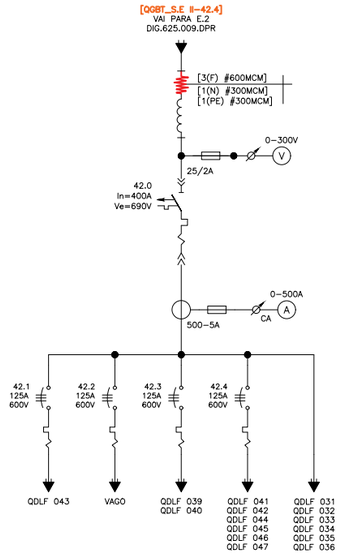

QUADRO GERAL DE BAIXA TENSÃO
QGBT REP - SETOR DOS REPTÉIS

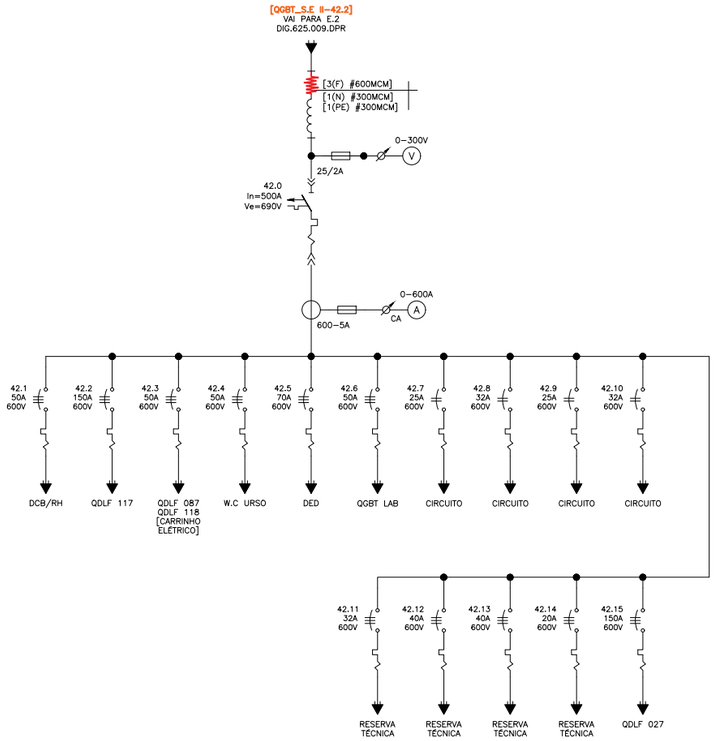

QUADRO GERAL DE BAIXA TENSÃO
QGBT LAB - SETOR LABORATÓRIO

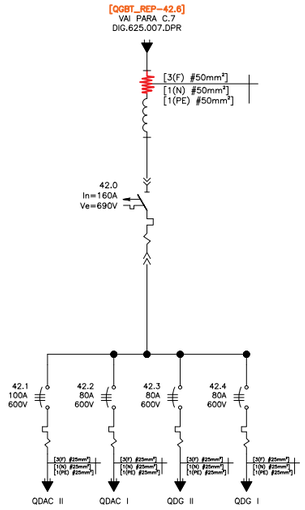

QUADRO GERAL DE BAIXA TENSÃO
QGBT S.E III - SUBESTAÇÃO SECUNDÁRIA III

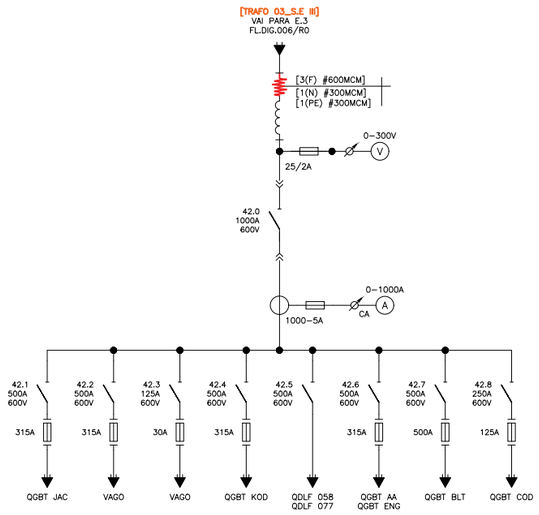

Nº	Discriminação das revisões	Data	Nome	Data	01/05/2017	Visto
00	EMISSÃO INICIAL	01/05/17	BRUNO S.	Desenhado	BRUNO S.	
				Verificado	HELIO A.	
				Aprovado		

MILLE ENGENHARIA
Rua Serrana,192 - Jd. Santa Clara
Guarulhos/SP - CEP 07123 110
Fone: (11) 2468 1627
e-mail: eng@mille.com.br

Cliente: FUNDAÇÃO PARQUE ZOOLÓGICO DE SÃO PAULO

Identif.: ZOOLÓGICO - DIAGRAMA UNIFILAR GERAL

Título: QUADROS GERAIS DE DISTRIBUIÇÃO EM BAIXA TENSÃO
SUBESTAÇÕES DE ENERGIA E DISTRIBUIÇÃO

N° des.: DIG-625.007-DPR | Rev.: 00

Esc.: S/C | Localiz.: DPRZOO.dwg | Folha: A3

FORM. A3-420x297

QUADRO GERAL DE BAIXA TENSÃO

QGBT CND - SETOR CONDOR E HARPIA

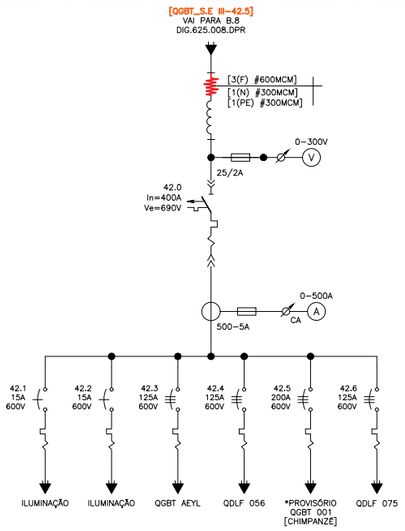

QUADRO GERAL DE BAIXA TENSÃO

QGBT SLF - SETOR SALÃO DE FESTAS

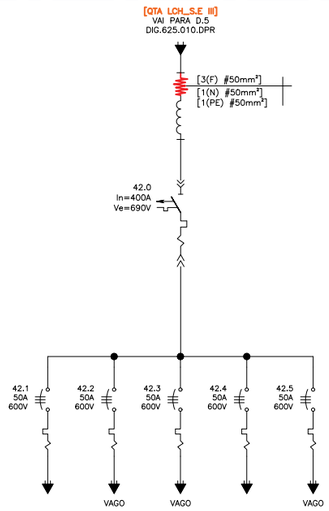

QUADRO GERAL DE BAIXA TENSÃO

QGBT KOD - SETOR ANTIGA KODAK

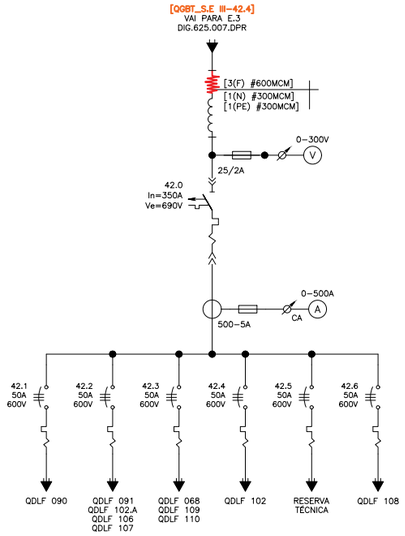

QUADRO GERAL DE BAIXA TENSÃO

QGBT SLV - SETOR SALVEIRO

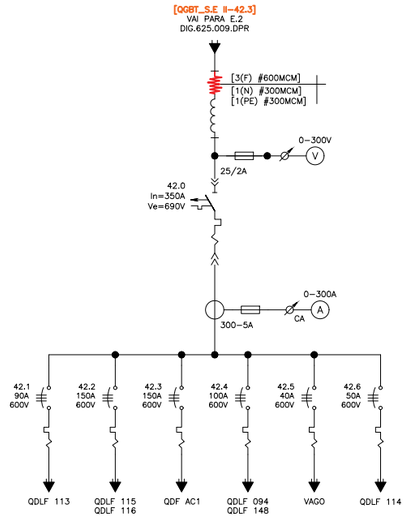

QUADRO GERAL DE BAIXA TENSÃO

QGBT BLT - SETOR BILHETERIA

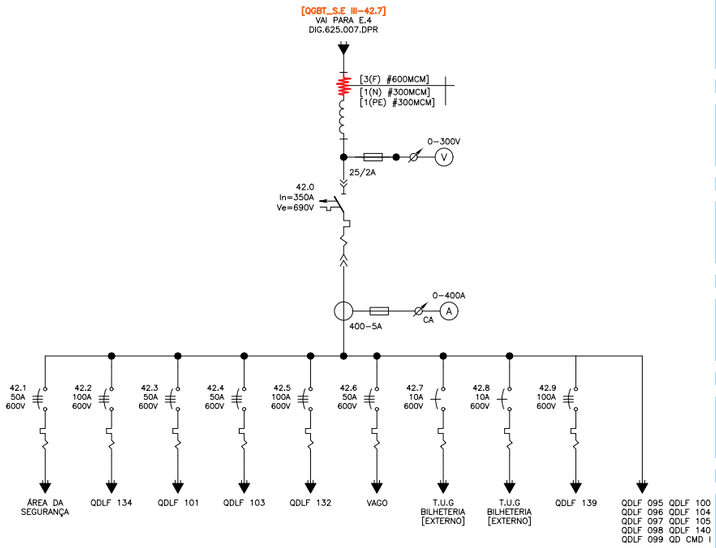

QUADRO GERAL DE BAIXA TENSÃO

QGBT JAC - SETOR JACARÉ AÇÚ

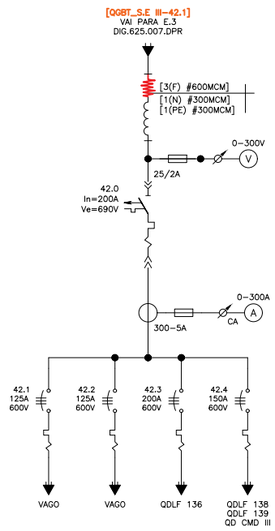

QUADRO GERAL DE BAIXA TENSÃO

QGBT PAT - SETOR POÇO ARTESIANO

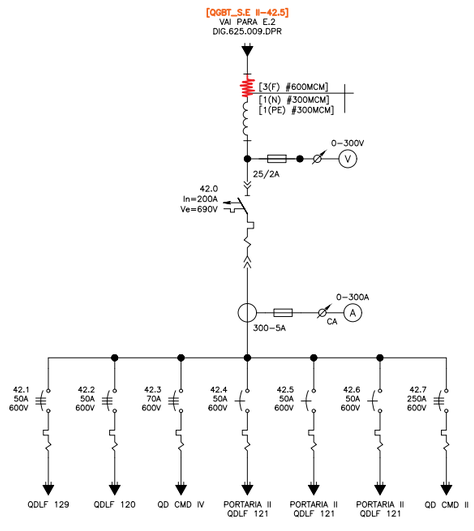

Nº	Discriminação das revisões	Data	Nome
00	EMISSÃO INICIAL	01/05/17	BRUNO S.

		Visto
Data	01/05/2017	
Desenhado	BRUNO S.	
Verificado	HELIO A.	
Aprovado		

MILLE ENGENHARIA
Rua Serrana,192 - Jd. Santa Clara
Guarulhos/SP - CEP 07123 110
Fone: (11) 2468 1627
e-mail: eng@mille.com.br

Cliente: FUNDAÇÃO PARQUE ZOOLÓGICO DE SÃO PAULO

Identif.: ZOOLÓGICO - DIAGRAMA UNIFILAR GERAL

Título: QUADROS GERAIS DE DISTRIBUIÇÃO EM BAIXA TENSÃO SUBESTAÇÕES DE ENERGIA E DISTRIBUIÇÃO

Nº des.: DIG-625.008-DPR

Rev.: 00

Esc.: S/C | Localiz.: DPRZOO.dwg | Folha: A3

FORM. A3-420x297

QUADRO GERAL DE BAIXA TENSÃO

QGBT S.E IV - SUBESTAÇÃO SECUNDÁRIA IV

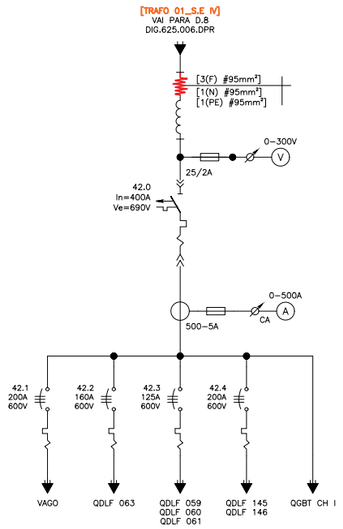

QUADRO GERAL DE BAIXA TENSÃO

QGBT CH I - SETOR RENCINTO DOS CHIMPANZÉS

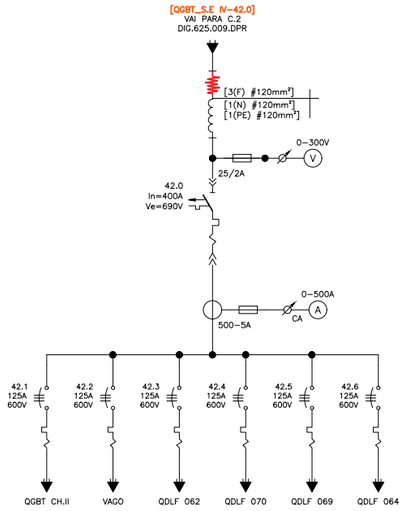

QUADRO GERAL DE BAIXA TENSÃO

QGBT CH II - SETOR RENCINTO DOS CHIMPANZÉS

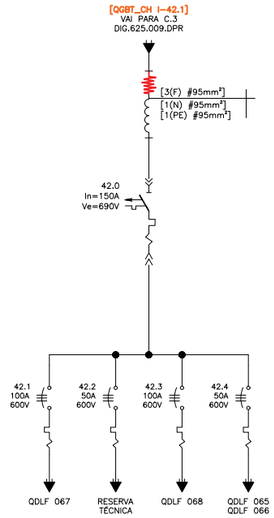

QUADRO GERAL DE BAIXA TENSÃO

QGBT S.E II - SUBESTAÇÃO SECUNDÁRIA II

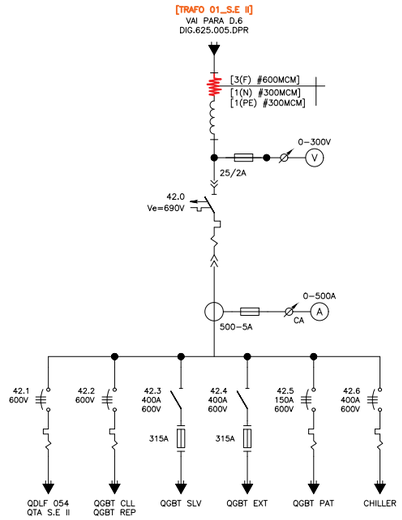

QUADRO GERAL DE BAIXA TENSÃO

QGBT AEYL - SETOR LANCHONETE PRINCIPAL

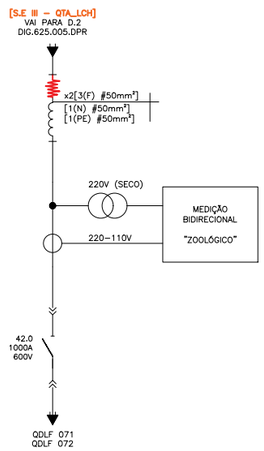

Nº	Discriminação das revisões	Data	Nome	Data	01/05/2017	Visto
00	EMISSÃO INICIAL	01/05/17	BRUNO S.	Desenhado	BRUNO S.	
				Verificado	HELIO A.	
				Aprovado		

MILLE ENGENHARIA
Rua Serrana,192 - Jd. Santa Clara
Guarulhos/SP - CEP 07123 110
Fone: (11) 2468 1627
e-mail: eng@mille.com.br

Nº des. DIG-625.009-DPR

Rev. 00

Esc. S/C | Localiz. DPRZOO.dwg | Folha A3

Cliente: FUNDAÇÃO PARQUE ZOOLÓGICO DE SÃO PAULO

Identif.: ZOOLÓGICO - DIAGRAMA UNIFILAR GERAL

Título: QUADROS GERAIS DE DISTRIBUIÇÃO EM BAIXA TENSÃO
SUBESTAÇÕES DE ENERGIA E DISTRIBUIÇÃO

FORM. A3–420x297

QUADRO GERAL DE BAIXA TENSÃO

QTA LCH - SETOR LANCHONETE PRINCIPAL

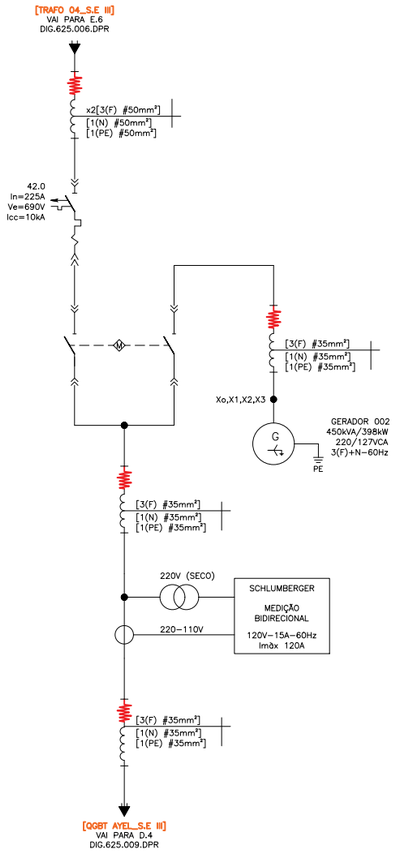

QUADRO GERAL DE BAIXA TENSÃO

QTA DINO - SETOR DINOSSAUROS

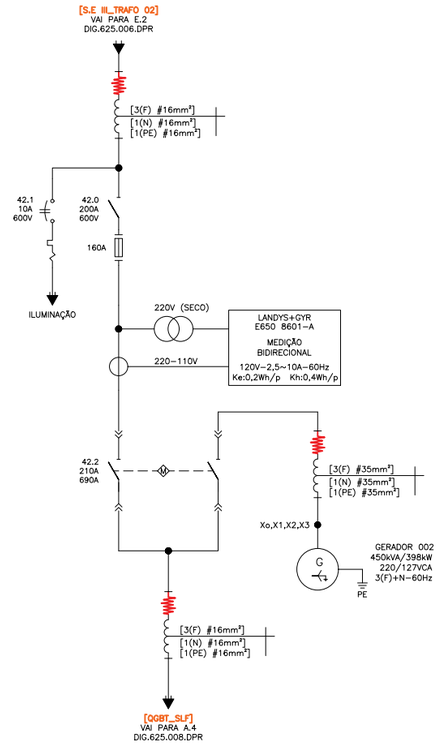

QUADRO GERAL DE BAIXA TENSÃO

QTA DRT - SETOR DIRETORIA

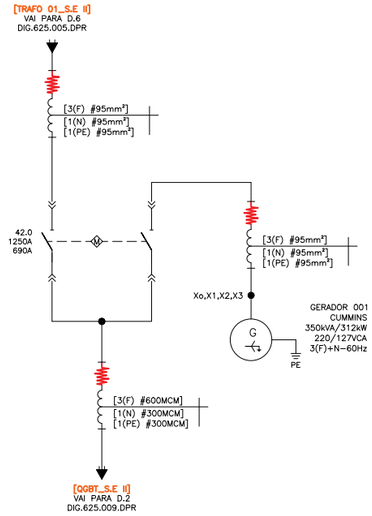

Nº	Discriminação das revisões	Data	Nome
00	EMISSÃO INICIAL	01/05/17	BRUNO S.

	01/05/2017	Visto
Desenhado	BRUNO S.	
Verificado	HELIO A.	
Aprovado		

MILLE ENGENHARIA
Rua Serrana,192 - Jd. Santa Clara
Guarulhos/SP - CEP 07123 110
Fone: (11) 2468 1627
e-mail: eng@mille.com.br

Nº des. DIG-625.010-DPR Rev. 00

Esc. S/C | Localiz. DPRZOO.dwg | Folha A3

Cliente: FUNDAÇÃO PARQUE ZOOLÓGICO DE SÃO PAULO

Identif.: ZOOLÓGICO - DIAGRAMA UNIFILAR GERAL

Título: QUADROS GERAIS DE DISTRIBUIÇÃO EM BAIXA TENSÃO
SUBESTAÇÕES DE ENERGIA E DISTRIBUIÇÃO

FORM. A3-420x297

SETOR ALIMENTAÇÃO ANIMAL

QDLF - 001 (CARGA E DESCARGA)

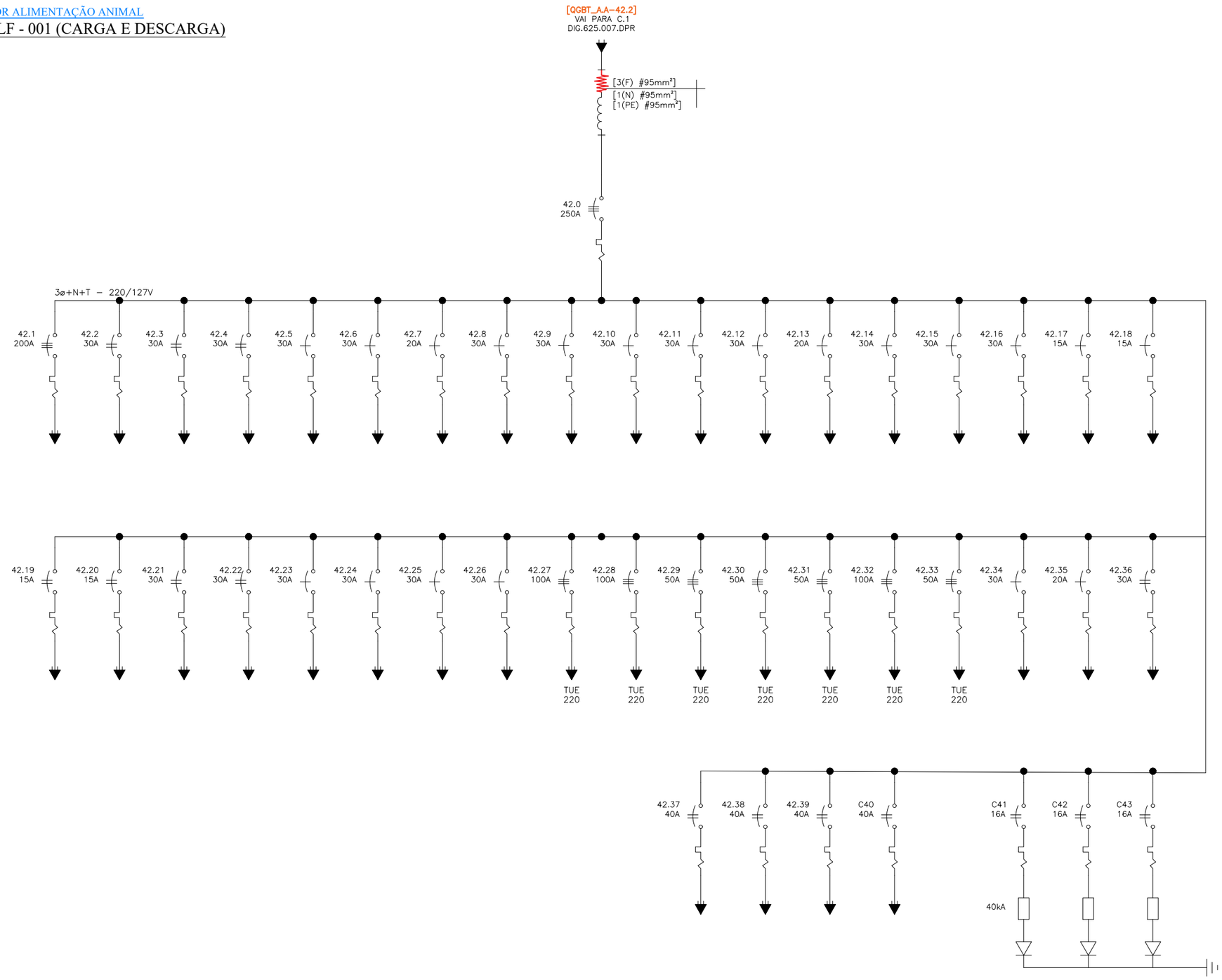

Nº	Discriminação das revisões	Data	Nome
00	EMISSÃO INICIAL	01/05/17	BRUNO S.

Data	01/05/2017	Visto
Desenhado	BRUNO S.	
Verificado	HELIO A.	
Aprovado		

MILLE ENGENHARIA
Rua Serrana,192 - Jd. Santa Clara
Guarulhos/SP - CEP 07123 110
Fone: (11) 2468 1627
e-mail: eng@mille.com.br

Cliente: FUNDAÇÃO PARQUE ZOOLÓGICO DE SÃO PAULO

Identif.: ZOOLÓGICO - DIAGRAMA UNIFILAR GERAL

Título: QUADROS DE BAIXA TENSÃO
SUBESTAÇÕES DE ENERGIA E DISTRIBUIÇÃO

Nº des.: DIG-625.011-DPR

Rev.: 00

Esc.: S/C | Localiz.: FDRZOO.dwg | Folha: A3

FORM. A3-420x297

SETOR ALIMENTAÇÃO ANIMAL

QDLF - 002 (FÀBRICA DE RAÇÃO)

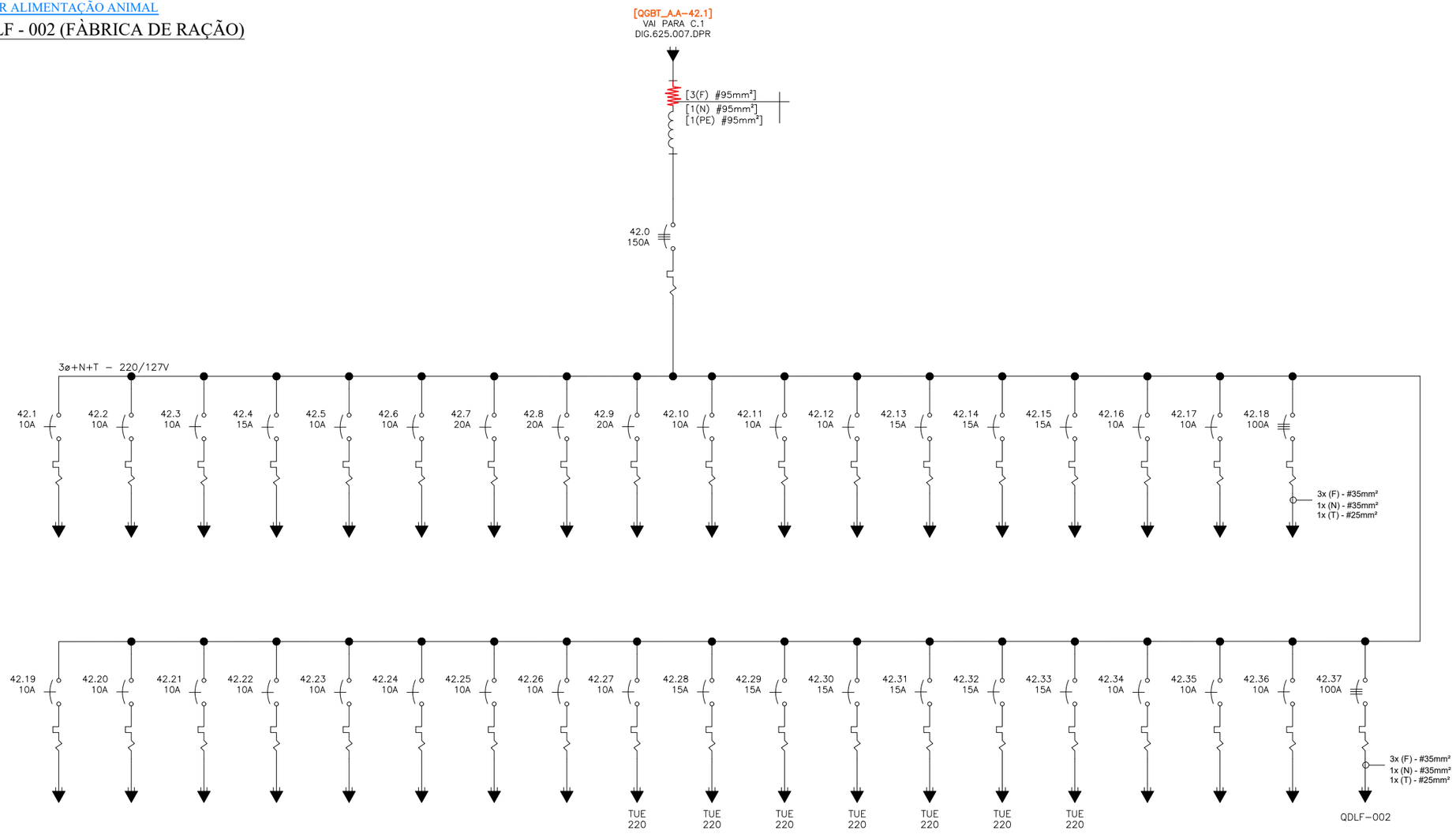

Nº	Discriminação das revisões	Data	Nome
00	EMISSÃO INICIAL	01/05/17	BRUNO S.

	Data	Visto
	01/05/2017	
Desenhado	BRUNO S.	
Verificado	HELIO A.	
Aprovado		

MILLE ENGENHARIA
Rua Serrana,192 - Jd. Santa Clara
Guarulhos/SP - CEP 07123 110
Fone: (11) 2468 1627
e-mail: eng@mille.com.br

Cliente: FUNDAÇÃO PARQUE ZOOLÓGICO DE SÃO PAULO

Identif.: ZOOLÓGICO - DIAGRAMA UNIFILAR GERAL

Título: QUADROS DE BAIXA TENSÃO
SUBESTAÇÕES DE ENERGIA E DISTRIBUIÇÃO

Nº des.: DIG-625.012-DPR

Rev.: 00

Esc.: S/C | Localiz.: FDRZOO.dwg | Folha: A3

FORM. A3-420x297

SETOR ALIMENTAÇÃO ANIMAL

QDLF - 003 (TANQUES DE HIGIENIZAÇÃO)

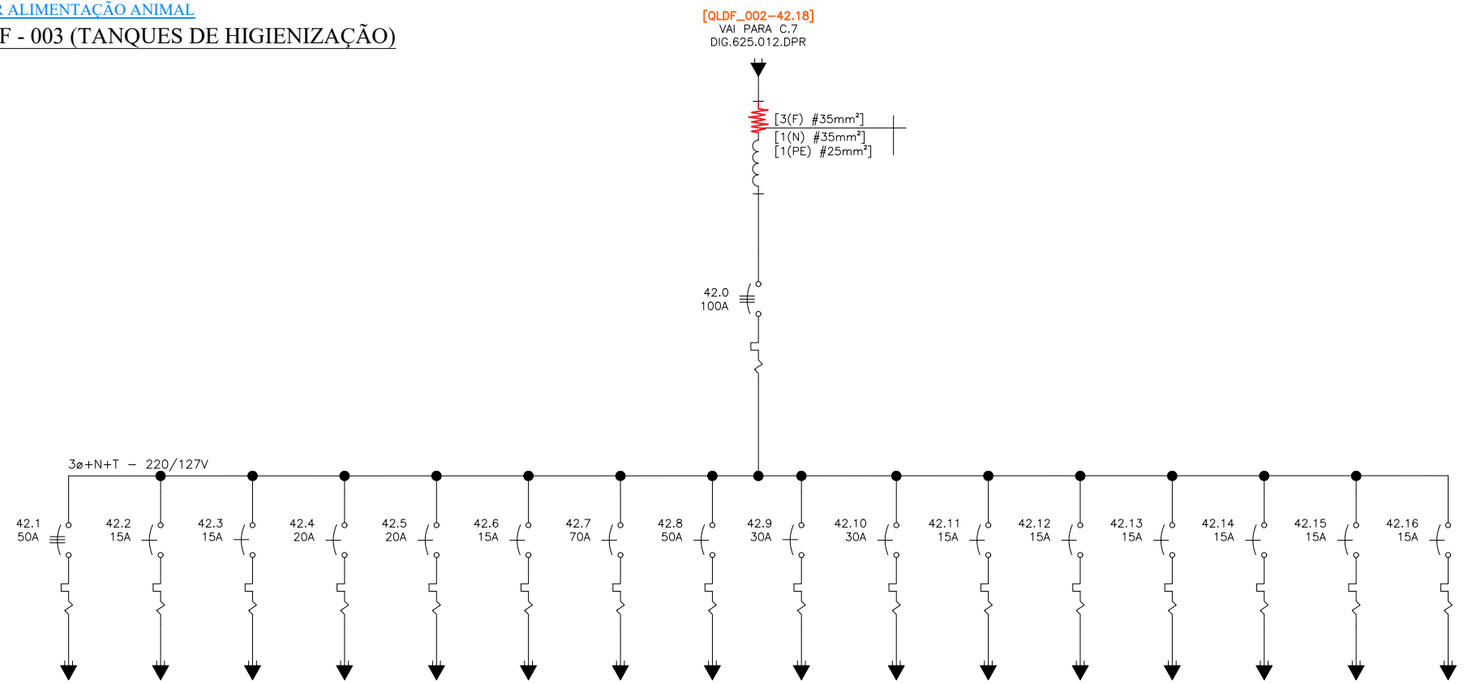

SETOR ALIMENTAÇÃO ANIMAL

QDLF - 004 (VESTIÁRIO MASCULINO)

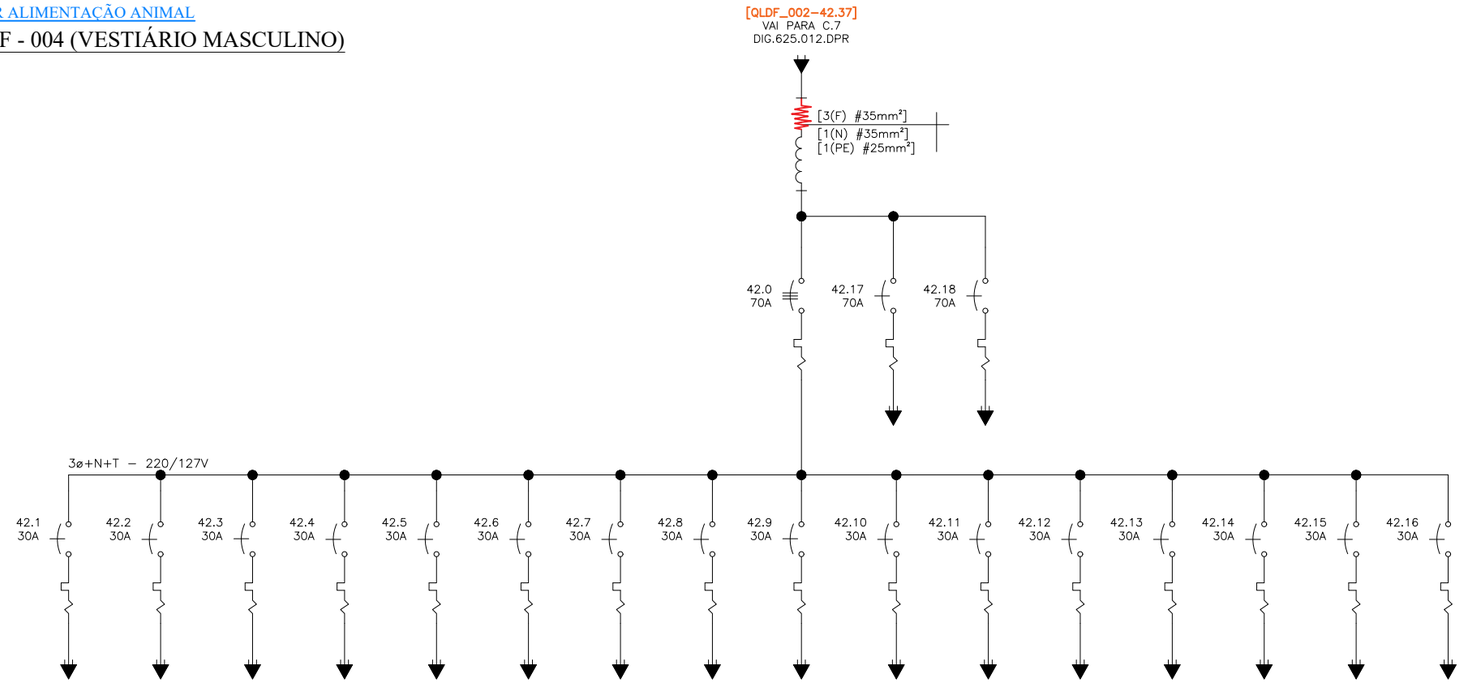

Nº	Discriminação das revisões	Data	Nome
00	EMISSÃO INICIAL	01/05/17	BRUNO S.

Data	01/05/2017	Visto
Desenhado	BRUNO S.	
Verificado	HELIO A.	
Aprovado		

MILLE ENGENHARIA
Rua Serrana,192 - Jd. Santa Clara
Guarulhos/SP - CEP 07123 110
Fone: (11) 2468 1627
e-mail: eng@mille.com.br

Cliente: FUNDAÇÃO PARQUE ZOOLÓGICO DE SÃO PAULO

Identif.: ZOOLÓGICO - DIAGRAMA UNIFILAR GERAL

Título: QUADROS DE BAIXA TENSÃO
SUBESTAÇÕES DE ENERGIA E DISTRIBUIÇÃO

Nº des.: DIG-625.013-DPR

Rev.: 00

Esc.: S/C | Localiz.: FDRZOO.dwg | Folha: A3

FORM. A3-420x297

SETOR NUDAV

QDF - 001 (BIOTÉRIO)

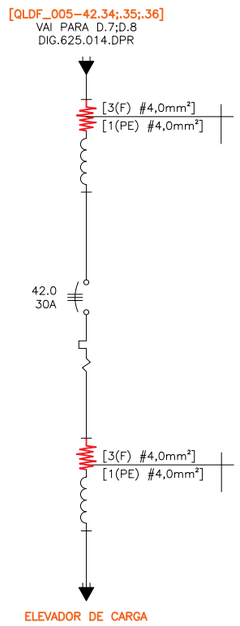

SETOR NUDAV

QDLF - 005 (ENTRADA LATERAL)

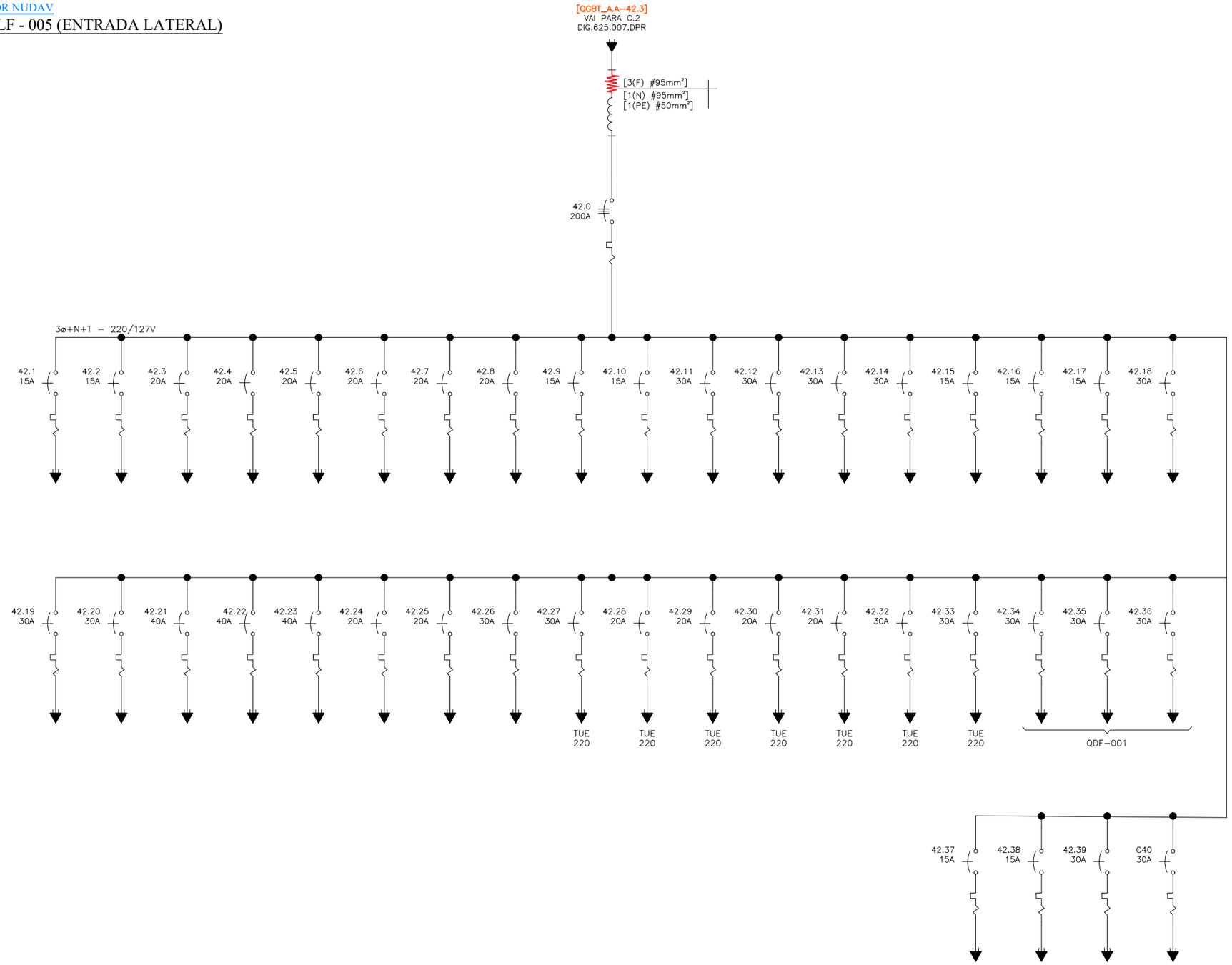

Nº	Discriminação das revisões	Data	Nome
00	EMISSÃO INICIAL	01/05/17	BRUNO S.

Data	01/05/2017	Visto
Desenhado	BRUNO S.	
Verificado	HELIO A.	
Aprovado		

MILLE ENGENHARIA
Rua Serrana,192 - Jd. Santa Clara
Guarulhos/SP - CEP 07123 110
Fone: (11) 2468 1627
e-mail: eng@mille.com.br

Cliente: FUNDAÇÃO PARQUE ZOOLÓGICO DE SÃO PAULO

Identif.: ZOOLÓGICO - DIAGRAMA UNIFILAR GERAL

Título: QUADROS DE BAIXA TENSÃO
SUBESTAÇÕES DE ENERGIA E DISTRIBUIÇÃO

Nº des.: DIG-625.014-DPR | Rev.: 00

Esc.: S/C | Localiz.: FDRZOO.dwg | Folha: A3

FORM. A3-420x297

SETOR NUDAV

QDLF - 006 (ENTRADA LATERAL)

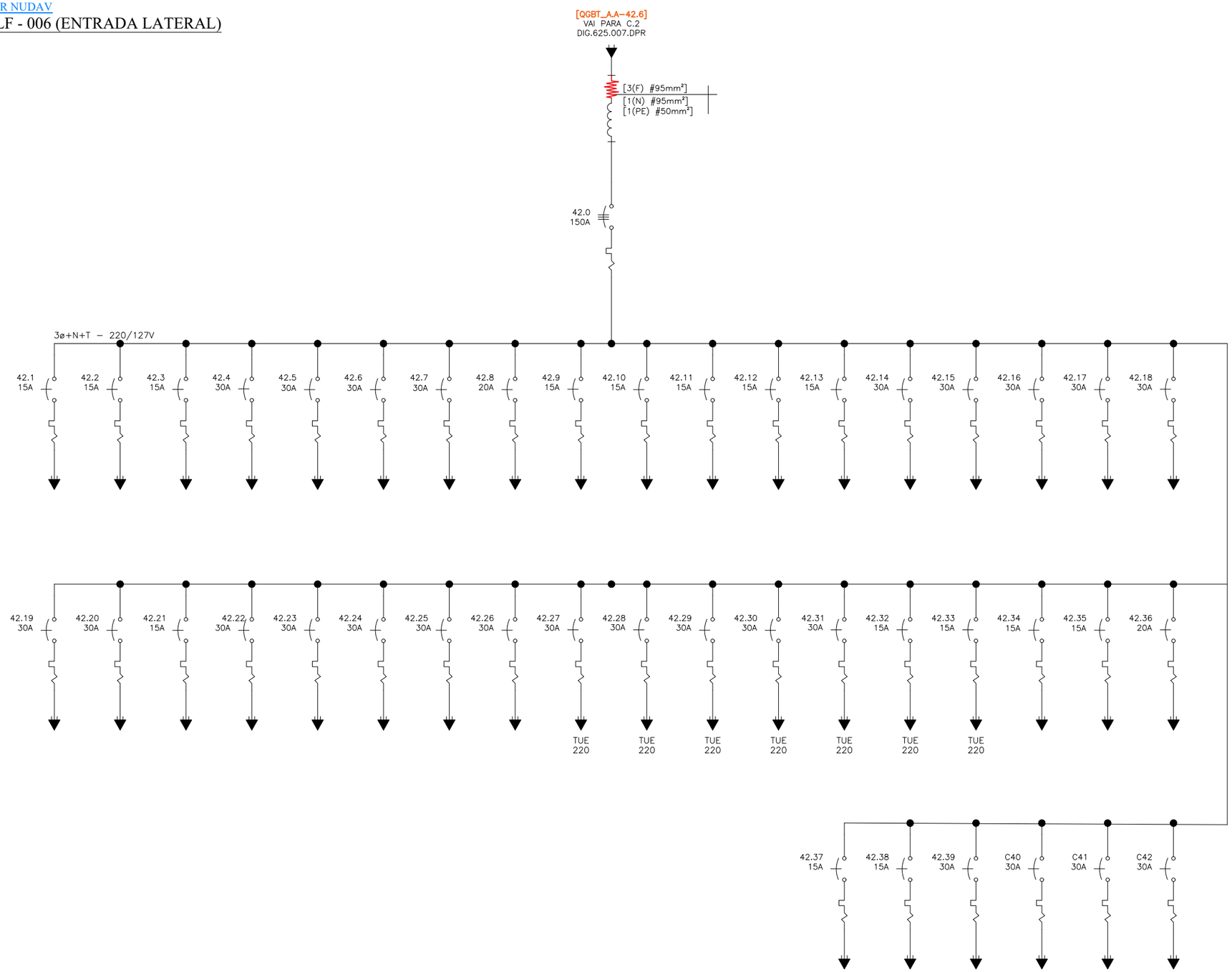

Nº	Discriminação das revisões	Data	Nome
00	EMISSÃO INICIAL	01/05/17	BRUNO S.

Data	01/05/2017	Visto
Desenhado	BRUNO S.	
Verificado	HELIO A.	
Aprovado		

MILLE ENGENHARIA
Rua Serrana,192 - Jd. Santa Clara
Guarulhos/SP - CEP 07123 110
Fone: (11) 2468 1627
e-mail: eng@mille.com.br

Cliente: FUNDAÇÃO PARQUE ZOOLÓGICO DE SÃO PAULO

Identif.: ZOOLÓGICO - DIAGRAMA UNIFILAR GERAL

Título: QUADROS DE BAIXA TENSÃO
SUBESTAÇÕES DE ENERGIA E DISTRIBUIÇÃO

Nº des.: DIG-625.015-DPR

Rev.: 00

Esc.: S/C | Localiz.: FDRZOO.dwg | Folha: A3

FORM. A3-420x297

SETOR OFICINAS

QDLF - 008 (SERRALHERIA)

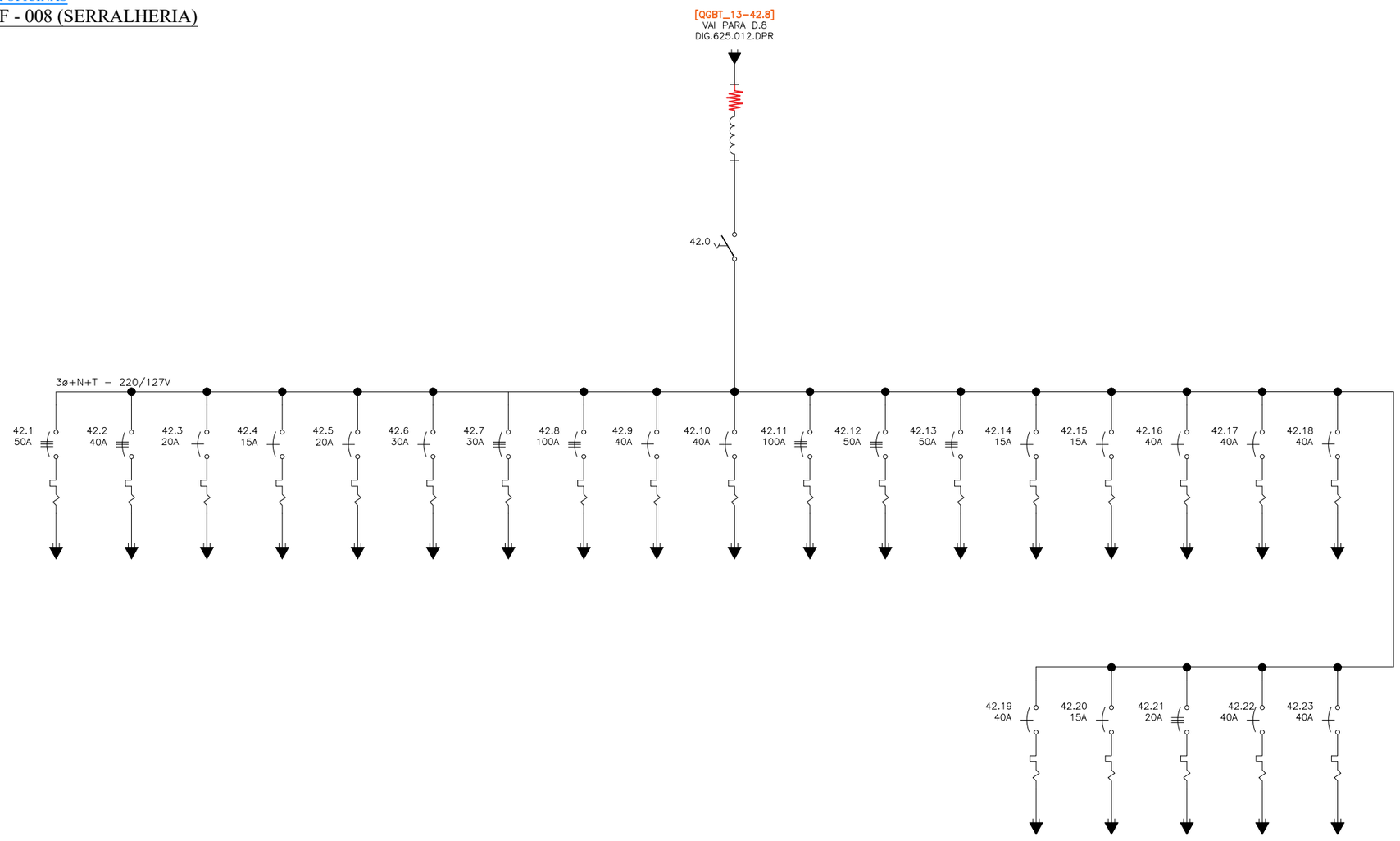

Nº	Discriminação das revisões	Data	Nome
00	EMISSÃO INICIAL	01/05/17	BRUNO S.

		Visto
Data	01/05/2017	
Desenhado	BRUNO S.	
Verificado	HELIO A.	
Aprovado		

MILLE ENGENHARIA
Rua Serrana,192 - Jd. Santa Clara
Guarulhos/SP - CEP 07123 110
Fone: (11) 2468 1627
e-mail: eng@mille.com.br

Cliente: FUNDAÇÃO PARQUE ZOOLÓGICO DE SÃO PAULO

Identif.: ZOOLÓGICO - DIAGRAMA UNIFILAR GERAL

Titulo: QUADROS DE BAIXA TENSÃO
SUBESTAÇÕES DE ENERGIA E DISTRIBUIÇÃO

Nº des.: DIG-625.016-DPR

Rev.: 00

Esc.: S/C | Localiz.: FDRZOO.dwg | Folha: A3

FORM. A3-420x297

SETOR OFICINAS

QDLF - 009 (ESMERIL)

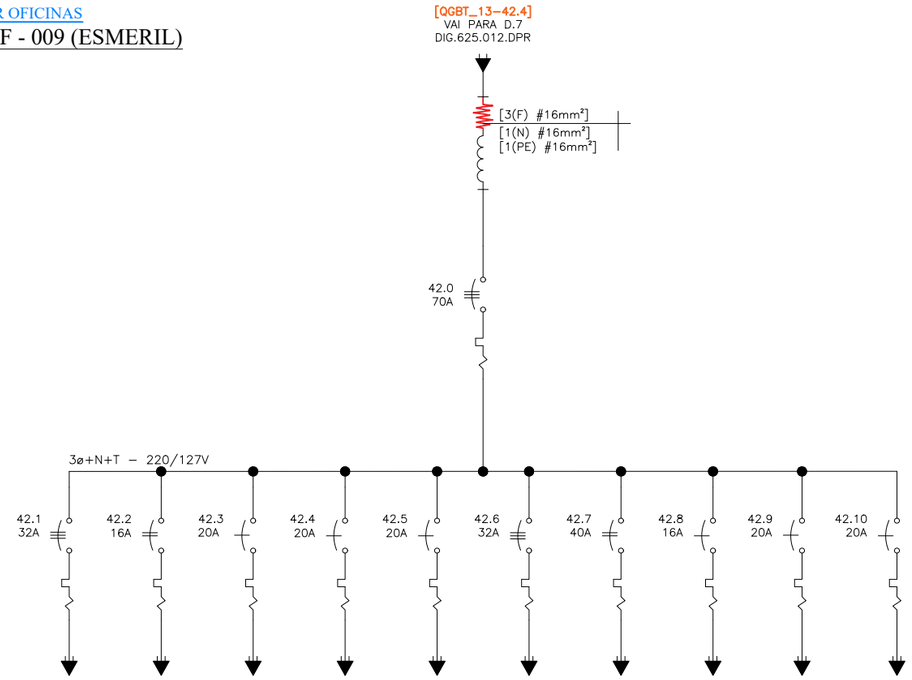

SETOR OFICINAS

QDLF - 010

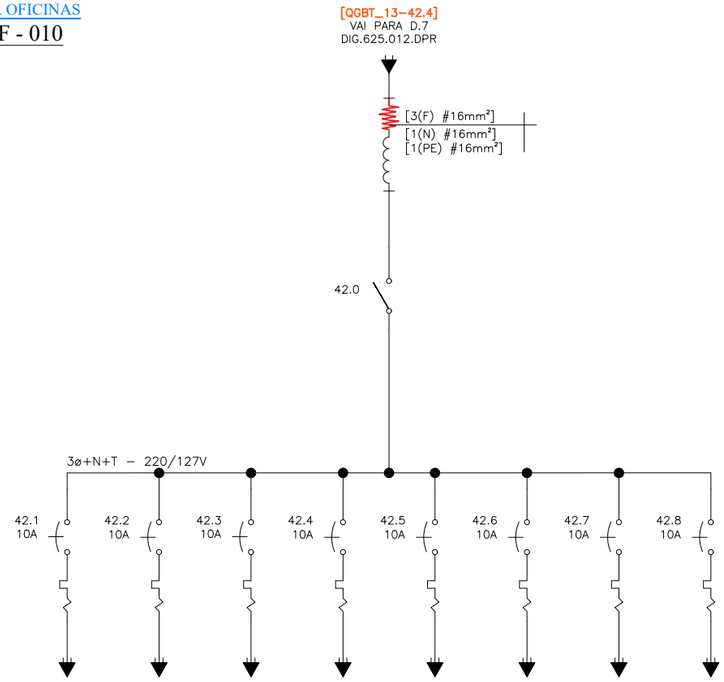

Nº	Discriminação das revisões	Data	Nome
00	EMISSÃO INICIAL	01/05/17	BRUNO S.

Data	01/05/2017	Visto
Desenhado	BRUNO S.	
Verificado	HELIO A.	
Aprovado		

MILLE ENGENHARIA
Rua Serrana,192 - Jd. Santa Clara
Guarulhos/SP - CEP 07123 110
Fone: (11) 2468 1627
e-mail: eng@mille.com.br

Nº des. DIG-625.017-DPR Rev. 00

Esc. S/C | Localiz. FDRZOO.dwg | Folha A3

Cliente: FUNDAÇÃO PARQUE ZOOLÓGICO DE SÃO PAULO

Identif.: ZOOLÓGICO - DIAGRAMA UNIFILAR GERAL

Título: QUADROS DE BAIXA TENSÃO
SUBESTAÇÕES DE ENERGIA E DISTRIBUIÇÃO

FORM. A3-420x297

SETOR OFICINAS

QDLF - 011 (PINTURA)

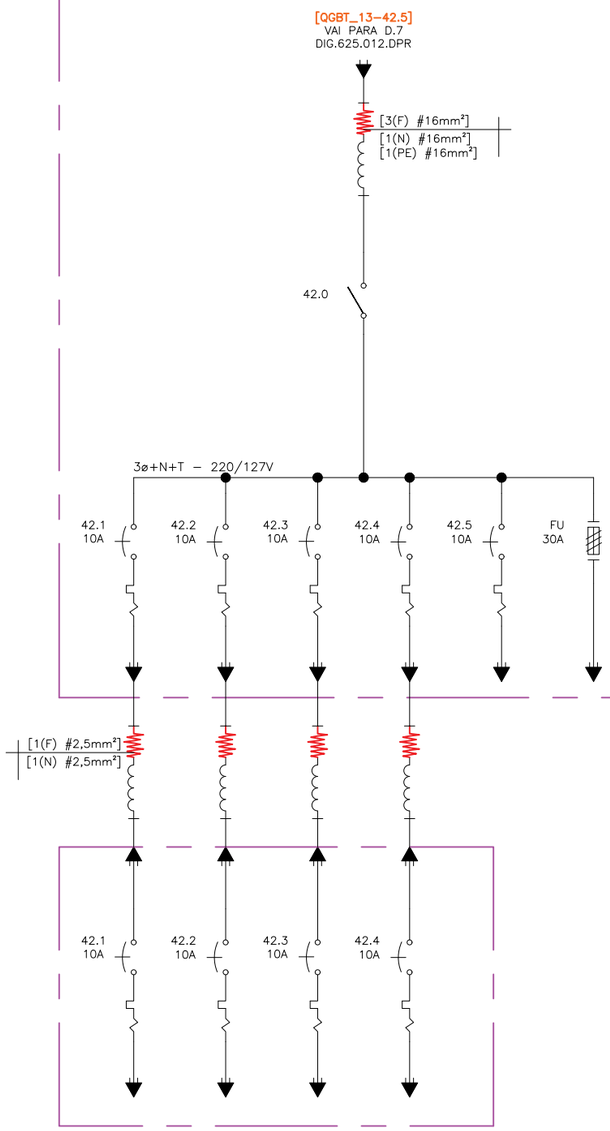

SETOR OFICINAS

QDLF - 012 (SECAGEM DE PINTURA)

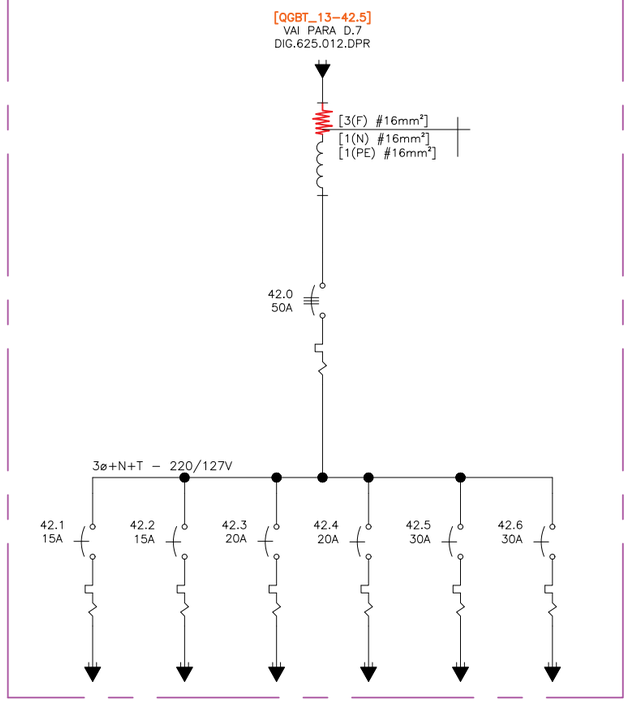

SETOR OFICINAS

QDLF - 013 (MARCENARIA - MÁQUINAS)

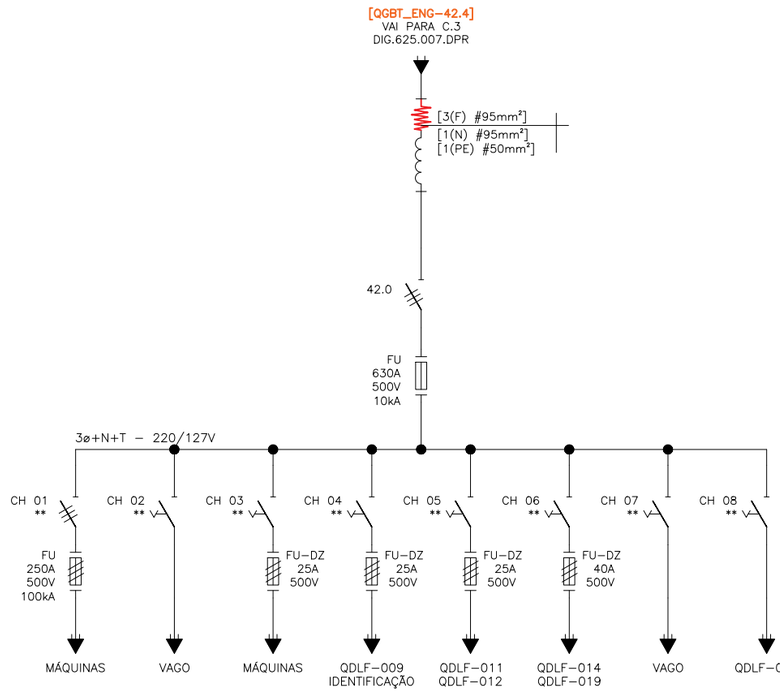

Nº	Discriminação das revisões	Data	Nome
00	EMISSÃO INICIAL	01/05/17	BRUNO S.

Data	01/05/2017	Visto
Desenhado	BRUNO S.	
Verificado	HELIO A.	
Aprovado		

MILLE ENGENHARIA
Rua Serrana,192 - Jd. Santa Clara
Guarulhos/SP - CEP 07123 110
Fone: (11) 2468 1627
e-mail: eng@mille.com.br

Nº des. DIG-625.018-DPR Rev. 00

Esc. S/C Localiz. FDRZOO.dwg Folha A3

Cliente: FUNDAÇÃO PARQUE ZOOLÓGICO DE SÃO PAULO

Identif.: ZOOLÓGICO - DIAGRAMA UNIFILAR GERAL

Título: QUADROS DE BAIXA TENSÃO
SUBESTAÇÕES DE ENERGIA E DISTRIBUIÇÃO

FORM. A3-420x297

SETOR OFICINAS

QDLF - 014 (MARCENARIA ESSENCIAIS)

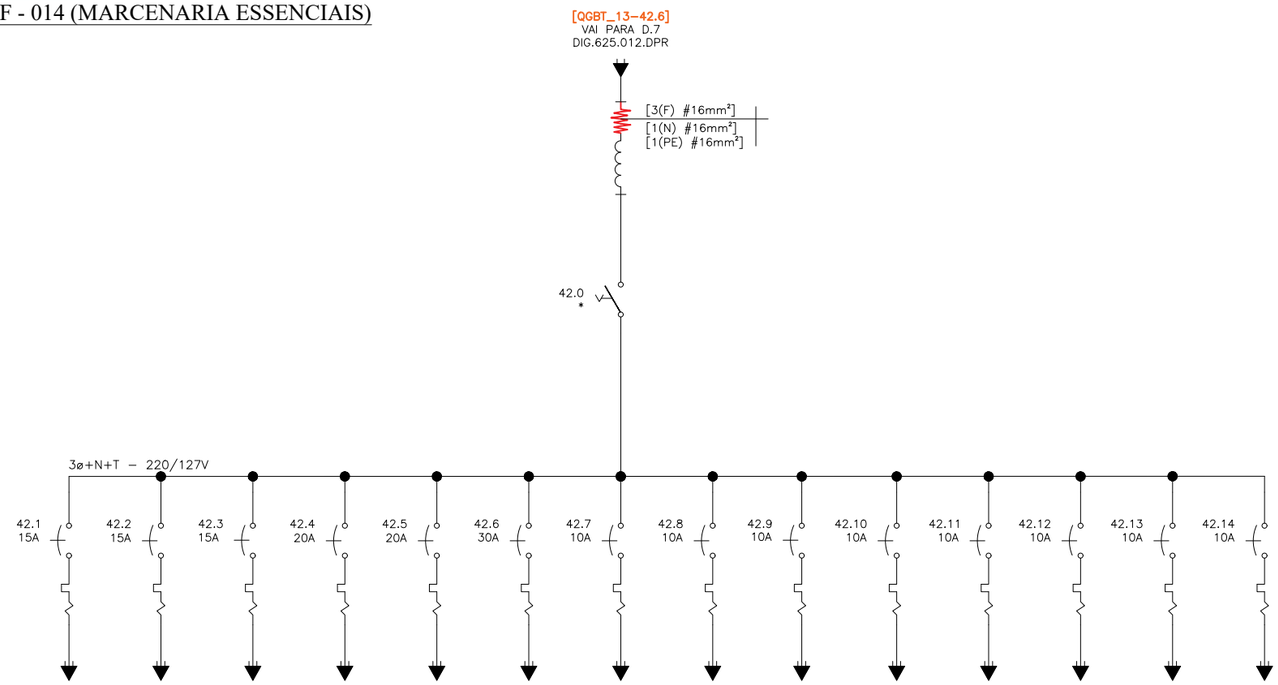

SETOR OFICINAS

QDF - 01 (MÁQUINAS)

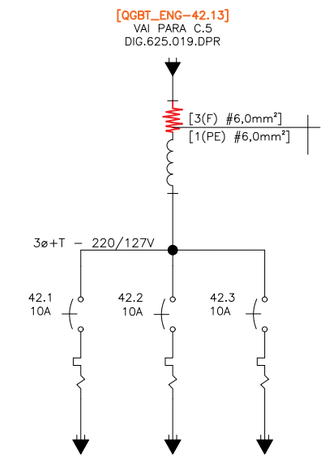

SETOR OFICINAS

QDF - 02 (MÁQUINAS)

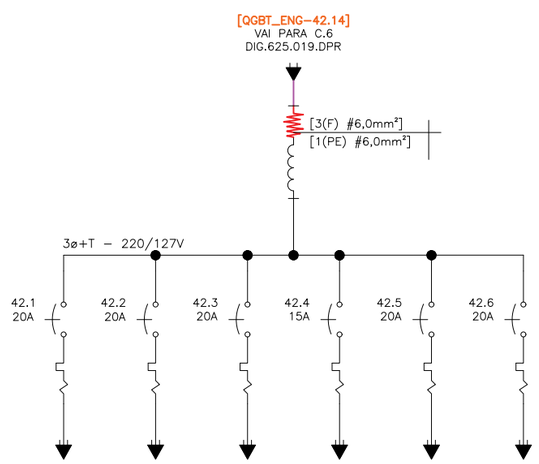

SETOR OFICINAS

QDF - 03 (MÁQUINAS)

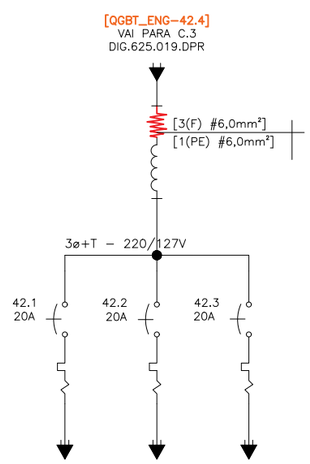

SETOR OFICINAS

QDF - 04 (MÁQUINAS)

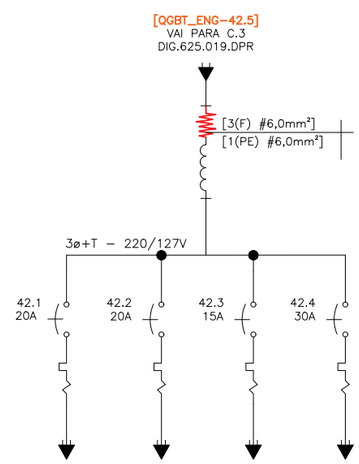

SETOR OFICINAS

QDF - 05 (MÁQUINAS)

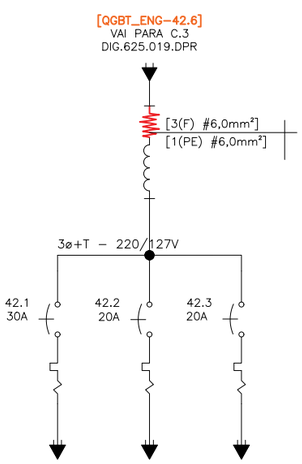

Nº	Discriminação das revisões	Data	Nome
00	EMISSÃO INICIAL	01/05/17	BRUNO S.

Data	01/05/2017	Visto
Desenhado	BRUNO S.	
Verificado	HELIO A.	
Aprovado		

MILLE ENGENHARIA
Rua Serrana,192 - Jd. Santa Clara
Guarulhos/SP - CEP 07123 110
Fone: (11) 2468 1627
e-mail: eng@mille.com.br

Nº des. DIG-625.019-DPR Rev. 00

Esc. S/C Localiz. FDRZOO.dwg Folha A3

Cliente: FUNDAÇÃO PARQUE ZOOLÓGICO DE SÃO PAULO

Identif.: ZOOLÓGICO - DIAGRAMA UNIFILAR GERAL

Título: QUADROS DE BAIXA TENSÃO
SUBESTAÇÕES DE ENERGIA E DISTRIBUIÇÃO

FORM. A3-420x297

SETOR - AMBIENTE

QDLF - 015 (DEPÓSITO DE FERRAMENTAS)

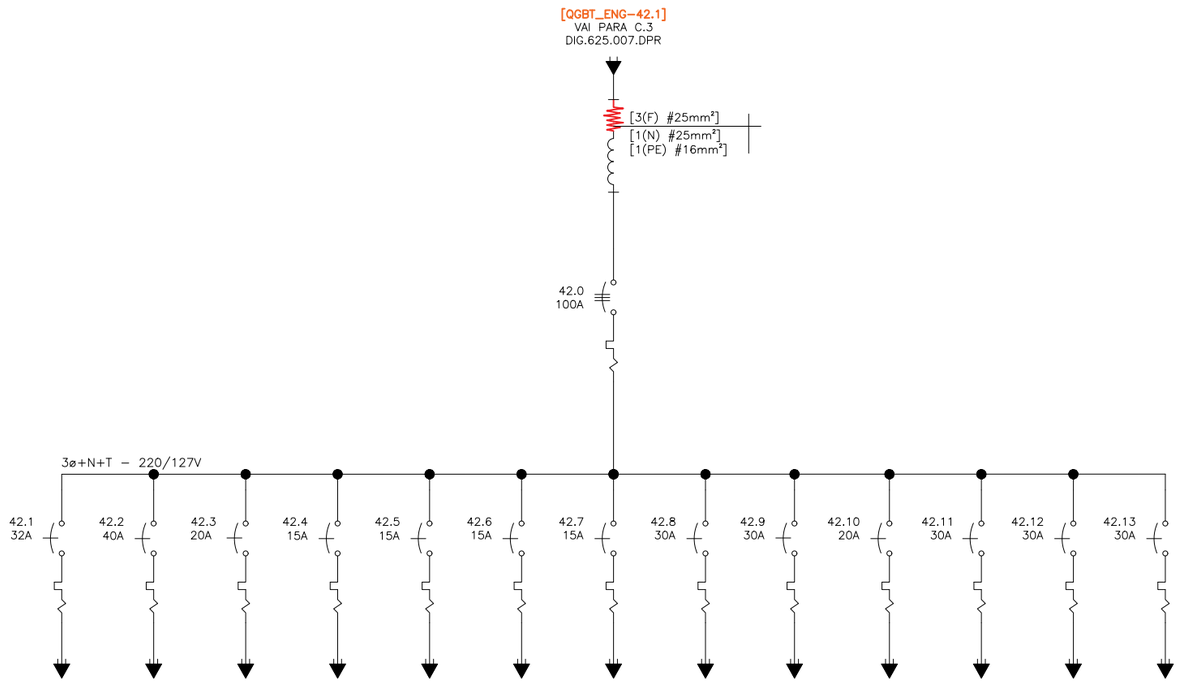

Nº	Discriminação das revisões	Data	Nome
00	EMISSÃO INICIAL	01/05/17	BRUNO S.

Data	01/05/2017	Visto
Desenhado	BRUNO S.	
Verificado	HELIO A.	
Aprovado		

MILLE ENGENHARIA
Rua Serrana,192 - Jd. Santa Clara
Guarulhos/SP - CEP 07123 110
Fone: (11) 2468 1627
e-mail: eng@mille.com.br

N° des. DIG-625.020-DPR

Rev. 00

Esc. S/C | Localiz. FDRZOO.dwg | Folha A3

Cliente: FUNDAÇÃO PARQUE ZOOLÓGICO DE SÃO PAULO

Identif.: ZOOLÓGICO - DIAGRAMA UNIFILAR GERAL

Título: QUADROS DE BAIXA TENSÃO
SUBESTAÇÕES DE ENERGIA E DISTRIBUIÇÃO

FORM. A3-420x297

SETOR - ENGENHARIA

QDLF - 016 (OPERACIONAL)

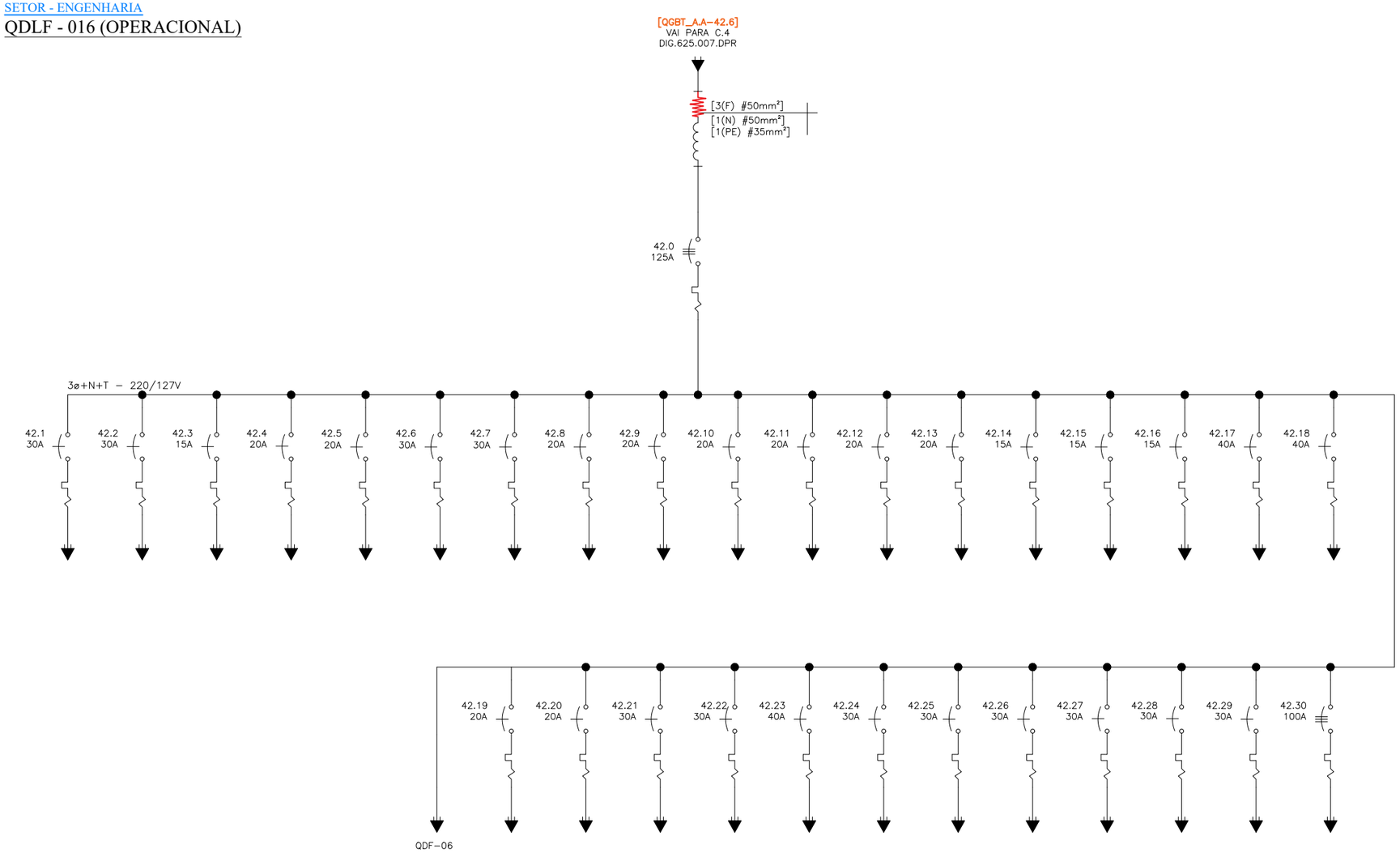

Nº	Discriminação das revisões	Data	Nome
00	EMISSÃO INICIAL	01/05/17	BRUNO S.

Data	01/05/2017	Visto
Desenhado	BRUNO S.	
Verificado	HELIO A.	
Aprovado		

MILLE ENGENHARIA
Rua Serrana,192 - Jd. Santa Clara
Guarulhos/SP - CEP 07123 110
Fone: (11) 2468 1627
e-mail: eng@mille.com.br

Cliente: FUNDAÇÃO PARQUE ZOOLÓGICO DE SÃO PAULO

Identif.: ZOOLÓGICO - DIAGRAMA UNIFILAR GERAL

Título: QUADROS DE BAIXA TENSÃO
SUBESTAÇÕES DE ENERGIA E DISTRIBUIÇÃO

Nº des.: DIG-625.021-DPR

Rev.: 00

Esc.: S/C | Localiz.: FDRZOO.dwg | Folha: A3

FORM. A3-420x297

SETOR - ENGENHARIA

QDF - 06 (PLOTTER)

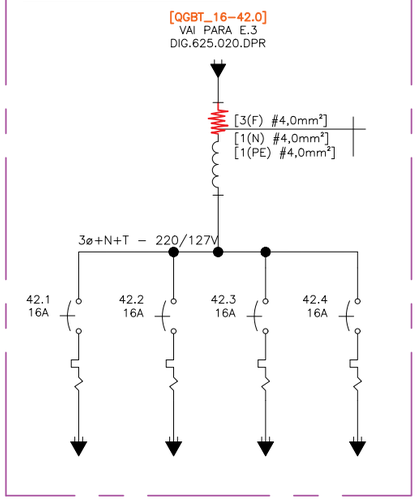

SETOR - AMBIENTE

QDLF - 017 (VESTIÁRIO FEMININO)

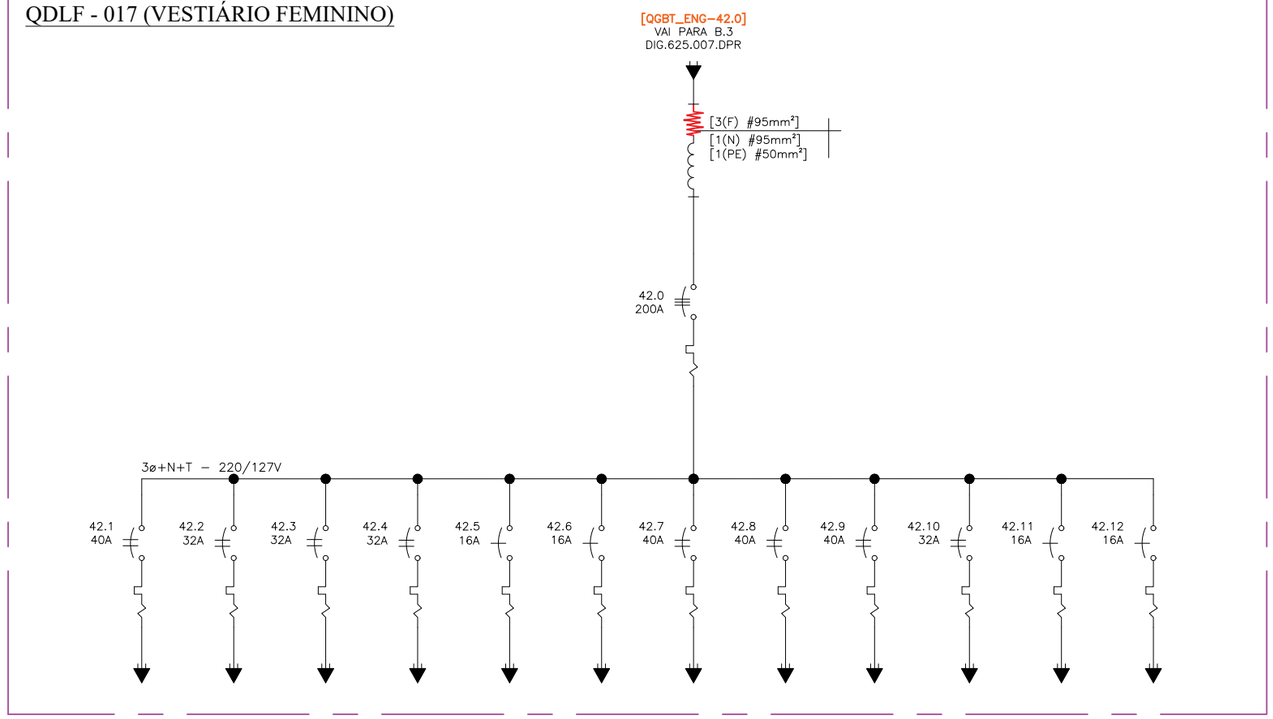

Nº	Discriminação das revisões	Data	Nome
00	EMISSÃO INICIAL	01/05/17	BRUNO S.

		Visto
Data	01/05/2017	
Desenhado	BRUNO S.	
Verificado	HELIO A.	
Aprovado		

MILLE ENGENHARIA
Rua Serrana,192 - Jd. Santa Clara
Guarulhos/SP - CEP 07123 110
Fone: (11) 2468 1627
e-mail: eng@mille.com.br

Nº des. DIG-625.022-DPR

Rev. 00

Esc. S/C | Localiz. FDRZOO.dwg | Folha A3

Cliente: FUNDAÇÃO PARQUE ZOOLÓGICO DE SÃO PAULO

Identif.: ZOOLÓGICO - DIAGRAMA UNIFILAR GERAL

Título: QUADROS DE BAIXA TENSÃO
SUBESTAÇÕES DE ENERGIA E DISTRIBUIÇÃO

FORM. A3-420x297

SETOR - REFEITÓRIO

QDLF - 017 (COZINHA)

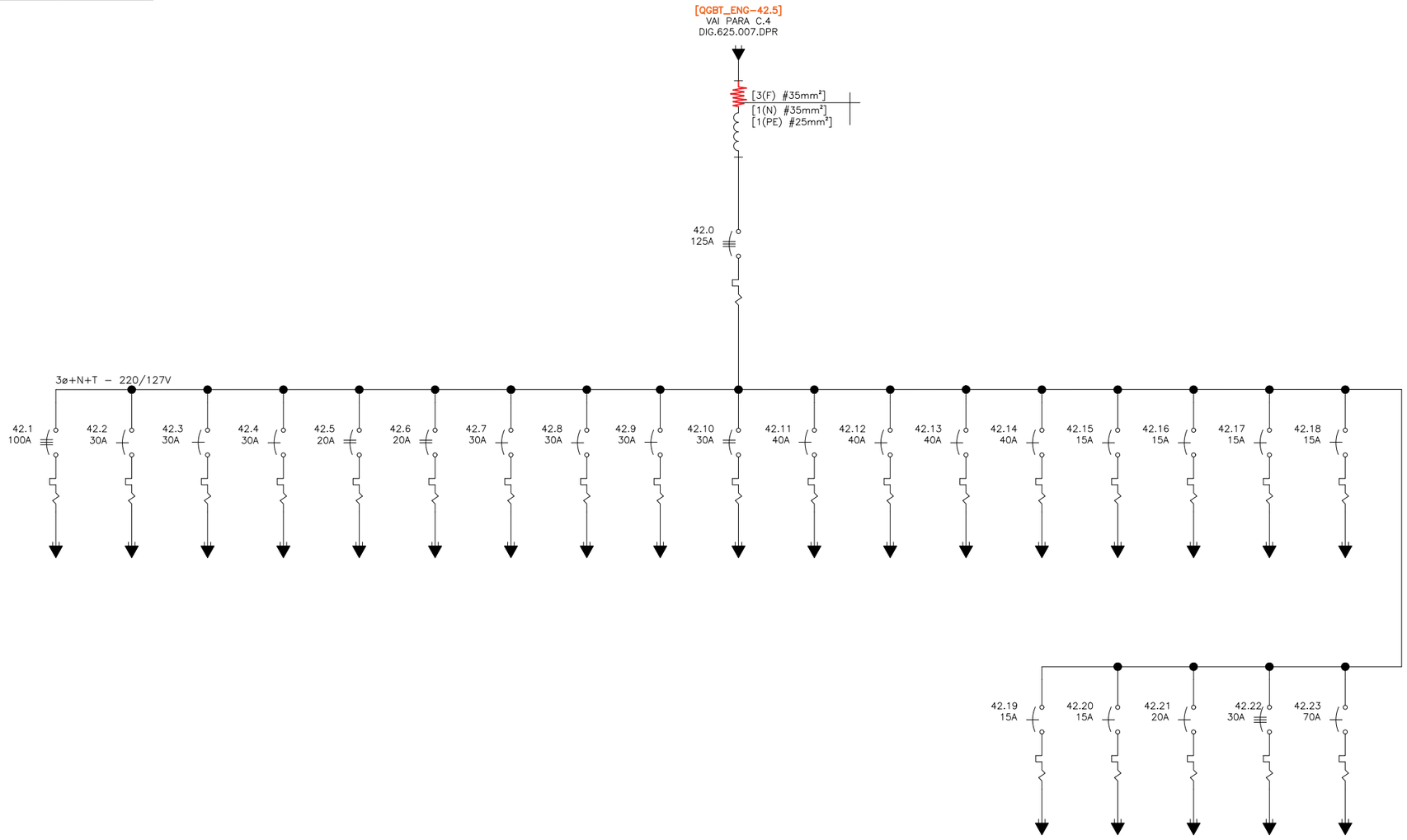

Nº	Discriminação das revisões	Data	Nome
00	EMISSÃO INICIAL	01/05/17	BRUNO S.

	Data	Visto
	01/05/2017	
Desenhado	BRUNO S.	
Verificado	HELIO A.	
Aprovado		

MILLE ENGENHARIA
Rua Serrana,192 - Jd. Santa Clara
Guarulhos/SP - CEP 07123 110
Fone: (11) 2468 1627
e-mail: eng@mille.com.br

Cliente: FUNDAÇÃO PARQUE ZOOLÓGICO DE SÃO PAULO

Identif.: ZOOLÓGICO - DIAGRAMA UNIFILAR GERAL

Título: QUADROS DE BAIXA TENSÃO
SUBESTAÇÕES DE ENERGIA E DISTRIBUIÇÃO

Nº des.: DIG-625.023-DPR

Rev.: 00

Esc.: S/C | Localiz.: FDRZOO.dwg | Folha: A3

FORM. A3-420x297

SETOR - REFEITÓRIO

QDLF - 018 (ADMINISTRAÇÃO)

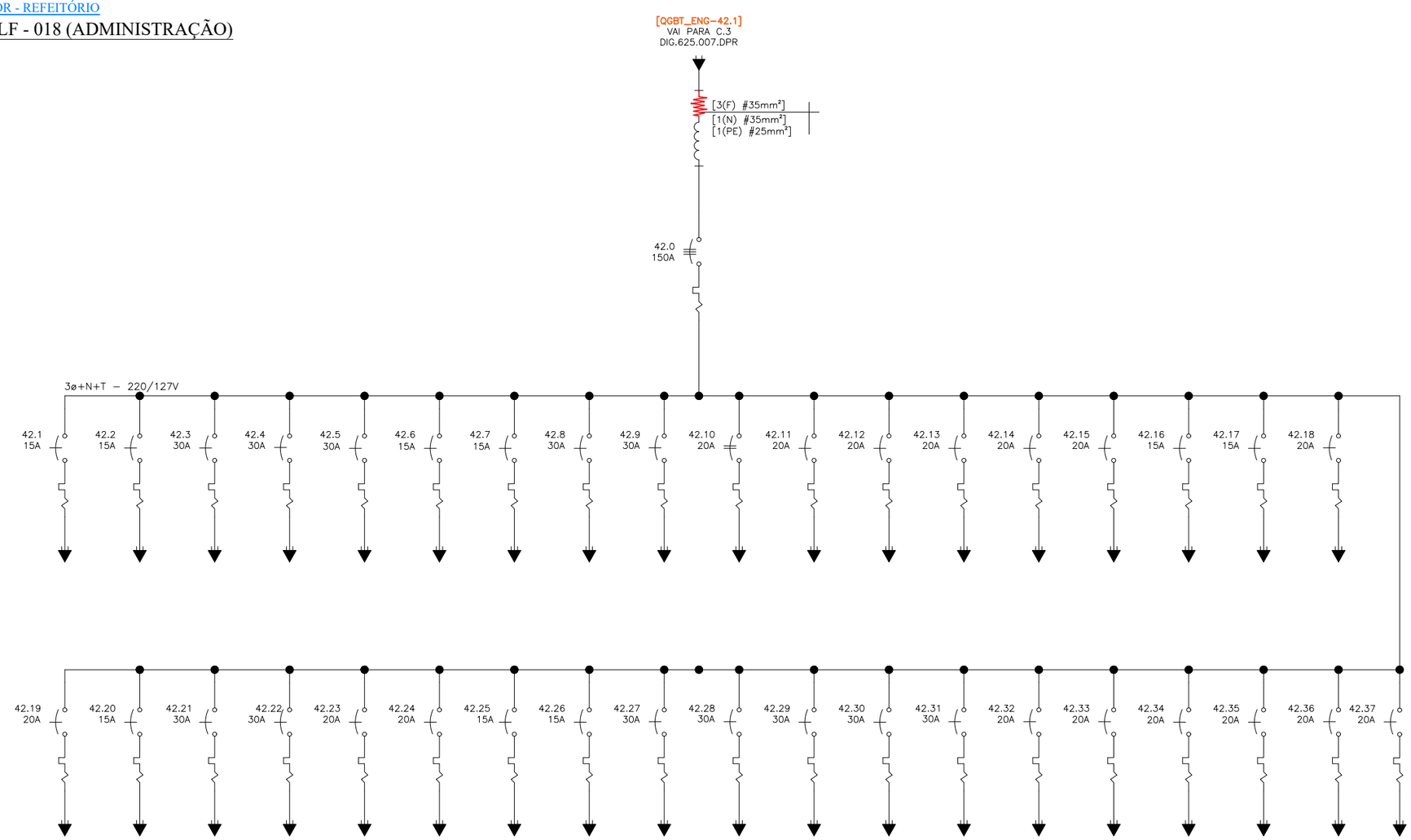

Nº	Discriminação das revisões	Data	Nome
00	EMISSÃO INICIAL	01/05/17	BRUNO S.

Data	01/05/2017	Visto
Desenhado	BRUNO S.	
Verificado	HELIO A.	
Aprovado		

MILLE ENGENHARIA
Rua Serrana,192 - Jd. Santa Clara
Guarulhos/SP - CEP 07123 110
Fone: (11) 2468 1627
e-mail: eng@mille.com.br

Nº des. DIG-625.024-DPR

Rev. 00

Esc. S/C | Localiz. FDRZOO.dwg | Folha A3

Cliente: FUNDAÇÃO PARQUE ZOOLÓGICO DE SÃO PAULO

Identif.: ZOOLÓGICO - DIAGRAMA UNIFILAR GERAL

Título: QUADROS DE BAIXA TENSÃO
SUBESTAÇÕES DE ENERGIA E DISTRIBUIÇÃO

FORM. A3-420x297

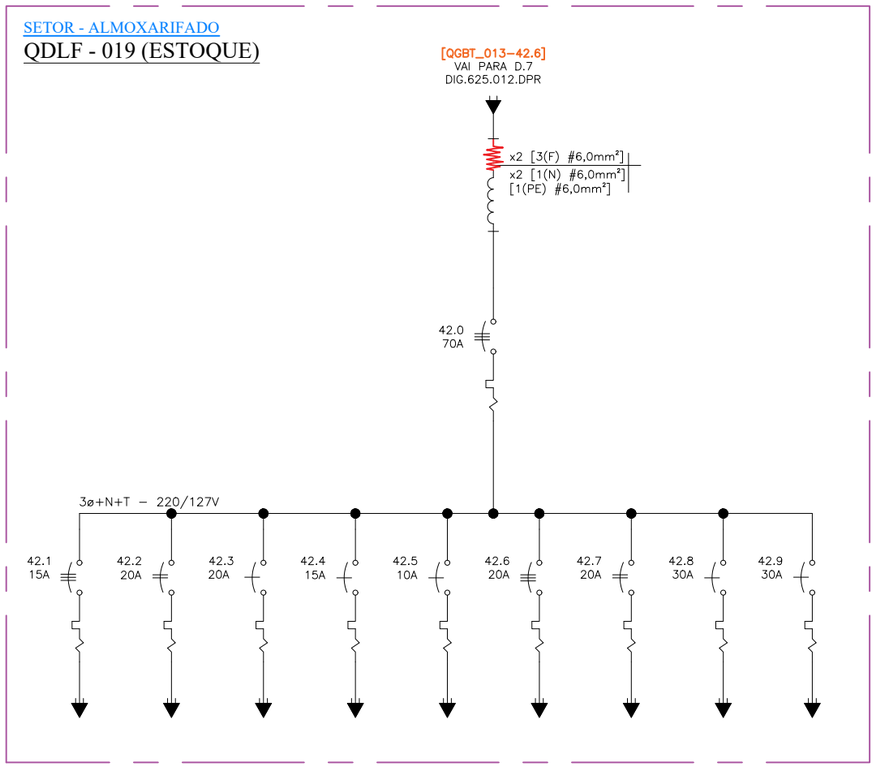

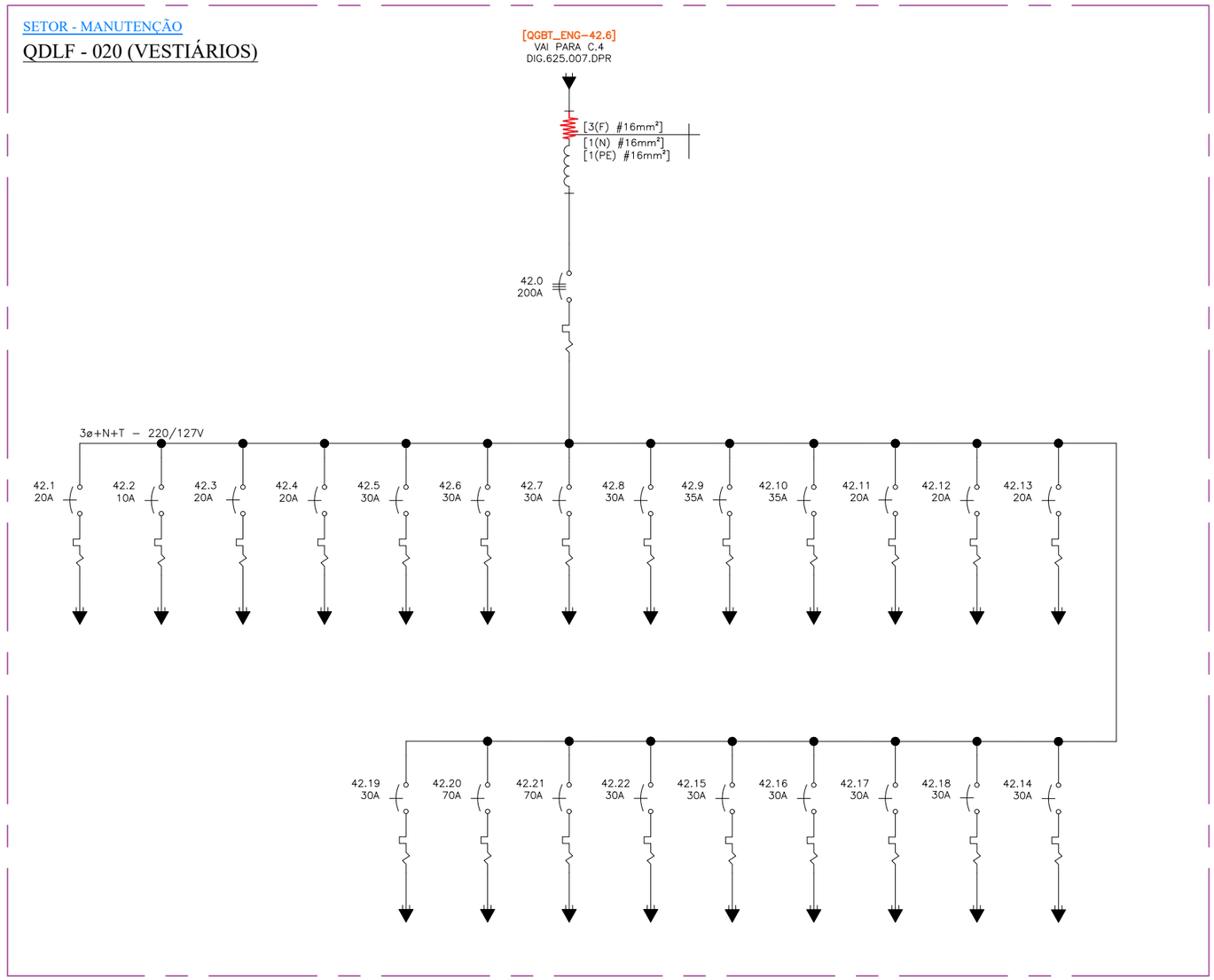

Nº	Discriminação das revisões	Data	Nome
00	EMISSÃO INICIAL	01/05/17	BRUNO S.

Data	01/05/2017	Visto
Desenhado	BRUNO S.	
Verificado	HELIO A.	
Aprovado		

MILLE ENGENHARIA
Rua Serrana,192 - Jd. Santa Clara
Guarulhos/SP - CEP 07123 110
Fone: (11) 2468 1627
e-mail: eng@mille.com.br

Nº des. DIG-625.025-DPR
Rev. 00
Esc. S/C
Localiz. FDRZOO.dwg
Folha A3

Cliente: FUNDAÇÃO PARQUE ZOOLÓGICO DE SÃO PAULO
Identif.: ZOOLÓGICO - DIAGRAMA UNIFILAR GERAL
Título: QUADROS DE BAIXA TENSÃO
SUBESTAÇÕES DE ENERGIA E DISTRIBUIÇÃO

FORM. A3-420x297

SETOR - DEPÓSITOS

QDLF - 021 (DEPÓSITO DE PRODUTOS QUÍMICOS III)

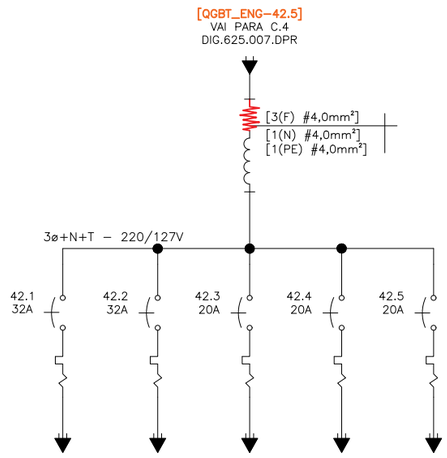

SETOR - VESTIÁRIO

QDLF - 022 (VESTIÁRIO MASCULINO GERAL)

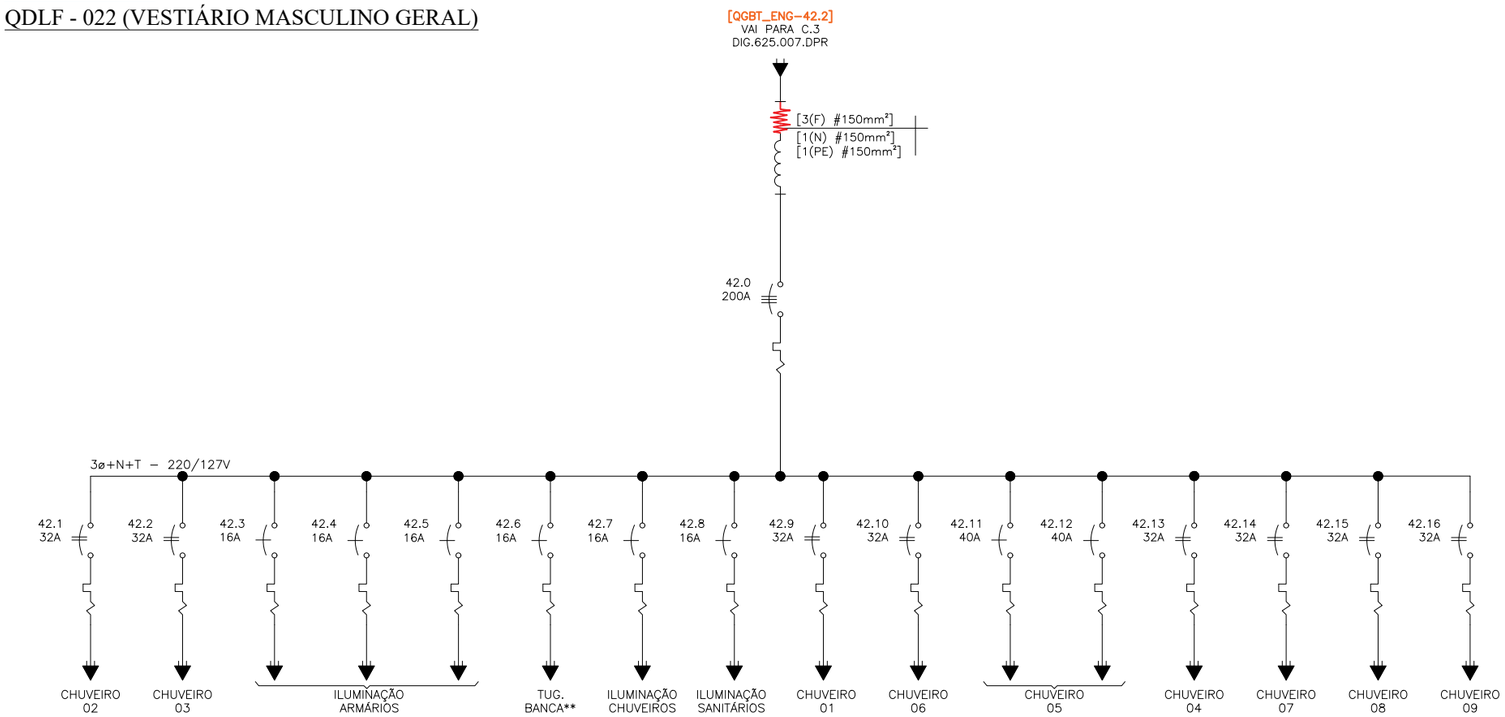

Nº	Discriminação das revisões	Data	Nome
00	EMISSÃO INICIAL	01/05/17	BRUNO S.

	Data	Visto
	01/05/2017	
Desenhado	BRUNO S.	
Verificado	HELIO A.	
Aprovado		

MILLE ENGENHARIA
Rua Serrana,192 - Jd. Santa Clara
Guarulhos/SP - CEP 07123 110
Fone: (11) 2468 1627
e-mail: eng@mille.com.br

N° des. DIG-625.026-DPR Rev. 00

Esc. S/C | Localiz. FDRZOO.dwg | Folha A3

Cliente: FUNDAÇÃO PARQUE ZOOLÓGICO DE SÃO PAULO

Identif.: ZOOLÓGICO - DIAGRAMA UNIFILAR GERAL

Título: QUADROS DE BAIXA TENSÃO
SUBESTAÇÕES DE ENERGIA E DISTRIBUIÇÃO

FORM. A3-420x297

SETOR - PECA

QDLF - 023 (VESTIÁRIO)

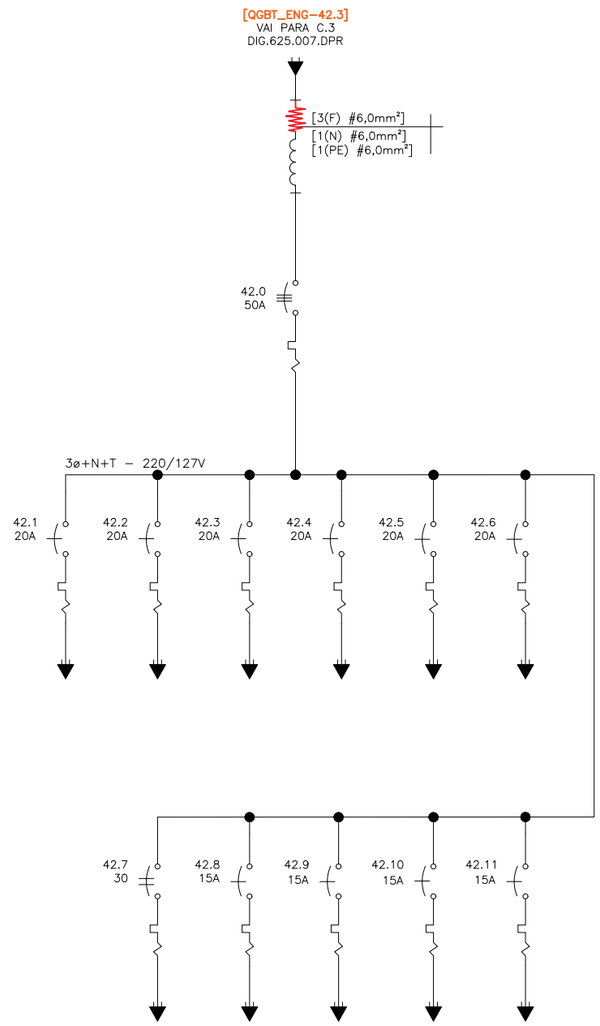

SETOR - PECA

QDLF - 024 (COZINHA)

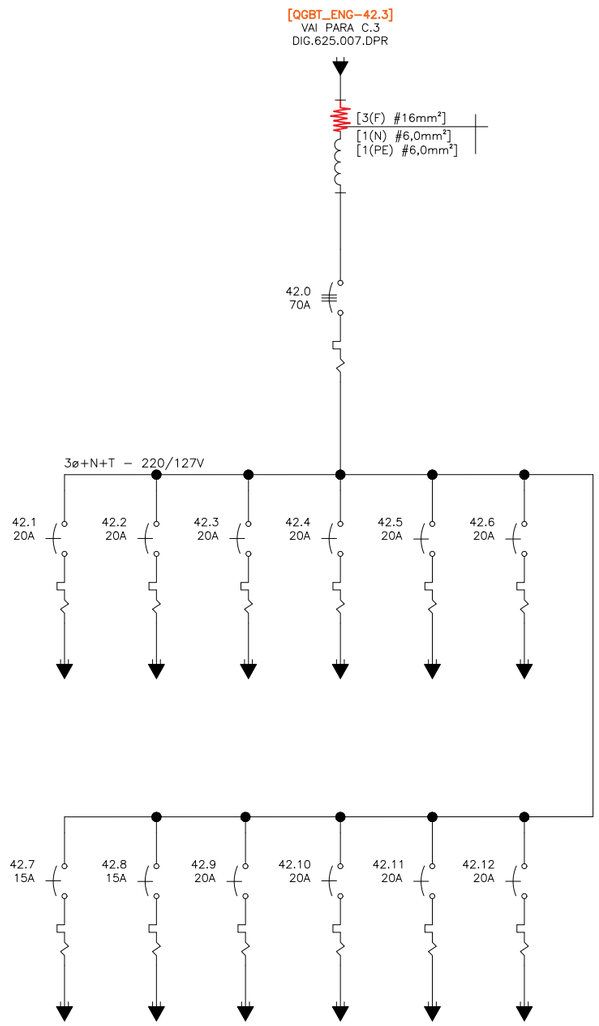

SETOR - PECA

QDF - 07 (CHOCADEIRA DE AVES)

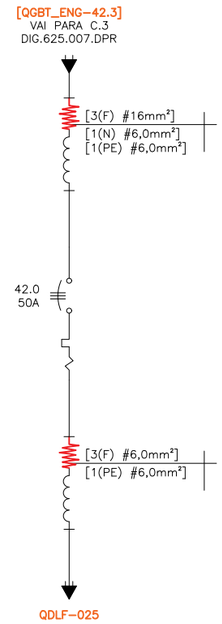

Nº	Discriminação das revisões	Data	Nome
00	EMISSÃO INICIAL	01/05/17	BRUNO S.

Data	01/05/2017	Visto
Desenhado	BRUNO S.	
Verificado	HELIO A.	
Aprovado		

MILLE ENGENHARIA
Rua Serrana,192 - Jd. Santa Clara
Guarulhos/SP - CEP 07123 110
Fone: (11) 2468 1627
e-mail: eng@mille.com.br

Nº des. DIG-625.027-DPR Rev. 00

Esc. S/C | Localiz. FDRZOO.dwg | Folha A3

Cliente: FUNDAÇÃO PARQUE ZOOLÓGICO DE SÃO PAULO

Identif.: ZOOLÓGICO - DIAGRAMA UNIFILAR GERAL

Título: QUADROS DE BAIXA TENSÃO
SUBESTAÇÕES DE ENERGIA E DISTRIBUIÇÃO

FORM. A3-420x297

SETOR - AVES

QDLF - 025 (CHOCADEIRA DE AVES - ÁREA TÉCNICA)

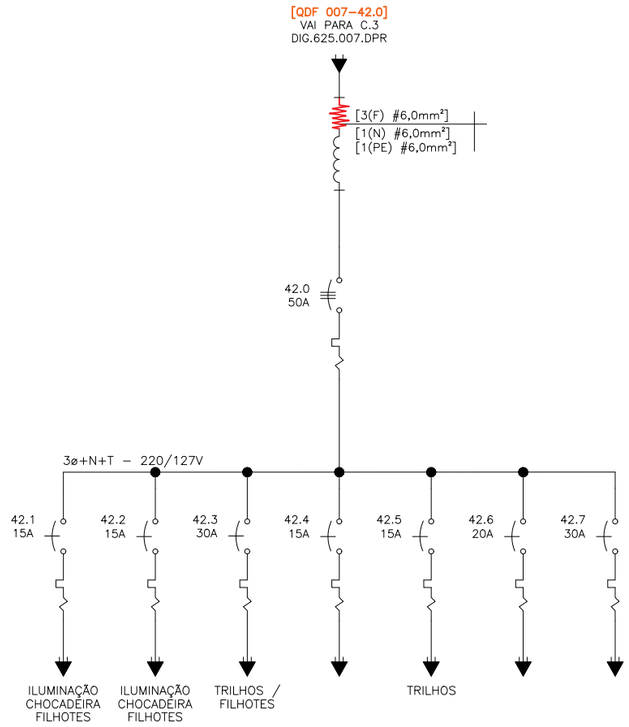

SETOR - AVES

QDLF - 026 (CHOCADEIRA DE AVES - ÁREA TÉCNICA)

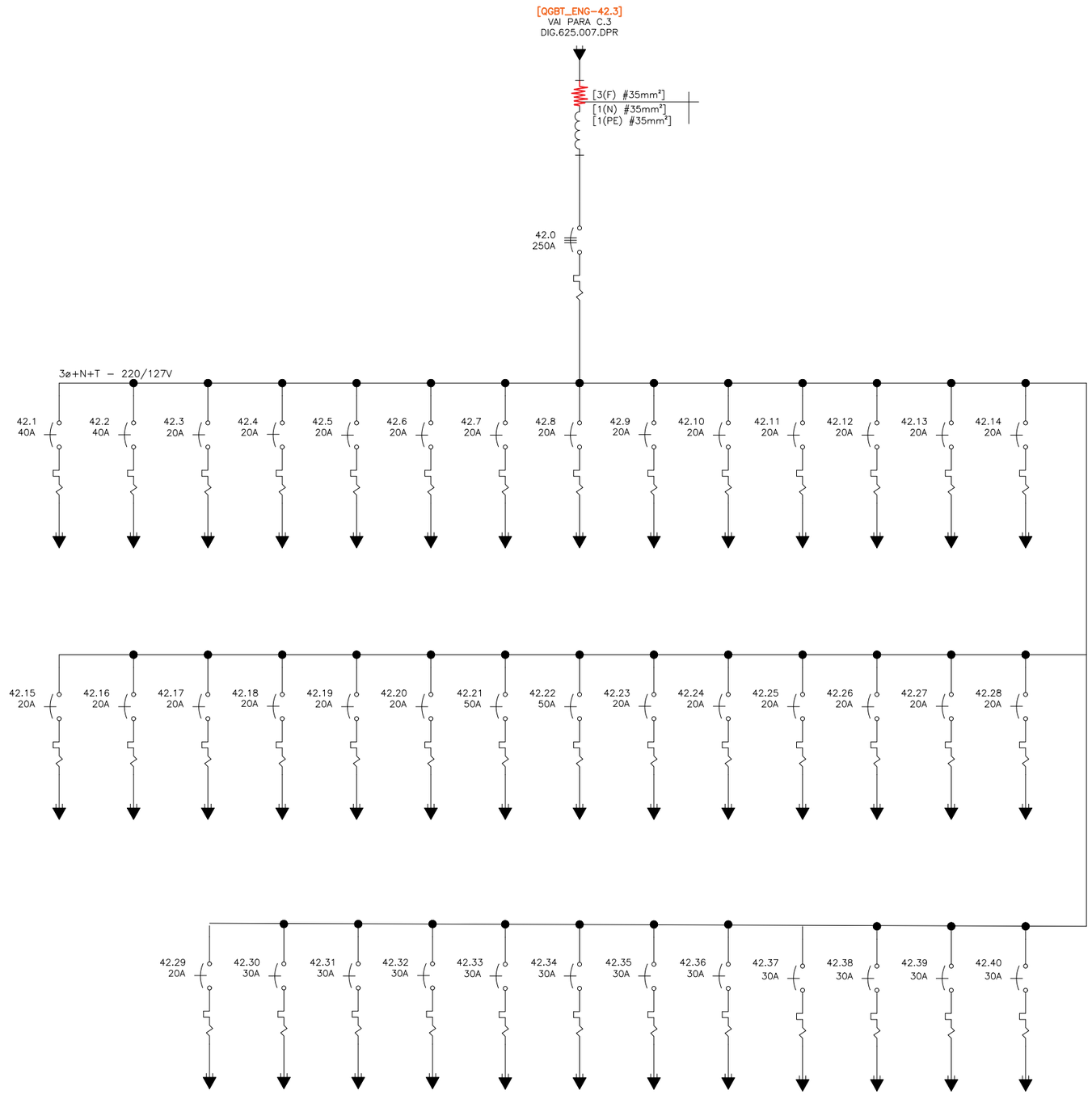

Nº	Discriminação das revisões	Data	Nome
00	EMISSÃO INICIAL	01/05/17	BRUNO S.

	Data	Visto
	01/05/2017	
Desenhado	BRUNO S.	
Verificado	HELIO A.	
Aprovado		

MILLE ENGENHARIA
Rua Serrana,192 - Jd. Santa Clara
Guarulhos/SP - CEP 07123 110
Fone: (11) 2468 1627
e-mail: eng@mille.com.br

Cliente: FUNDAÇÃO PARQUE ZOOLÓGICO DE SÃO PAULO

Identif.: ZOOLÓGICO - DIAGRAMA UNIFILAR GERAL

Título: QUADROS DE BAIXA TENSÃO
SUBESTAÇÕES DE ENERGIA E DISTRIBUIÇÃO

Nº des.: DIG-625.028-DPR

Rev.: 00

Esc.: S/C | Localiz.: FDRZOO.dwg | Folha: A3

FORM. A3-420x297

SETOR - RÉPTEIS

QDLF - 028 (LAVANDERIA)

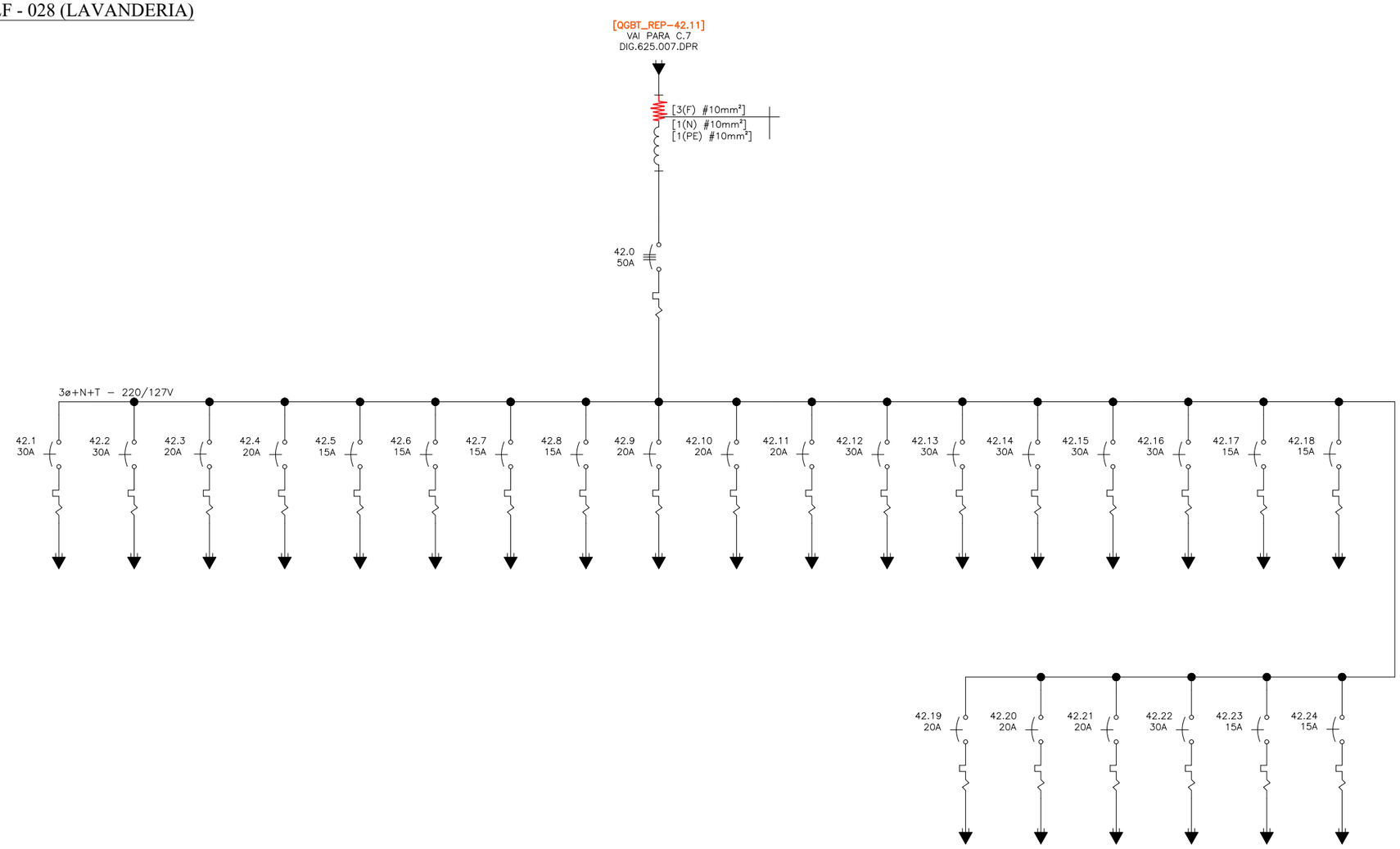

Nº	Discriminação das revisões	Data	Nome
00	EMISSÃO INICIAL	01/05/17	BRUNO S.

		Visto
Data	01/05/2017	
Desenhado	BRUNO S.	
Verificado	HELIO A.	
Aprovado		

MILLE ENGENHARIA
Rua Serrana,192 - Jd. Santa Clara
Guarulhos/SP - CEP 07123 110
Fone: (11) 2468 1627
e-mail: eng@mille.com.br

Nº des. DIG-625.029-DPR

Rev. 00

Esc. S/C | Localiz. FDRZOO.dwg | Folha A3

Cliente: FUNDAÇÃO PARQUE ZOOLÓGICO DE SÃO PAULO

Identif.: ZOOLÓGICO - DIAGRAMA UNIFILAR GERAL

Título: QUADROS DE BAIXA TENSÃO
SUBESTAÇÕES DE ENERGIA E DISTRIBUIÇÃO

FORM. A3-420x297

SETOR - SISTEMA DE GESTÃO INTEGRADA

QDLF - 027 (PRÉDIO DO D.E.D)

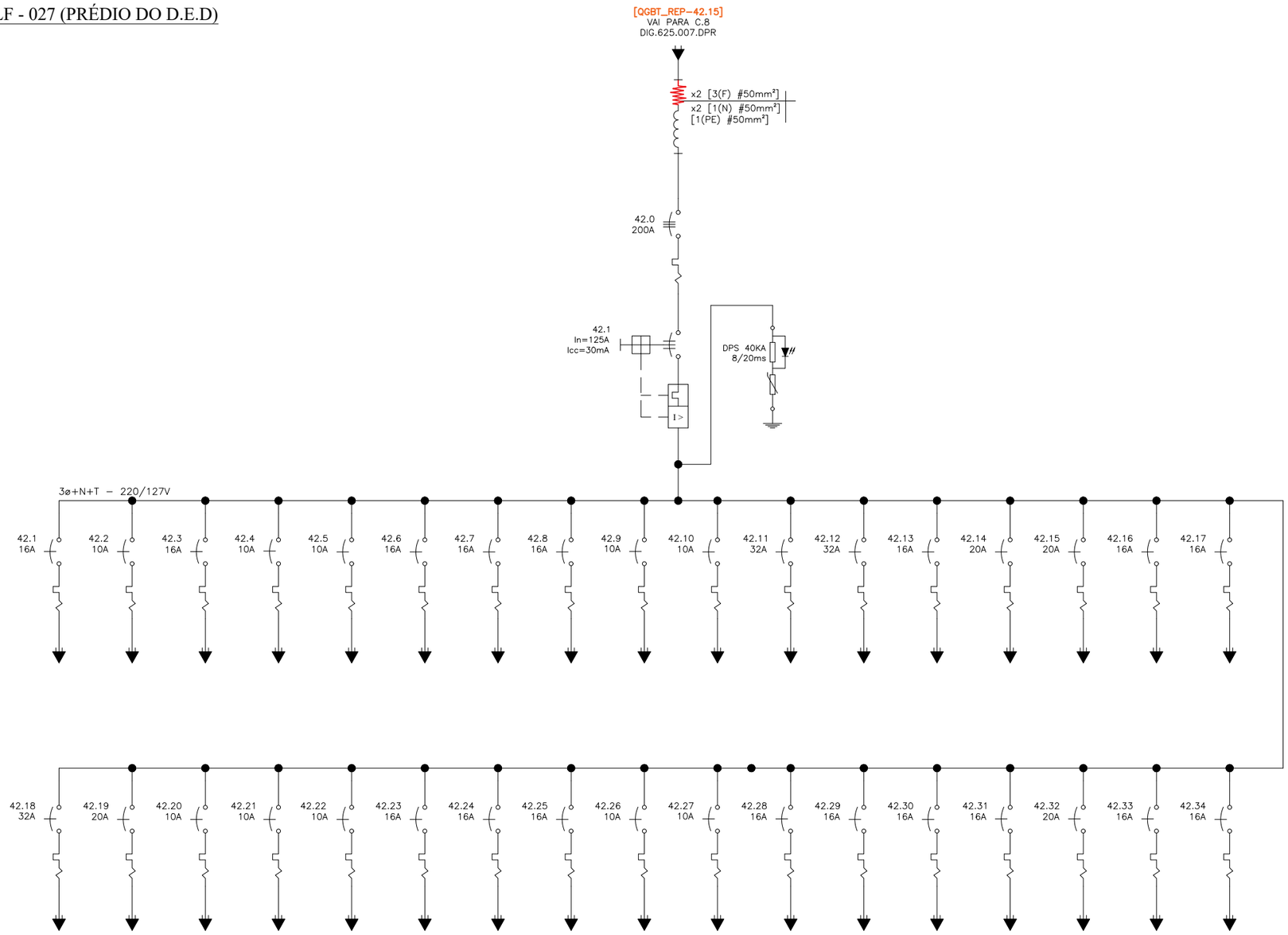

Nº	Discriminação das revisões	Data	Nome
00	EMISSÃO INICIAL	01/05/17	BRUNO S.

		Visto
Data	01/05/2017	
Desenhado	BRUNO S.	
Verificado	HELIO A.	
Aprovado		

MILLE ENGENHARIA
Rua Serrana,192 - Jd. Santa Clara
Guarulhos/SP - CEP 07123 110
Fone: (11) 2468 1627
e-mail: eng@mille.com.br

Nº des. DIG-625.030-DPR Rev. 00

Esc. S/C | Localiz. FDRZOO.dwg | Folha A3

Cliente: FUNDAÇÃO PARQUE ZOOLÓGICO DE SÃO PAULO

Identif.: ZOOLÓGICO - DIAGRAMA UNIFILAR GERAL

Título: QUADROS DE BAIXA TENSÃO
SUBESTAÇÕES DE ENERGIA E DISTRIBUIÇÃO

FORM. A3-420x297

SETOR - DCB

QDLF - 029 (EXTERNO)

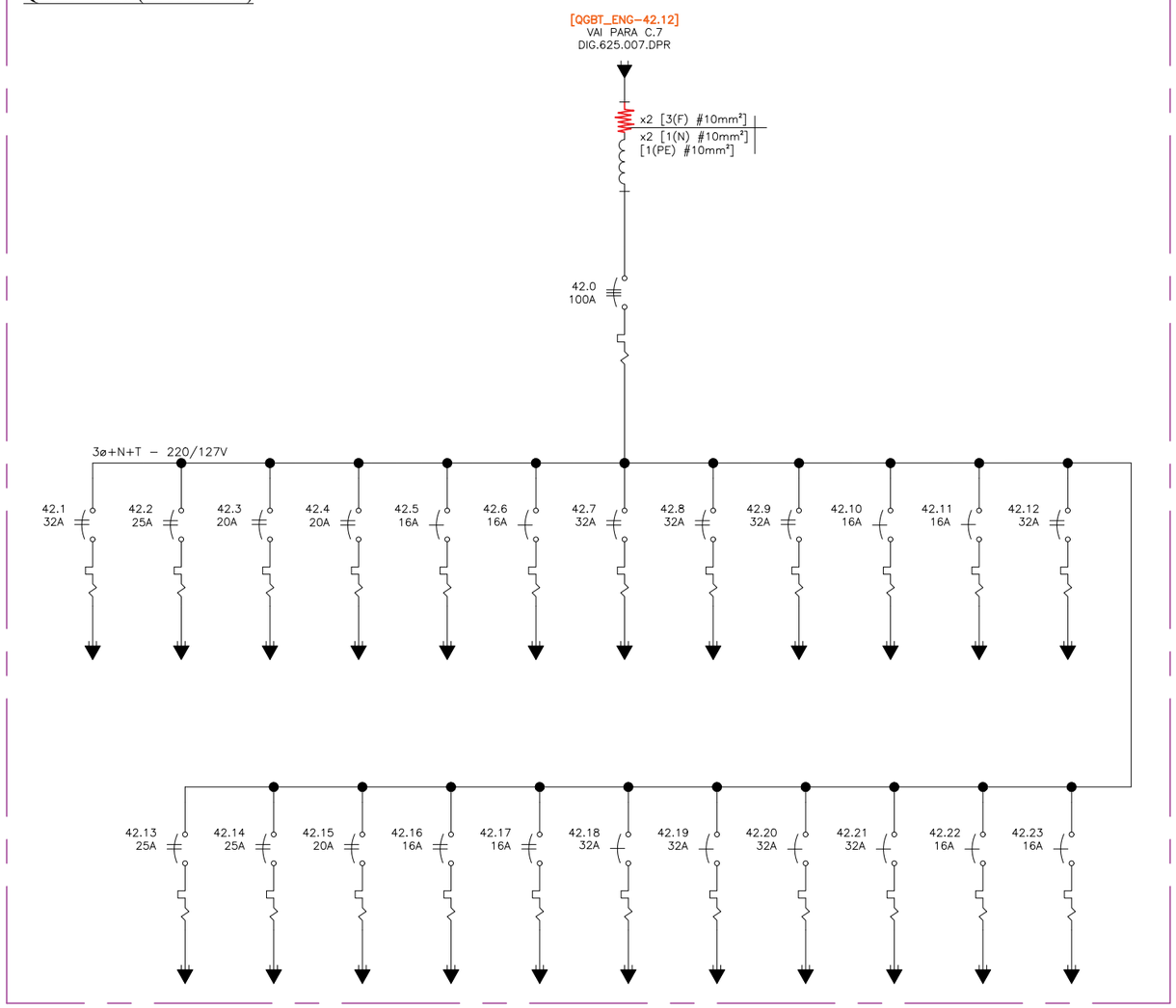

SETOR - FONTE

QDLF - 030 (EXTERNO)

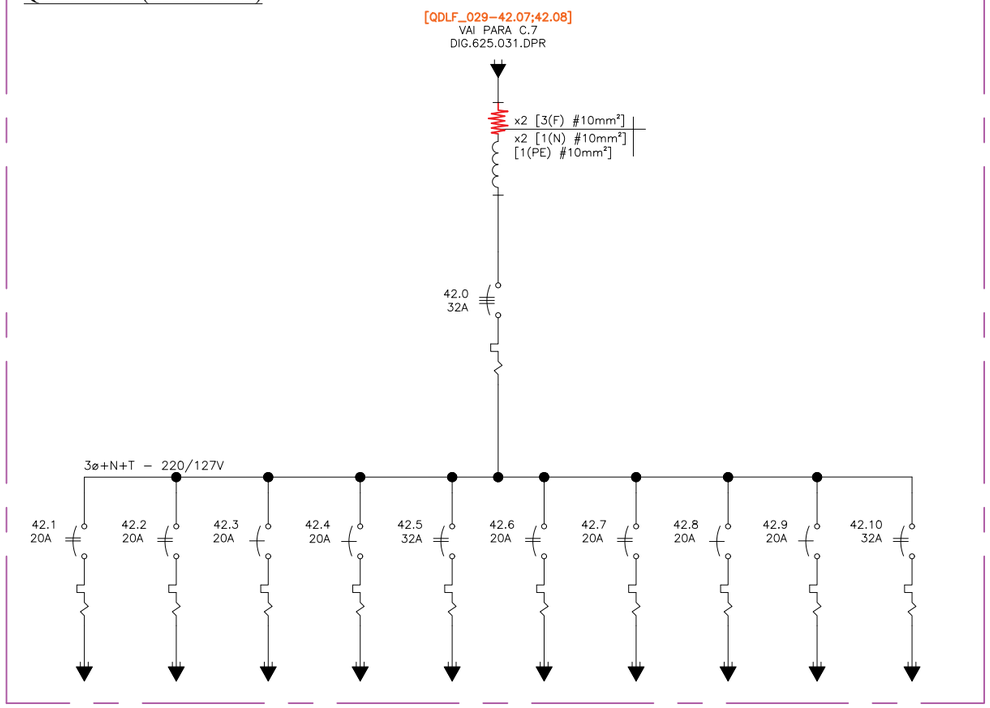

Nº	Discriminação das revisões	Data	Nome
00	EMISSÃO INICIAL	01/05/17	BRUNO S.

	Data	Visto
	01/05/2017	
Desenhado	BRUNO S.	
Verificado	HELIO A.	
Aprovado		

MILLE ENGENHARIA
Rua Serrana,192 - Jd. Santa Clara
Guarulhos/SP - CEP 07123 110
Fone: (11) 2468 1627
e-mail: eng@mille.com.br

Nº des. DIG-625.031-DPR Rev. 00

Esc. S/C | Localiz. FDRZOO.dwg | Folha A3

Cliente: FUNDAÇÃO PARQUE ZOOLÓGICO DE SÃO PAULO

Identif.: ZOOLÓGICO - DIAGRAMA UNIFILAR GERAL

Título: QUADROS DE BAIXA TENSÃO
SUBESTAÇÕES DE ENERGIA E DISTRIBUIÇÃO

FORM. A3-420x297

SETOR - LABORATÓRIO

QDAC - I (TÉRREO)

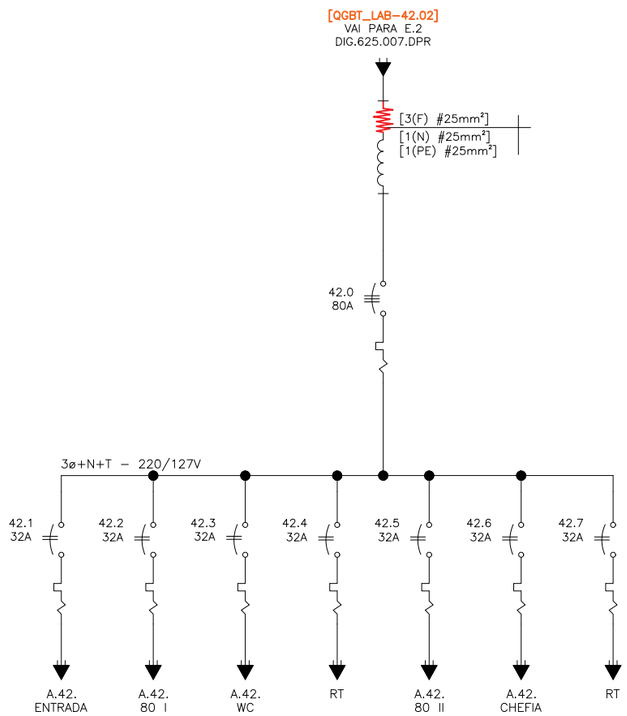

SETOR - LABORATÓRIO

QDAC - II (PAV. SUPERIOR)

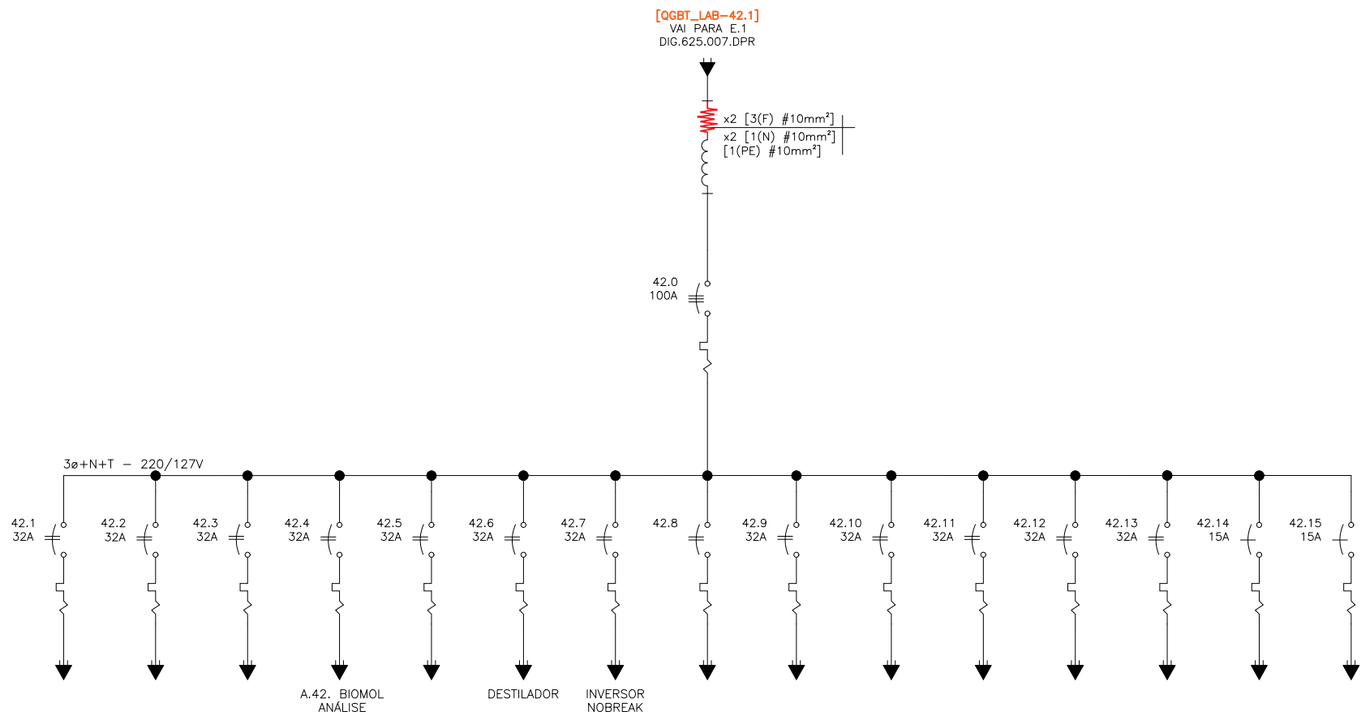

Nº	Discriminação das revisões	Data	Nome
00	EMISSÃO INICIAL	01/05/17	BRUNO S.

	Data	Visto
	01/05/2017	
Desenhado	BRUNO S.	
Verificado	HELIO A.	
Aprovado		

MILLE ENGENHARIA
Rua Serrana,192 - Jd. Santa Clara
Guarulhos/SP - CEP 07123 110
Fone: (11) 2468 1627
e-mail: eng@mille.com.br

Cliente: FUNDAÇÃO PARQUE ZOOLÓGICO DE SÃO PAULO

Identif.: ZOOLÓGICO - DIAGRAMA UNIFILAR GERAL

Título: QUADROS DE BAIXA TENSÃO
SUBESTAÇÕES DE ENERGIA E DISTRIBUIÇÃO

Nº des.: DIG-625.032-DPR

Rev.: 00

Esc.: S/C | Localiz.: FDRZOO.dwg | Folha: A3

FORM. A3-420x297

SETOR - LABORATÓRIO

QDG - I (TÉRREO)

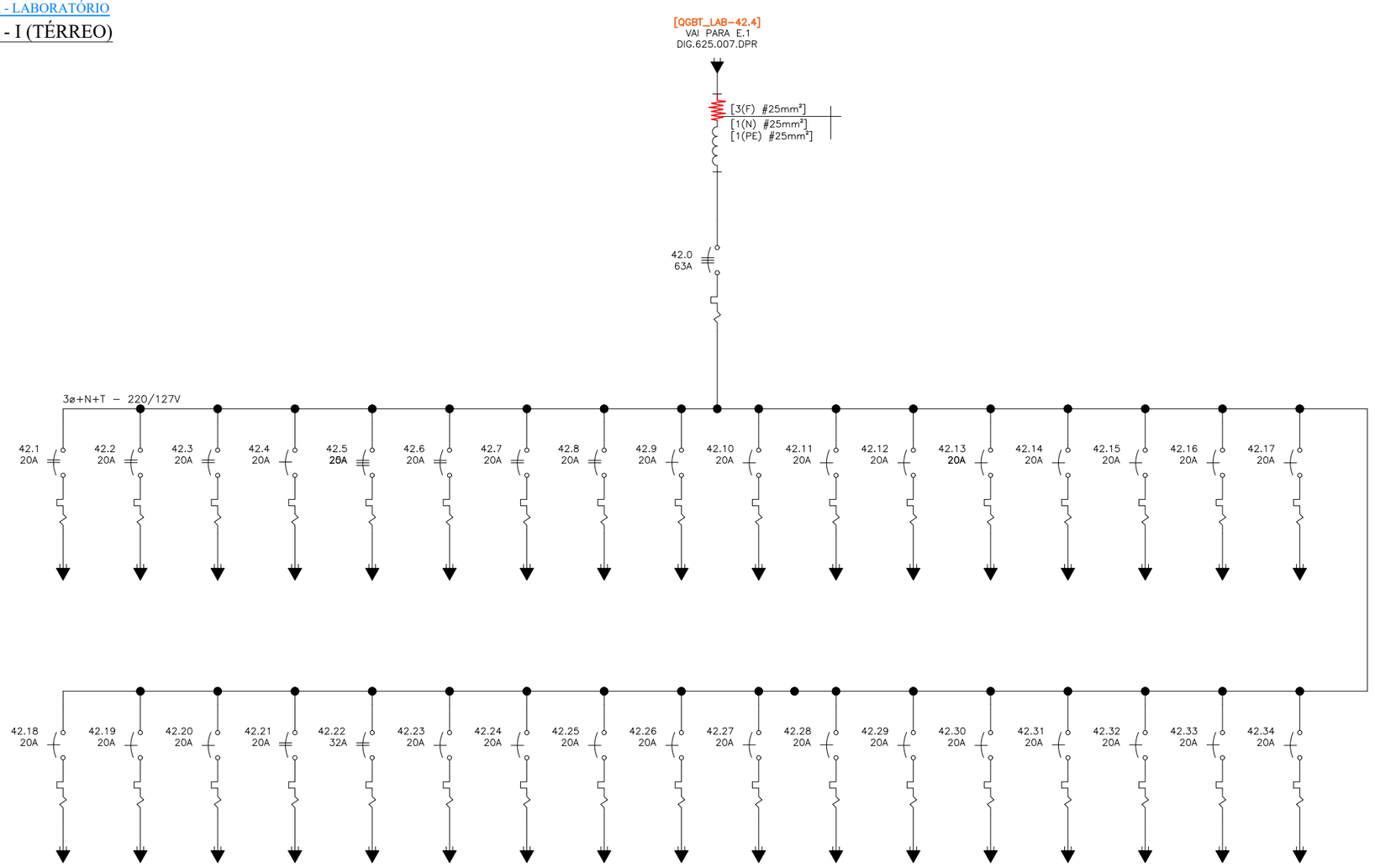

Nº	Discriminação das revisões	Data	Nome
00	EMISSÃO INICIAL	01/05/17	BRUNO S.

	Data	Visto
Desenhado	01/05/2017 BRUNO S.	
Verificado	HELIO A.	
Aprovado		

MILLE ENGENHARIA
Rua Serrana,192 - Jd. Santa Clara
Guarulhos/SP - CEP 07123 110
Fone: (11) 2468 1627
e-mail: eng@mille.com.br

Nº des. DIG-625.033-DPR Rev. 00

Esc. S/C | Localiz. FDRZOO.dwg | Folha A3

Cliente: FUNDAÇÃO PARQUE ZOOLÓGICO DE SÃO PAULO

Identif.: ZOOLÓGICO - DIAGRAMA UNIFILAR GERAL

Título: QUADROS DE BAIXA TENSÃO
SUBESTAÇÕES DE ENERGIA E DISTRIBUIÇÃO

FORM. A3-420x297

SETOR - LABORATÓRIO

QDG - II (PAV. SUPERIOR)

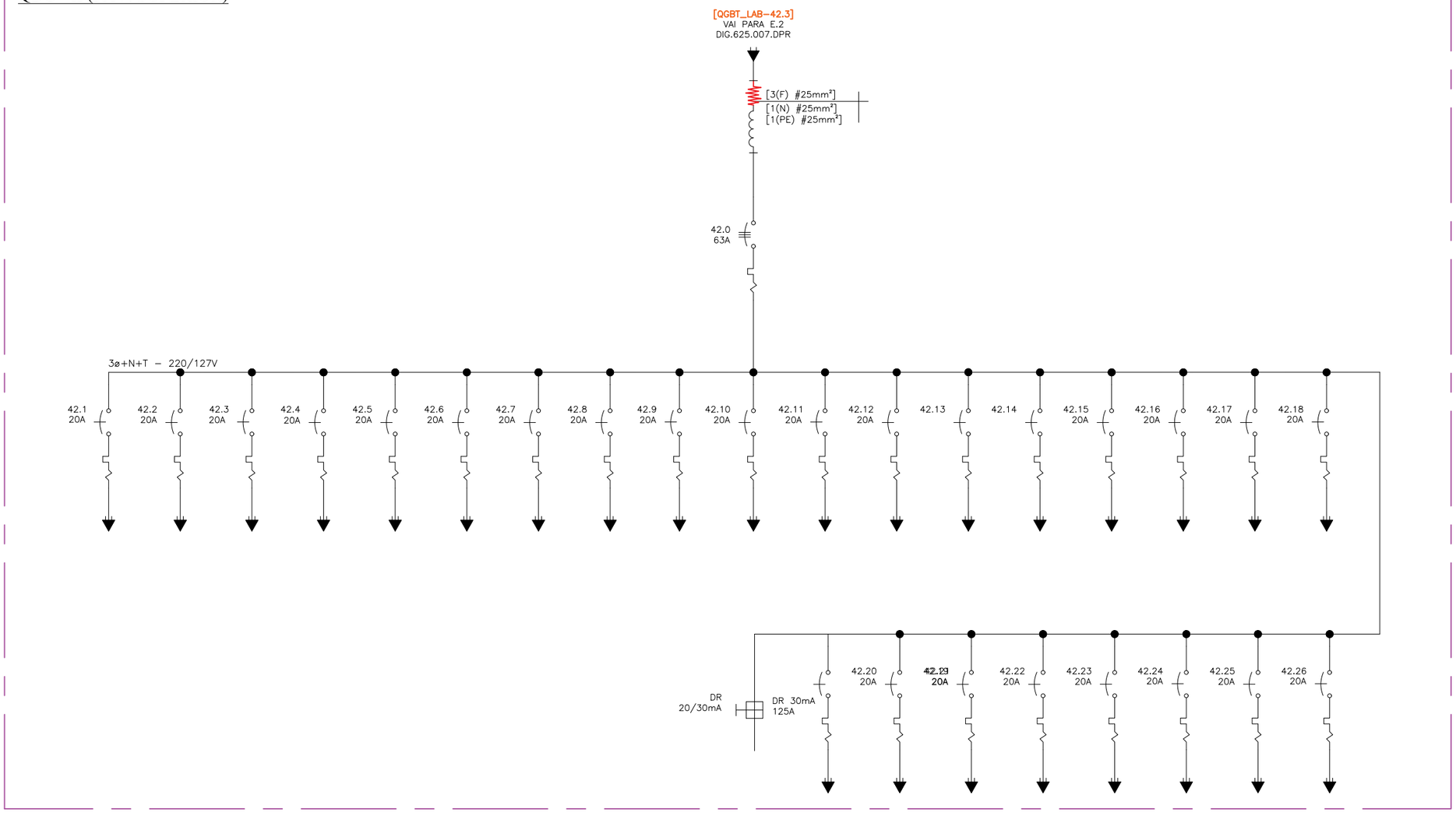

Nº	Discriminação das revisões	Data	Nome
00	EMISSÃO INICIAL	01/05/17	BRUNO S.

Data	01/05/2017	Visto
Desenhado	BRUNO S.	
Verificado	HELIO A.	
Aprovado		

MILLE ENGENHARIA
Rua Serrana,192 - Jd. Santa Clara
Guarulhos/SP - CEP 07123 110
Fone: (11) 2468 1627
e-mail: eng@mille.com.br

Cliente: FUNDAÇÃO PARQUE ZOOLÓGICO DE SÃO PAULO

Identif.: ZOOLÓGICO - DIAGRAMA UNIFILAR GERAL

Título: QUADROS DE BAIXA TENSÃO
SUBESTAÇÕES DE ENERGIA E DISTRIBUIÇÃO

Nº des.: DIG-625.034-DPR

Rev.: 00

Esc.: S/C | Localiz.: FDRZOO.dwg | Folha: A3

FORM. A3-420x297

SETOR - MAMÍFEROS

QDLF - 031 (HALL DE ENTRADA)

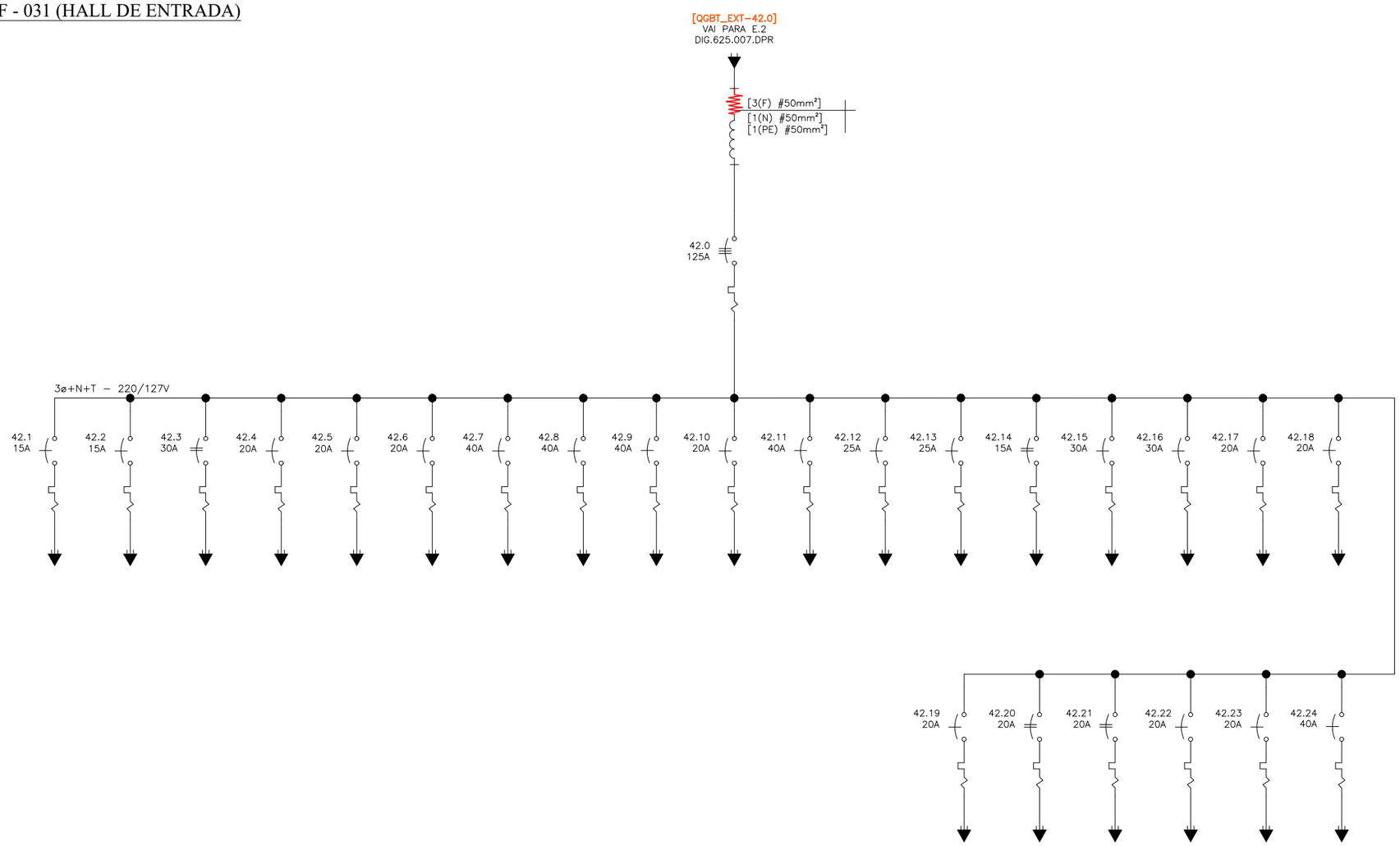

Nº	Discriminação das revisões	Data	Nome
00	EMISSÃO INICIAL	01/05/17	BRUNO S.

Data	01/05/2017	Visto
Desenhado	BRUNO S.	
Verificado	HELIO A.	
Aprovado		

MILLE ENGENHARIA
Rua Serrana,192 - Jd. Santa Clara
Guarulhos/SP - CEP 07123 110
Fone: (11) 2468 1627
e-mail: eng@mille.com.br

Nº des. DIG-625.035-DPR

Rev. 00

Esc. S/C | Localiz. FDRZOO.dwg | Folha A3

Cliente: FUNDAÇÃO PARQUE ZOOLÓGICO DE SÃO PAULO

Identif.: ZOOLÓGICO - DIAGRAMA UNIFILAR GERAL

Título: QUADROS DE BAIXA TENSÃO
SUBESTAÇÕES DE ENERGIA E DISTRIBUIÇÃO

FORM. A3-420x297

SETOR - VETERINÁRIA

QDLF - 032 (EXTERNO I)

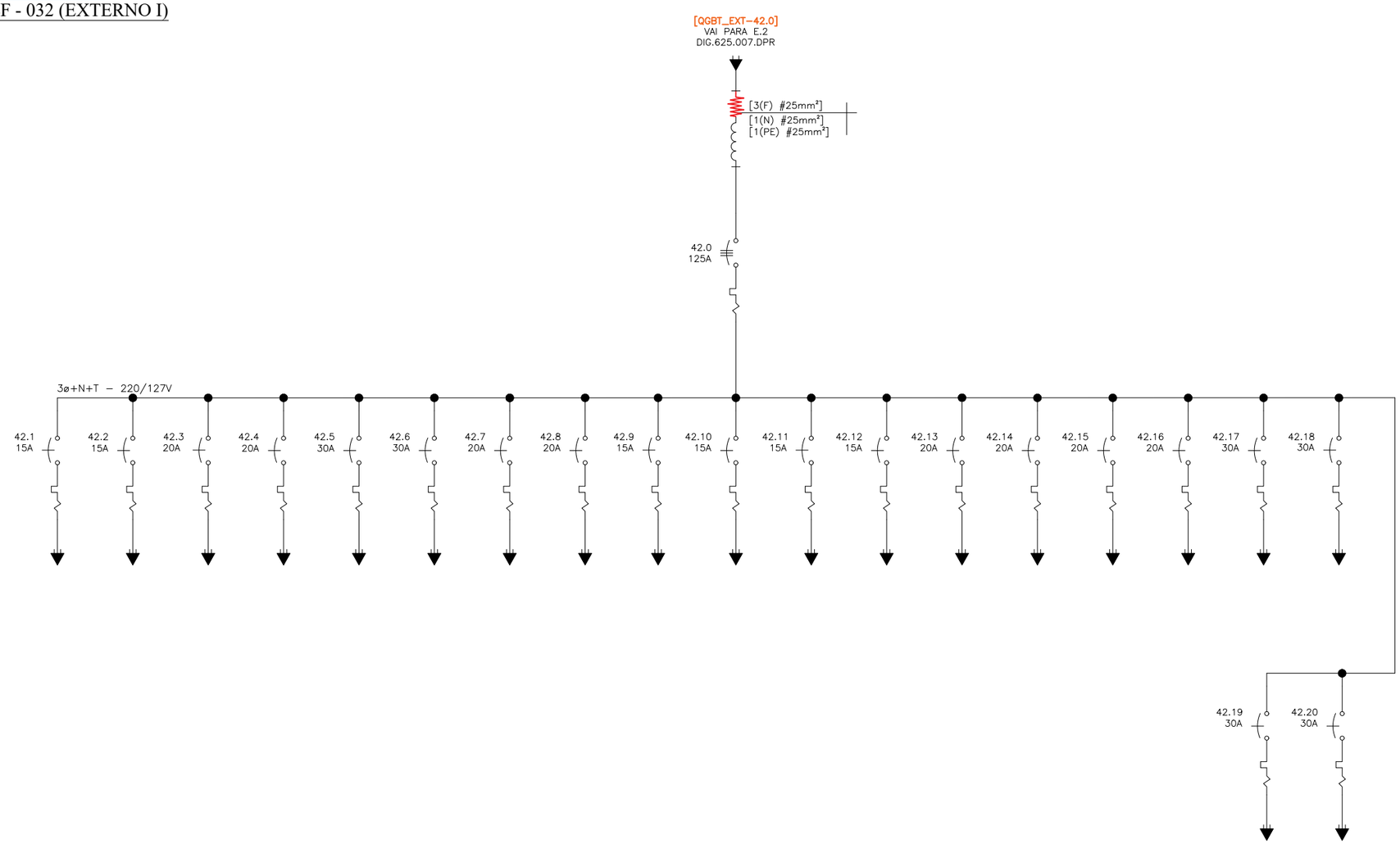

Nº	Discriminação das revisões	Data	Nome
00	EMISSÃO INICIAL	01/05/17	BRUNO S.

Data	01/05/2017	Visto
Desenhado	BRUNO S.	
Verificado	HELIO A.	
Aprovado		

MILLE ENGENHARIA
Rua Serrana,192 - Jd. Santa Clara
Guarulhos/SP - CEP 07123 110
Fone: (11) 2468 1627
e-mail: eng@mille.com.br

Nº des. DIG-625.036-DPR

Rev. 00

Esc. S/C | Localiz. FDRZOO.dwg | Folha A3

Cliente: FUNDAÇÃO PARQUE ZOOLÓGICO DE SÃO PAULO

Identif.: ZOOLÓGICO - DIAGRAMA UNIFILAR GERAL

Título: QUADROS DE BAIXA TENSÃO
SUBESTAÇÕES DE ENERGIA E DISTRIBUIÇÃO

FORM. A3-420x297

SETOR - VESTIÁRIO

QDLF - 033 (OBSERVAÇÃO)

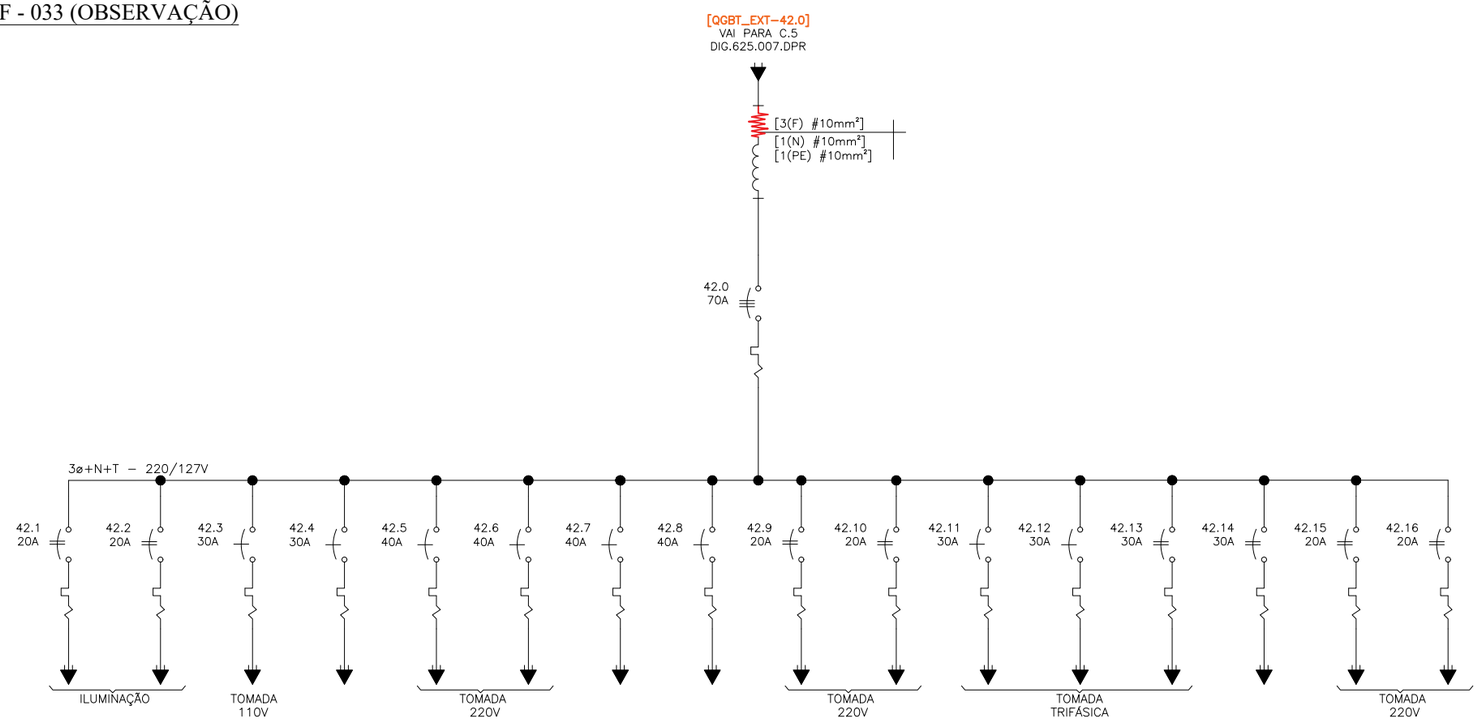

Nº	Discriminação das revisões	Data	Nome
00	EMISSÃO INICIAL	01/05/17	BRUNO S.

	Data	Visto
Desenhado	01/05/2017 BRUNO S.	
Verificado	HELIO A.	
Aprovado		

MILLE ENGENHARIA
Rua Serrana,192 - Jd. Santa Clara
Guarulhos/SP - CEP 07123 110
Fone: (11) 2468 1627
e-mail: eng@mille.com.br

Cliente: FUNDAÇÃO PARQUE ZOOLÓGICO DE SÃO PAULO

Identif.: ZOOLÓGICO - DIAGRAMA UNIFILAR GERAL

Título: QUADROS DE BAIXA TENSÃO
SUBESTAÇÕES DE ENERGIA E DISTRIBUIÇÃO

Nº des.: DIG-625.037-DPR

Rev.: 00

Esc.: S/C | Localiz.: FDRZOO.dwg | Folha: A3

FORM. A3-420x297

SETOR - VETERINÁRIA

QDLF - 034 (EXTERNO II)

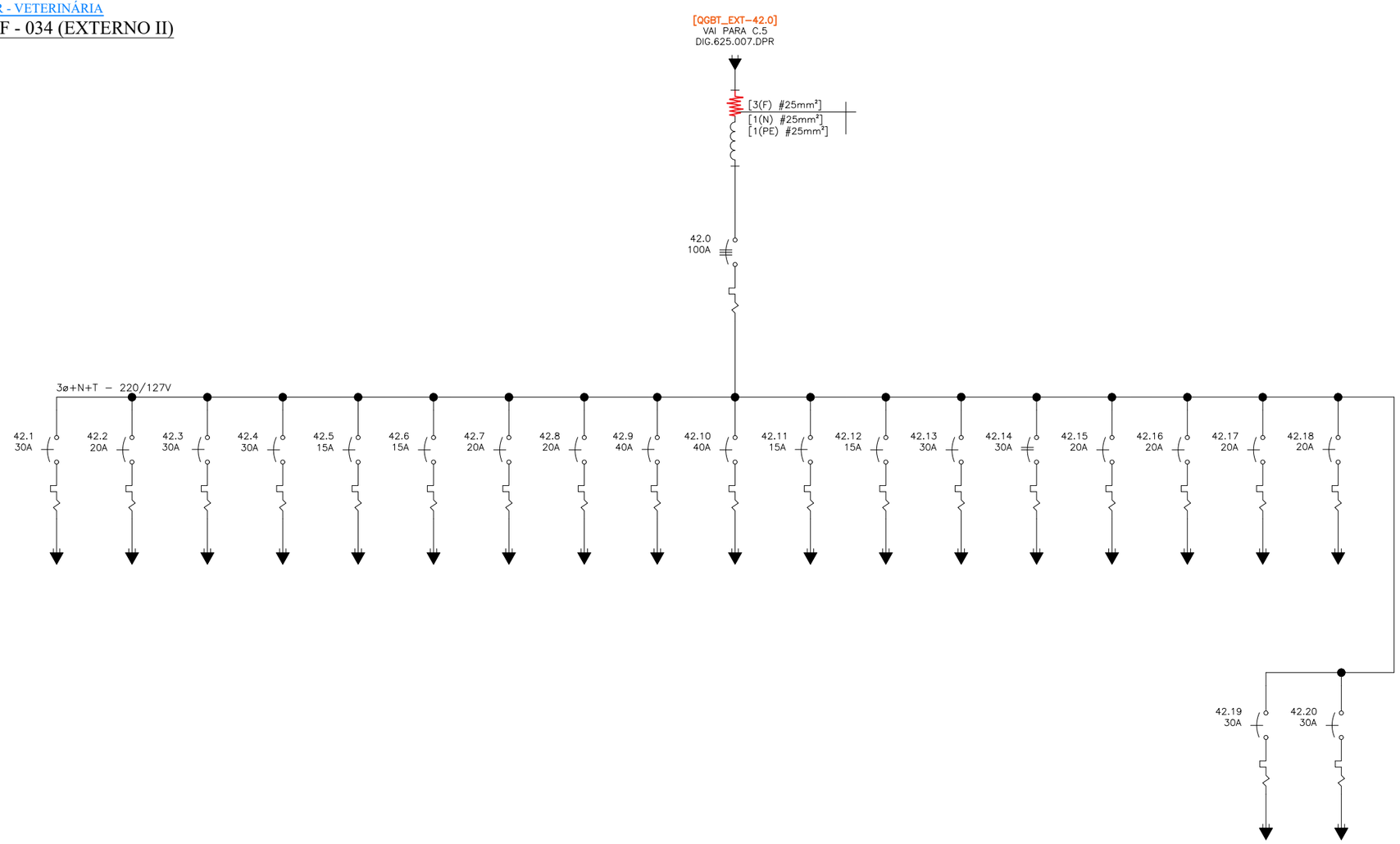

Nº	Discriminação das revisões	Data	Nome
00	EMISSÃO INICIAL	01/05/17	BRUNO S.

Data	01/05/2017	Visto
Desenhado	BRUNO S.	
Verificado	HELIO A.	
Aprovado		

MILLE ENGENHARIA
Rua Serrana,192 - Jd. Santa Clara
Guarulhos/SP - CEP 07123 110
Fone: (11) 2468 1627
e-mail: eng@mille.com.br

Cliente: FUNDAÇÃO PARQUE ZOOLÓGICO DE SÃO PAULO

Identif.: ZOOLÓGICO - DIAGRAMA UNIFILAR GERAL

Título: QUADROS DE BAIXA TENSÃO
SUBESTAÇÕES DE ENERGIA E DISTRIBUIÇÃO

Nº des.: DIG-625.038-DPR

Rev.: 00

Esc.: S/C | Localiz.: FDRZOO.dwg | Folha: A3

FORM. A3-420x297

SETOR - VESTIÁRIO

QDLF - 035 (ESCRITÓRIO)

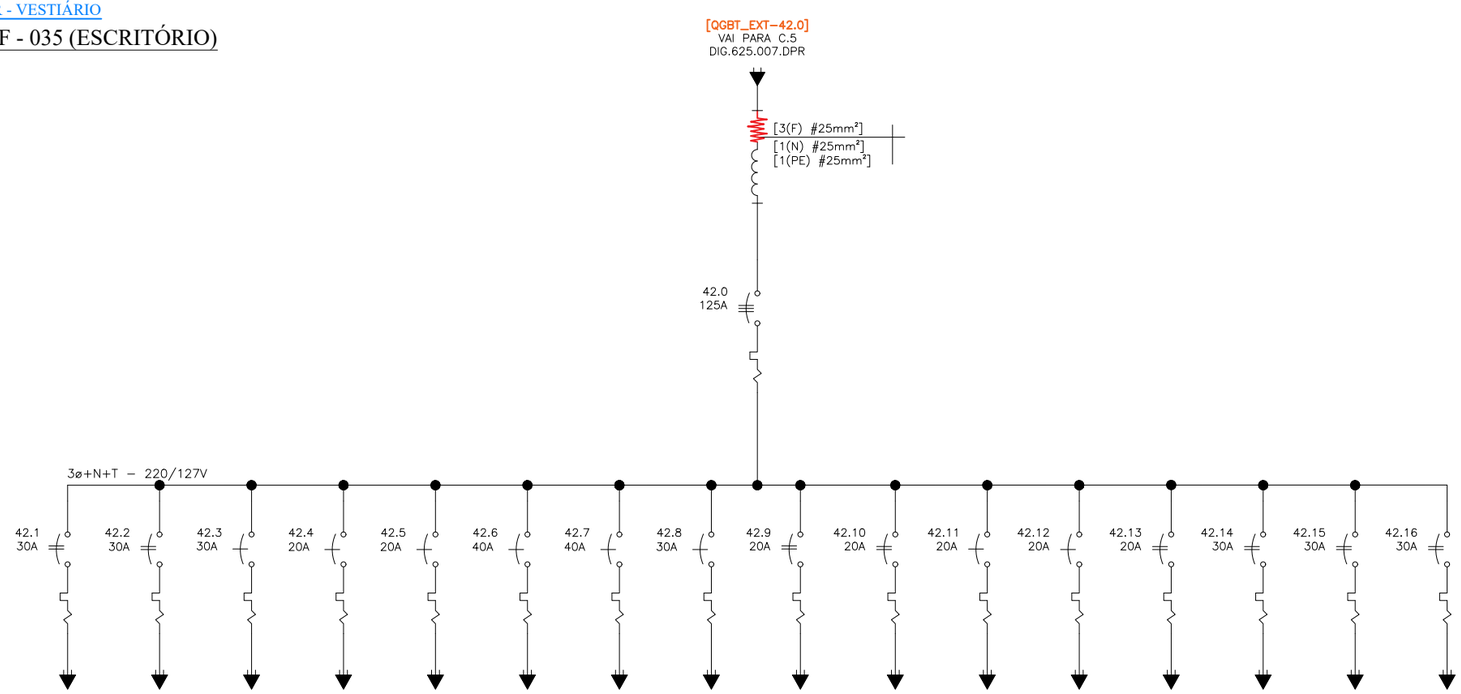

Nº	Discriminação das revisões	Data	Nome
00	EMISSÃO INICIAL	01/05/17	BRUNO S.

Data	01/05/2017	Visto
Desenhado	BRUNO S.	
Verificado	HELIO A.	
Aprovado		

MILLE ENGENHARIA
Rua Serrana,192 - Jd. Santa Clara
Guarulhos/SP - CEP 07123 110
Fone: (11) 2468 1627
e-mail: eng@mille.com.br

Nº des. DIG-625.039-DPR

Rev. 00

Esc. S/C | Localiz. FDRZOO.dwg | Folha A3

Cliente: FUNDAÇÃO PARQUE ZOOLÓGICO DE SÃO PAULO

Identif.: ZOOLÓGICO - DIAGRAMA UNIFILAR GERAL

Título: QUADROS DE BAIXA TENSÃO
SUBESTAÇÕES DE ENERGIA E DISTRIBUIÇÃO

FORM. A3-420x297

SETOR - VETERINÁRIA

QDLF - 036 (CREMATÓRIO)

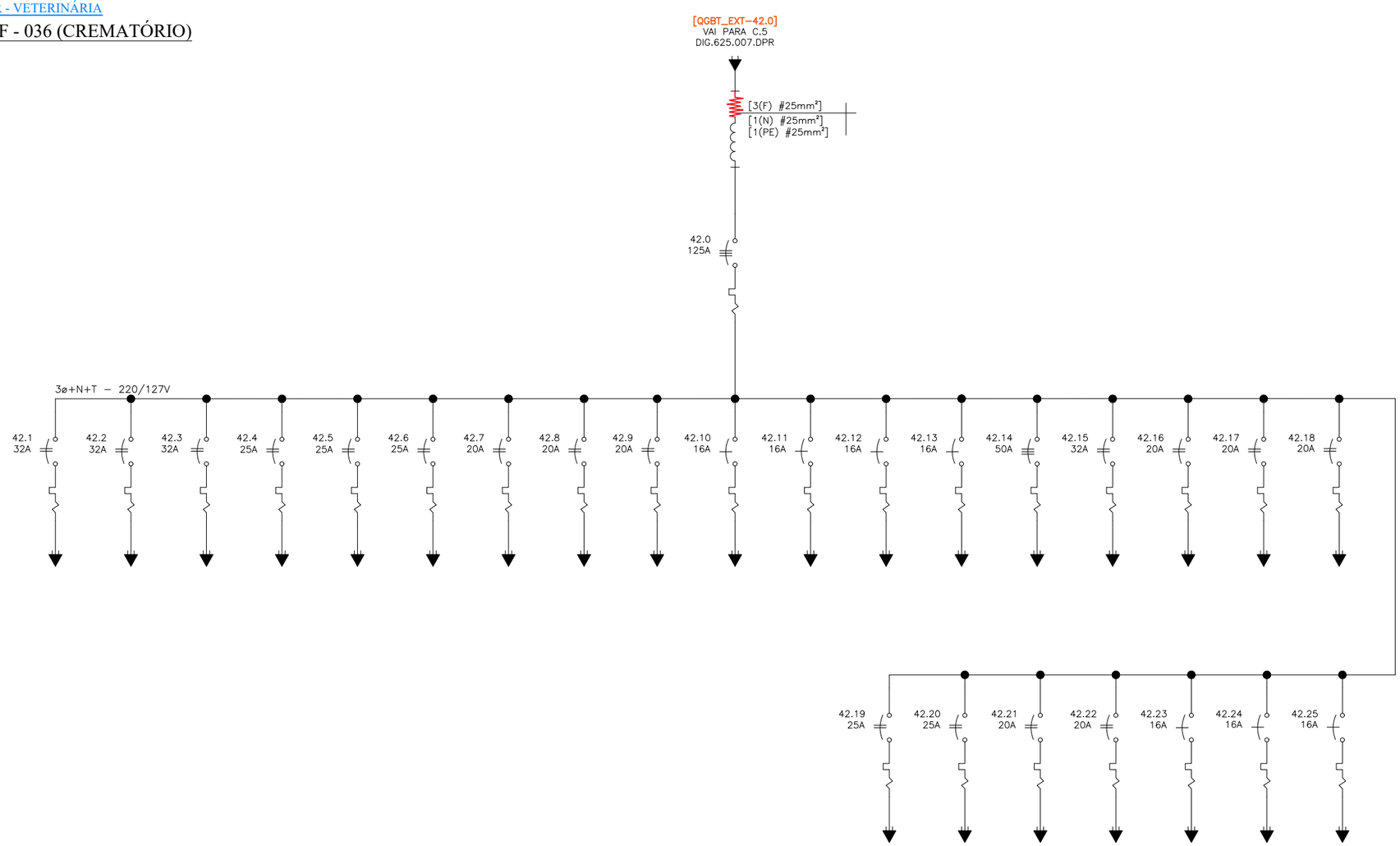

Nº	Discriminação das revisões	Data	Nome
00	EMISSÃO INICIAL	01/05/17	BRUNO S.

Data	01/05/2017	Visto
Desenhado	BRUNO S.	
Verificado	HELIO A.	
Aprovado		

MILLE ENGENHARIA
Rua Serrana,192 - Jd. Santa Clara
Guarulhos/SP - CEP 07123 110
Fone: (11) 2468 1627
e-mail: eng@mille.com.br

Nº des. DIG-625.040-DPR Rev. 00

Esc. S/C Localiz. FDRZOO.dwg Folha A3

Cliente: FUNDAÇÃO PARQUE ZOOLÓGICO DE SÃO PAULO

Identif.: ZOOLÓGICO - DIAGRAMA UNIFILAR GERAL

Título: QUADROS DE BAIXA TENSÃO
SUBESTAÇÕES DE ENERGIA E DISTRIBUIÇÃO

FORM. A3-420x297

SETOR - VETERINÁRIA

QDLF - 036A (CREMATÓRIO)

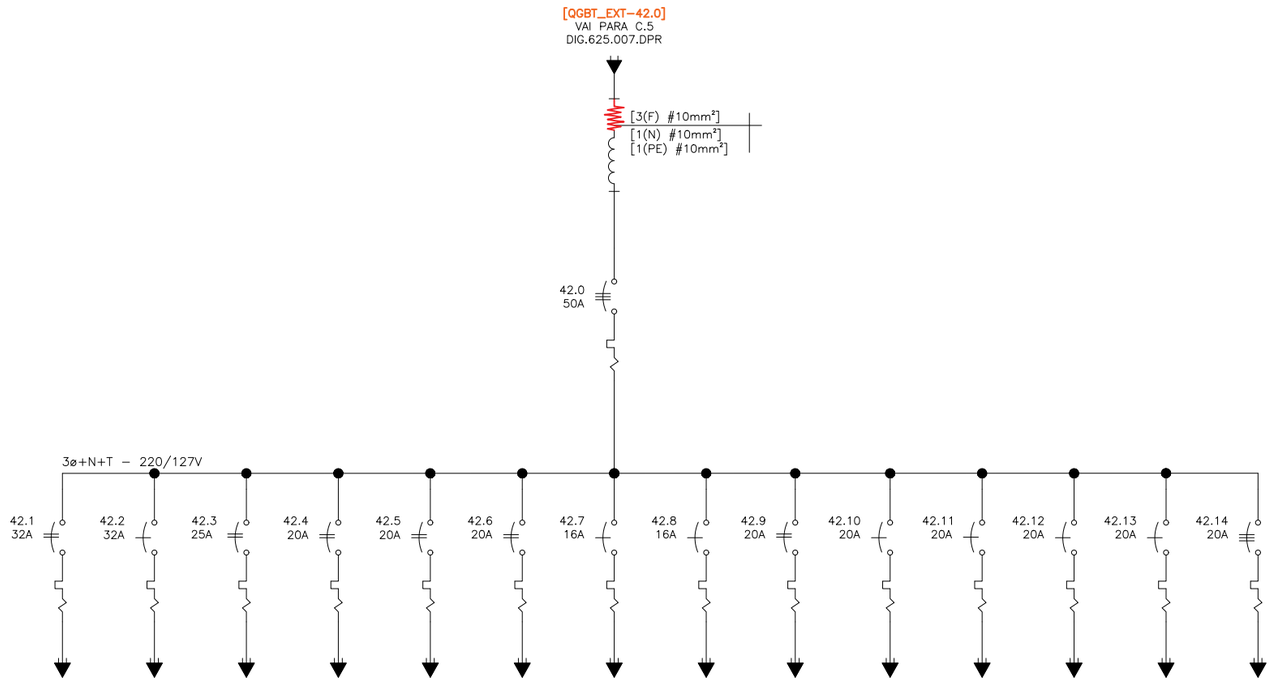

Nº	Discriminação das revisões	Data	Nome
00	EMISSÃO INICIAL	01/05/17	BRUNO S.

		Visto
Data	01/05/2017	
Desenhado	BRUNO S.	
Verificado	HELIO A.	
Aprovado		

MILLE ENGENHARIA
Rua Serrana,192 - Jd. Santa Clara
Guarulhos/SP - CEP 07123 110
Fone: (11) 2468 1627
e-mail: eng@mille.com.br

Nº des. DIG-625.041-DPR

Rev. 00

Esc. S/C | Localiz. FDRZOO.dwg | Folha A3

Cliente: FUNDAÇÃO PARQUE ZOOLÓGICO DE SÃO PAULO

Identif.: ZOOLÓGICO - DIAGRAMA UNIFILAR GERAL

Título: QUADROS DE BAIXA TENSÃO
SUBESTAÇÕES DE ENERGIA E DISTRIBUIÇÃO

FORM. A3-420x297

SETOR - RÉPTEIS

QDLF-037 (ADMINISTRATIVO)

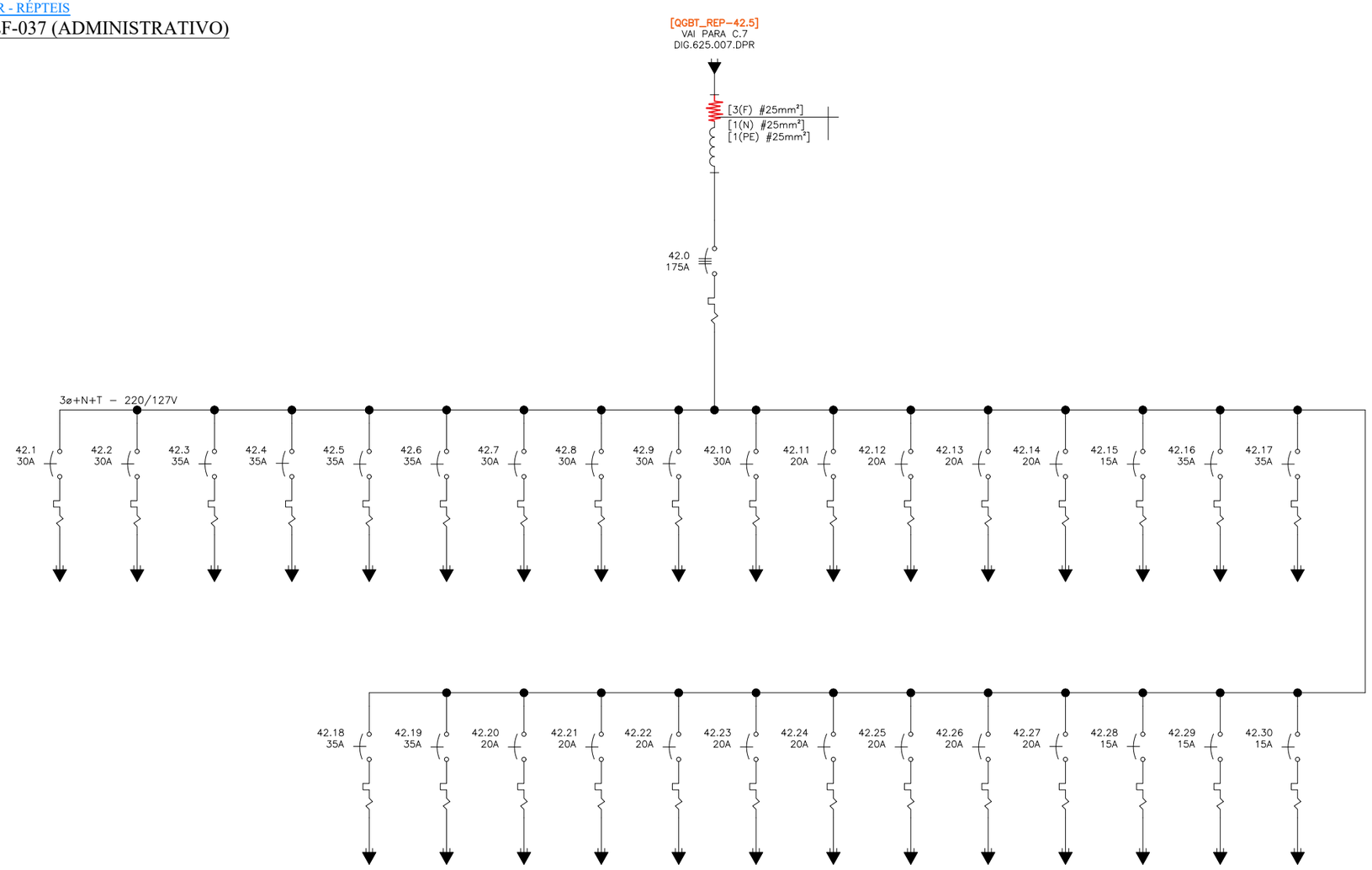

Nº	Discriminação das revisões	Data	Nome
00	EMISSÃO INICIAL	01/05/17	BRUNO S.

Data	01/05/2017	Visto
Desenhado	BRUNO S.	
Verificado	HELIO A.	
Aprovado		

MILLE ENGENHARIA
Rua Serrana,192 - Jd. Santa Clara
Guarulhos/SP - CEP 07123 110
Fone: (11) 2468 1627
e-mail: eng@mille.com.br

Nº des. DIG-625.042-DPR Rev. 00

Esc. S/C Localiz. FDRZOO.dwg Folha A3

Cliente: FUNDAÇÃO PARQUE ZOOLÓGICO DE SÃO PAULO

Identif.: ZOOLÓGICO - DIAGRAMA UNIFILAR GERAL

Título: QUADROS DE BAIXA TENSÃO
SUBESTAÇÕES DE ENERGIA E DISTRIBUIÇÃO

FORM. A3-420x297

SETOR - RÉPTEIS

QDLF-038 (ADAPTAÇÃO)

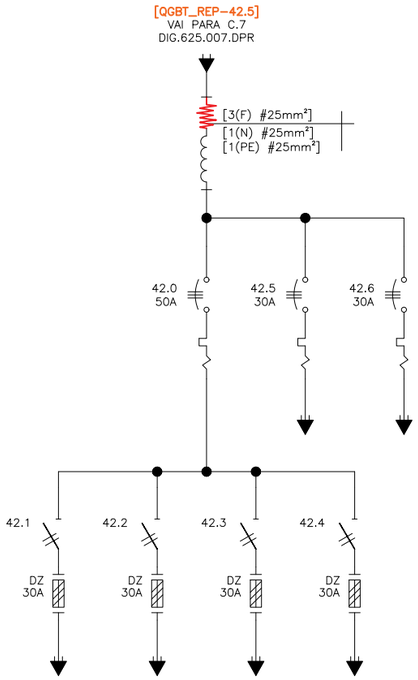

SETOR - EXTRAS

QDLF - 039 (RECINTO 65)

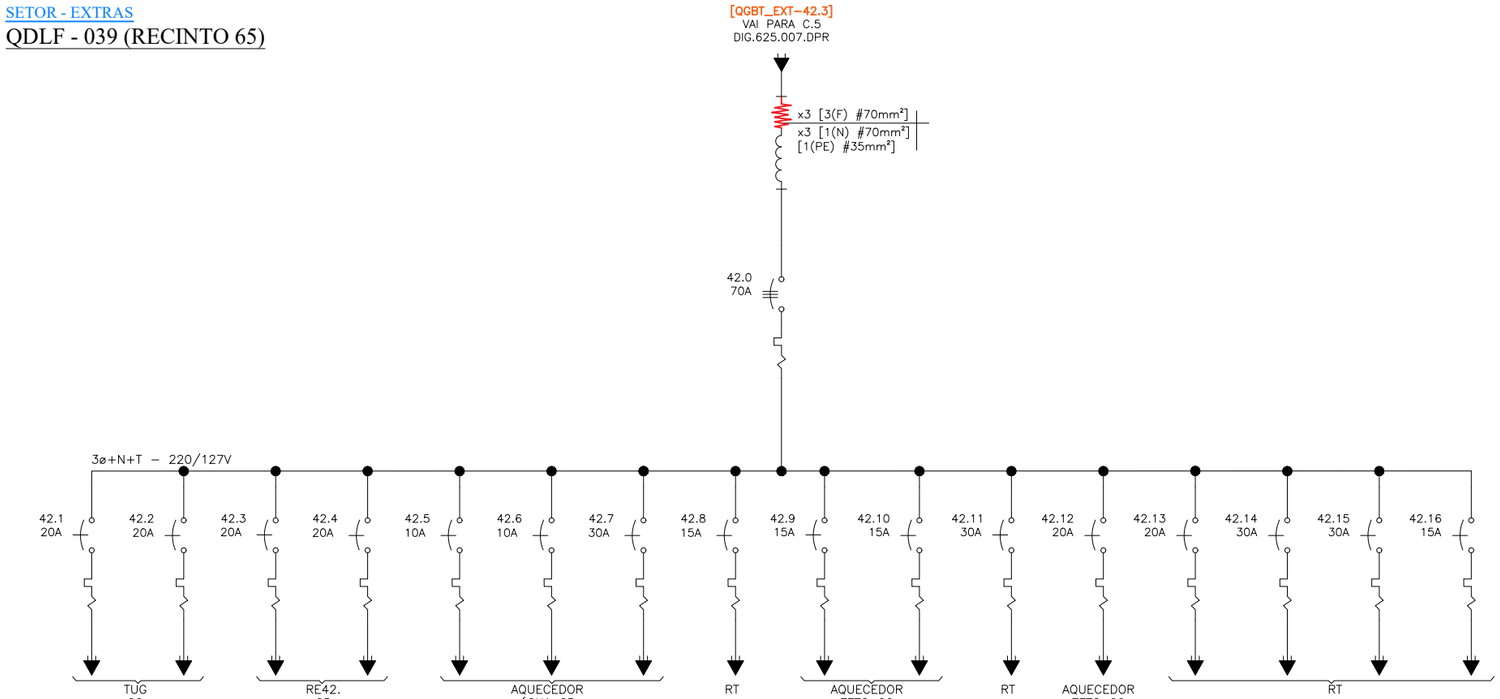

SETOR - EXTRAS

QDLF-040 (RECINTOS)

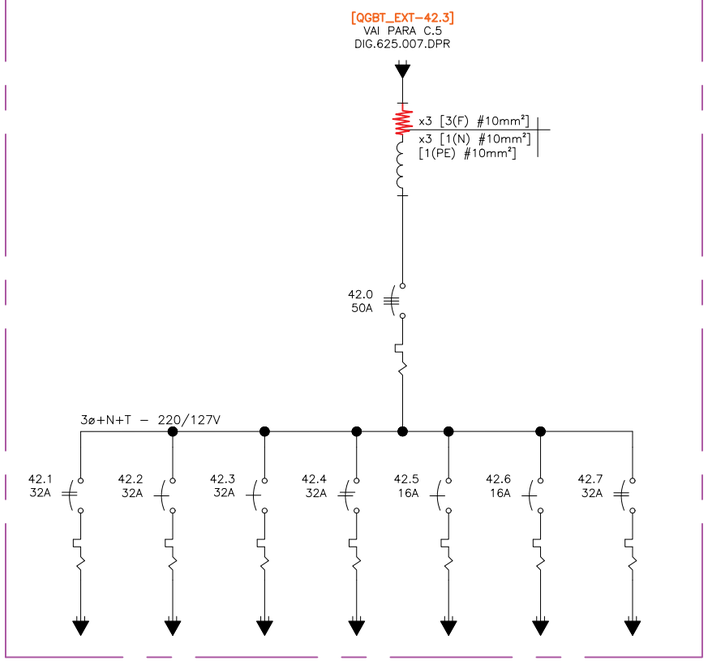

SETOR - EXTRAS

QDLF-041 (RECINTO DAS AVES)

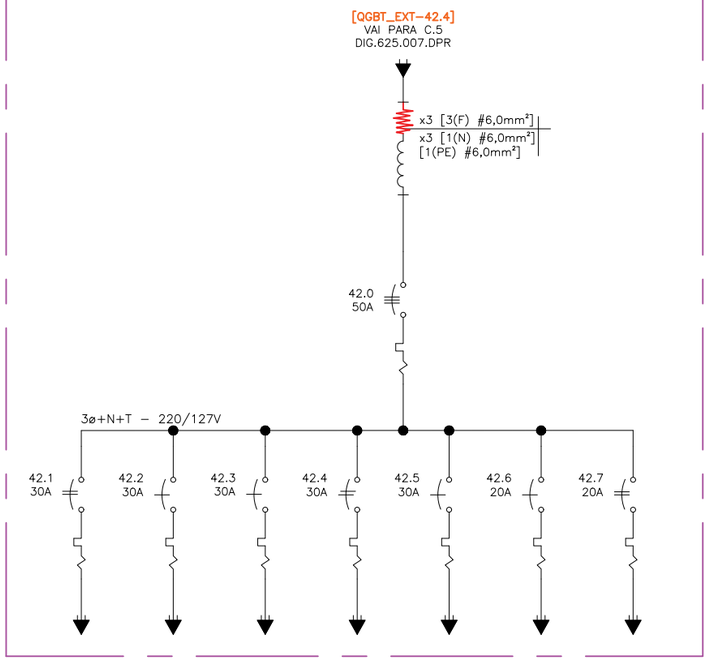

Nº	Discriminação das revisões	Data	Nome
00	EMISSÃO INICIAL	01/05/17	BRUNO S.

Data	01/05/2017	Visto
Desenhado	BRUNO S.	
Verificado	HELIO A.	
Aprovado		

MILLE ENGENHARIA
Rua Serrana,192 - Jd. Santa Clara
Guarulhos/SP - CEP 07123 110
Fone: (11) 2468 1627
e-mail: eng@mille.com.br

N° des. DIG-625.043-DPR
Rev. 00
Esc. S/C
Localiz. FDRZOO.dwg
Folha A3

Cliente: FUNDAÇÃO PARQUE ZOOLÓGICO DE SÃO PAULO

Identif.: ZOOLÓGICO - DIAGRAMA UNIFILAR GERAL

Título: QUADROS DE BAIXA TENSÃO
SUBESTAÇÕES DE ENERGIA E DISTRIBUIÇÃO

FORM. A3-420x297

SETOR - EXTRAS

QDLF - 042 (CRIPTO)

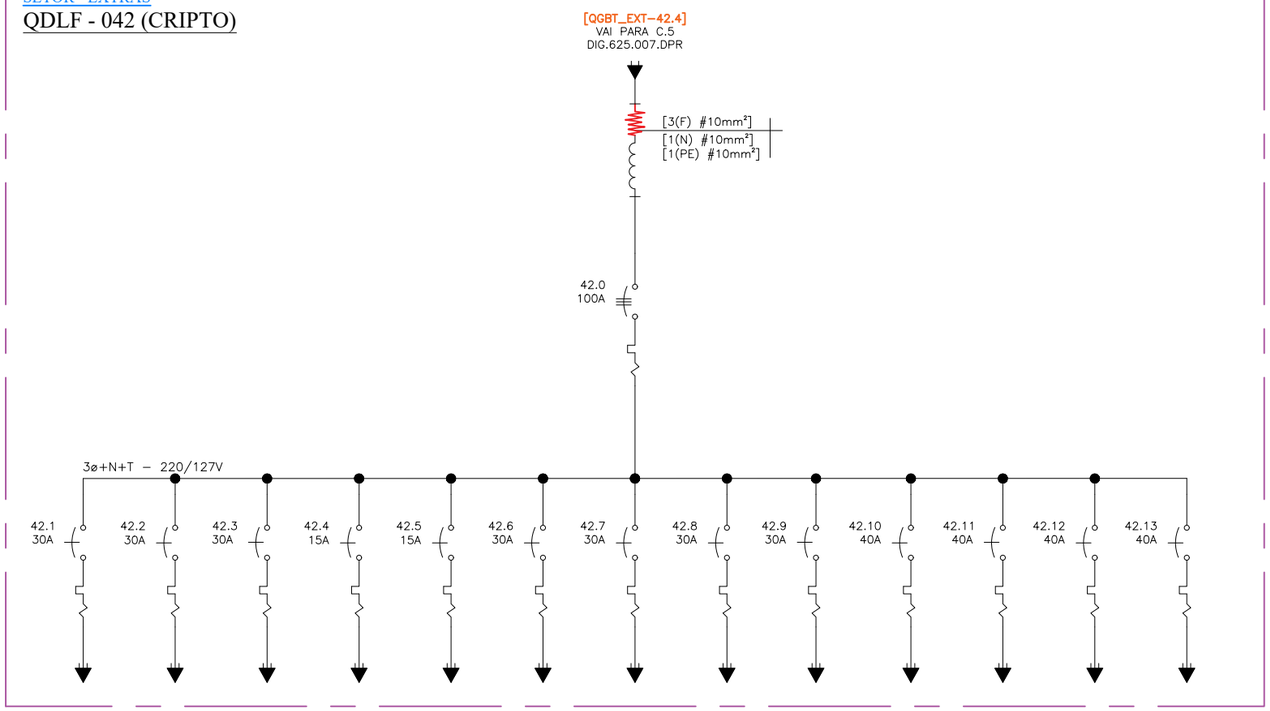

SETOR - EXTRAS

QDLF - 043 (VESTIÁRIO)

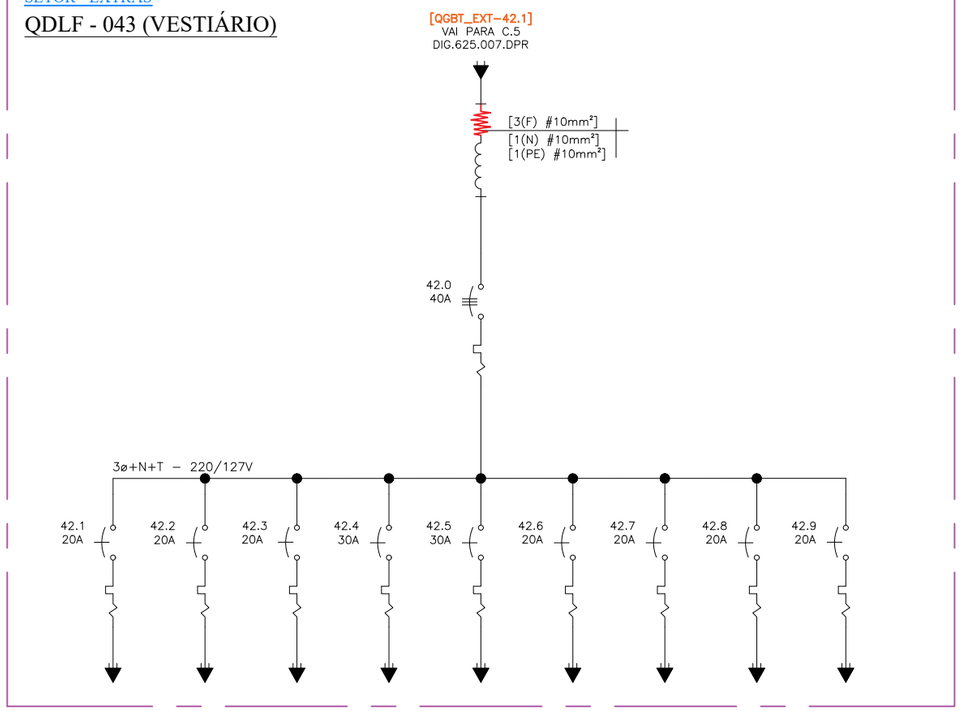

SETOR - EXTRAS

QDLF - 044 (ARQUIVO IMPRODUTIVO)

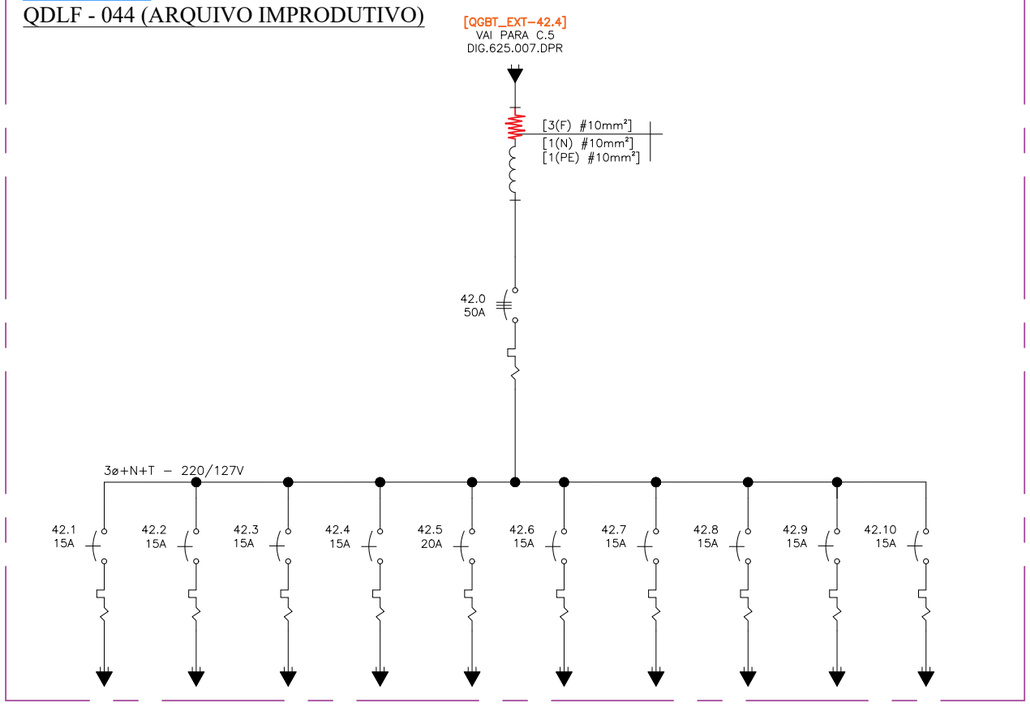

SETOR - EXTRAS

QDLF-045 (TANQUES 02;03 e 04)

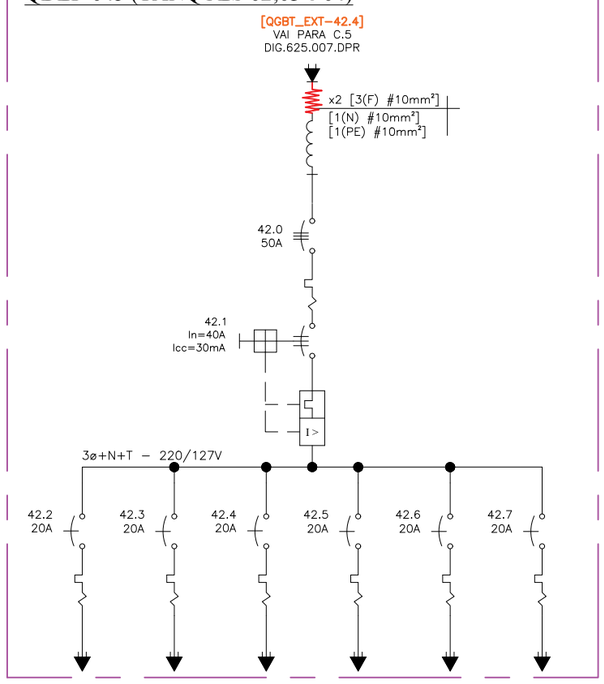

SETOR - EXTRAS

QDLF-046 (ALIMENTAÇÃO DE AVES)

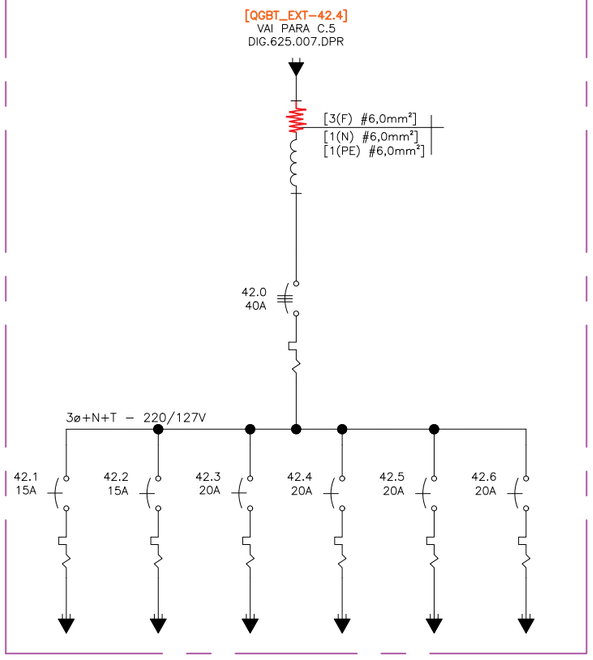

Nº	Discriminação das revisões	Data	Nome
00	EMISSÃO INICIAL	01/05/17	BRUNO S.

Data	01/05/2017	Visto
Desenhado	BRUNO S.	
Verificado	HELIO A.	
Aprovado		

MILLE ENGENHARIA
Rua Serrana,192 - Jd. Santa Clara
Guarulhos/SP - CEP 07123 110
Fone: (11) 2468 1627
e-mail: eng@mille.com.br

Cliente: FUNDAÇÃO PARQUE ZOOLÓGICO DE SÃO PAULO

Identif.: ZOOLÓGICO - DIAGRAMA UNIFILAR GERAL

Título: QUADROS DE BAIXA TENSÃO
SUBESTAÇÕES DE ENERGIA E DISTRIBUIÇÃO

Nº des.: DIG-625.044-DPR

Rev.: 00

Esc.: S/C | Localiz.: FDRZOO.dwg | Folha: A3

FORM. A3-420x297

SETOR - EXTRAS

QDLF-047 (ARARAS)

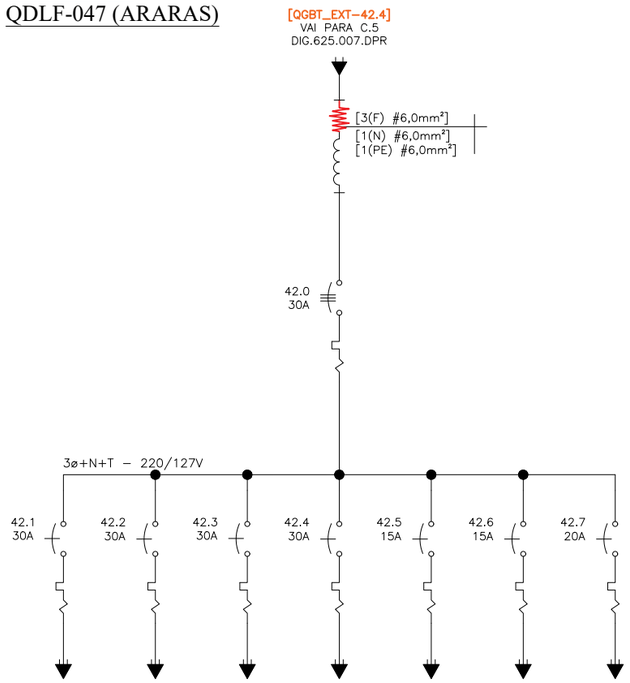

SETOR - DIRETORIA

QDAC - 002 (EXTERNO)

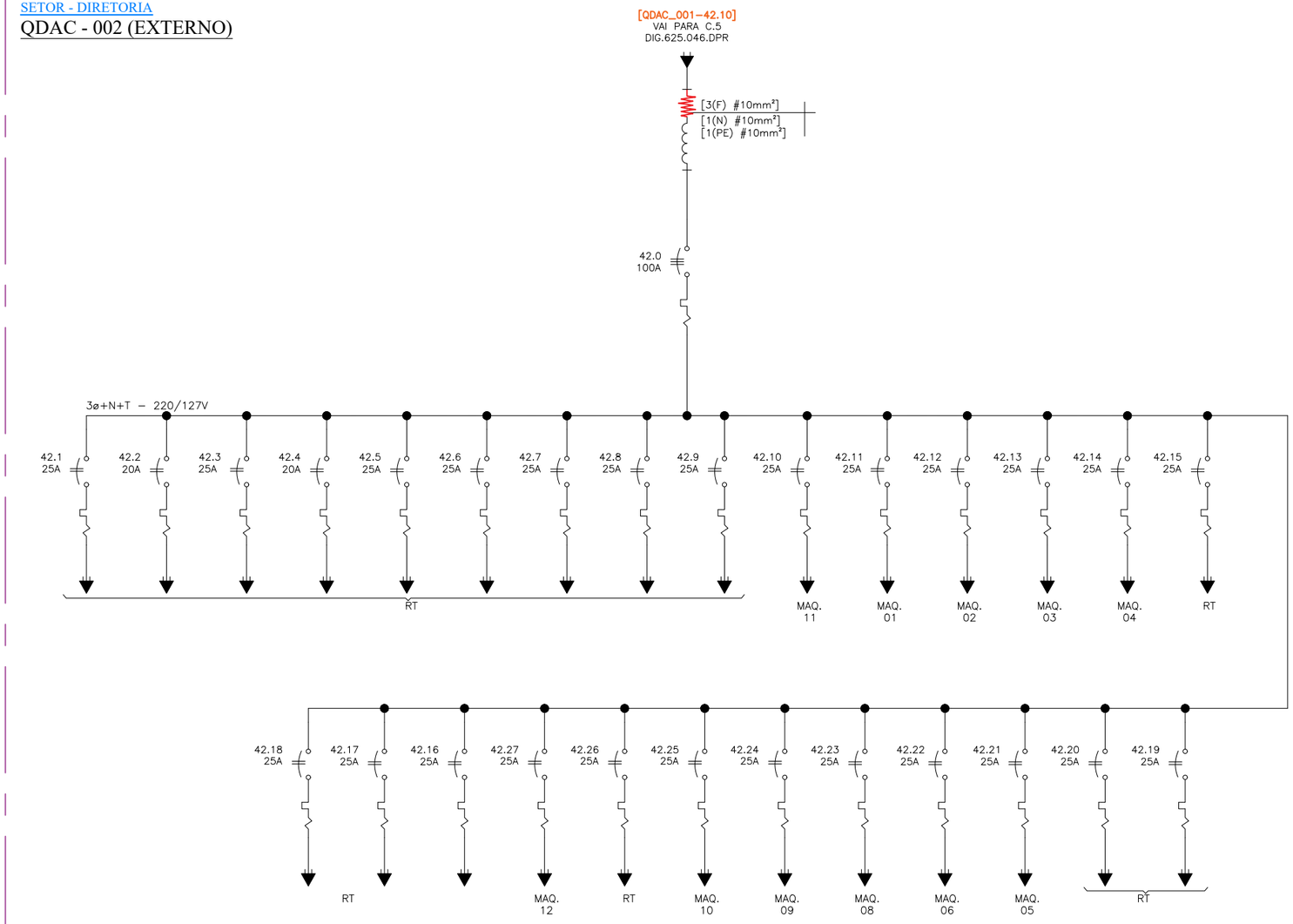

Nº	Discriminação das revisões	Data	Nome
00	EMISSÃO INICIAL	01/05/17	BRUNO S.

		Visto
Data	01/05/2017	
Desenhado	BRUNO S.	
Verificado	HELIO A.	
Aprovado		

MILLE ENGENHARIA
Rua Serrana,192 - Jd. Santa Clara
Guarulhos/SP - CEP 07123 110
Fone: (11) 2468 1627
e-mail: eng@mille.com.br

Cliente: FUNDAÇÃO PARQUE ZOOLÓGICO DE SÃO PAULO

Identif.: ZOOLÓGICO - DIAGRAMA UNIFILAR GERAL

Titulo: QUADROS DE BAIXA TENSÃO
SUBESTAÇÕES DE ENERGIA E DISTRIBUIÇÃO

Nº des.: DIG-625.045-DPR

Rev.: 00

Esc.: S/C | Localiz.: FDRZOO.dwg | Folha: A3

FORM. A3-420x297

SETOR - DIRETORIA

QDAC - 001 (EXTERNO)

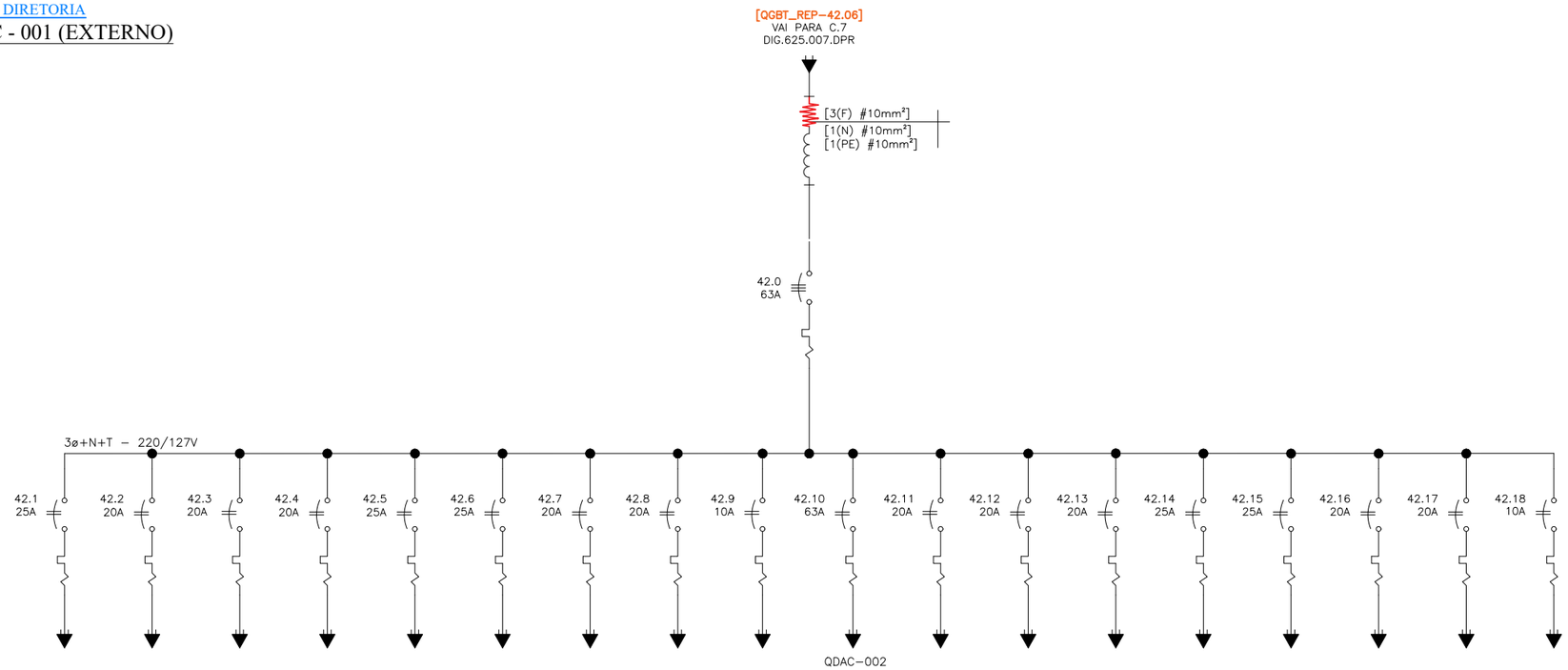

SETOR - DIRETORIA

QDLF - 048 (RECEPÇÃO)

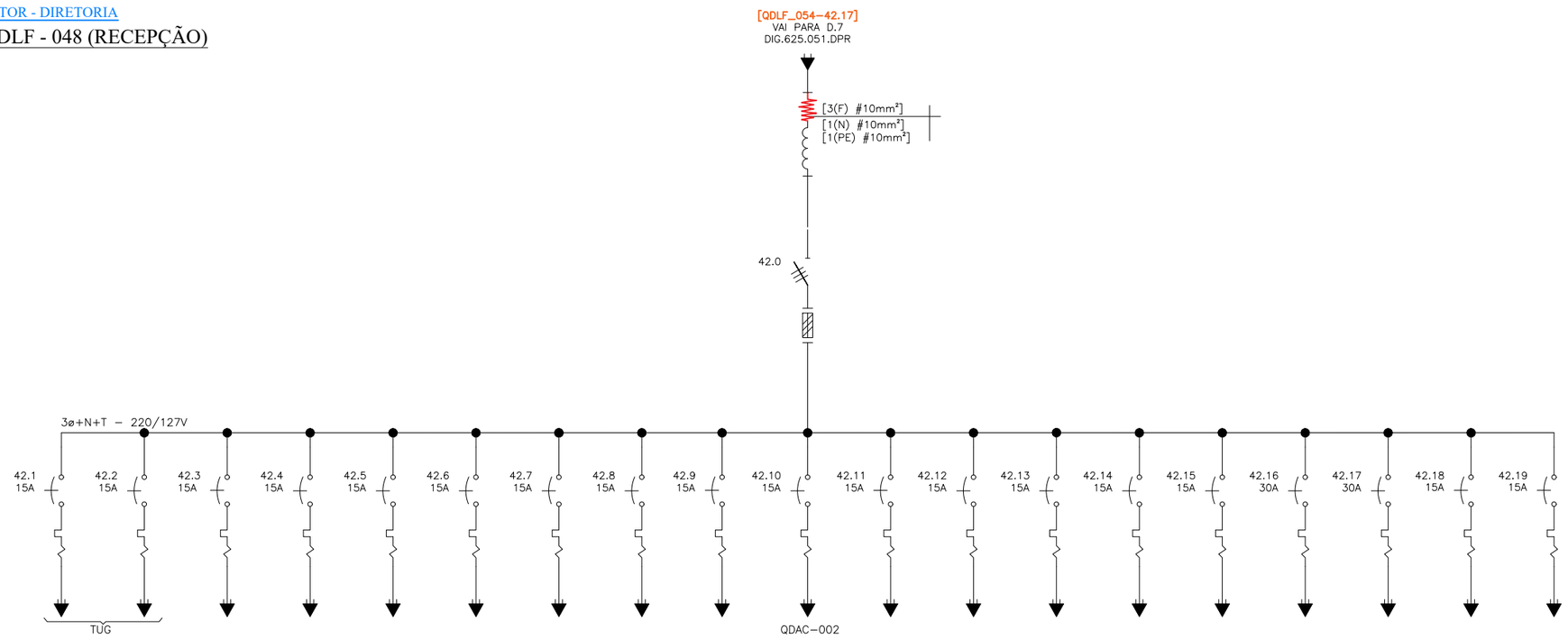

Nº	Discriminação das revisões	Data	Nome
00	EMISSÃO INICIAL	01/05/17	BRUNO S.

	Data	Visto
Desenhado	01/05/2017 BRUNO S.	
Verificado	HELIO A.	
Aprovado		

MILLE ENGENHARIA
Rua Serrana,192 - Jd. Santa Clara
Guarulhos/SP - CEP 07123 110
Fone: (11) 2468 1627
e-mail: eng@mille.com.br

Cliente: FUNDAÇÃO PARQUE ZOOLÓGICO DE SÃO PAULO

Identif.: ZOOLÓGICO - DIAGRAMA UNIFILAR GERAL

Título: QUADROS DE BAIXA TENSÃO
SUBESTAÇÕES DE ENERGIA E DISTRIBUIÇÃO

Nº des.: DIG-625.046-DPR

Rev.: 00

Esc.: S/C | Localiz.: FDRZOO.dwg | Folha: A3

FORM. A3-420x297

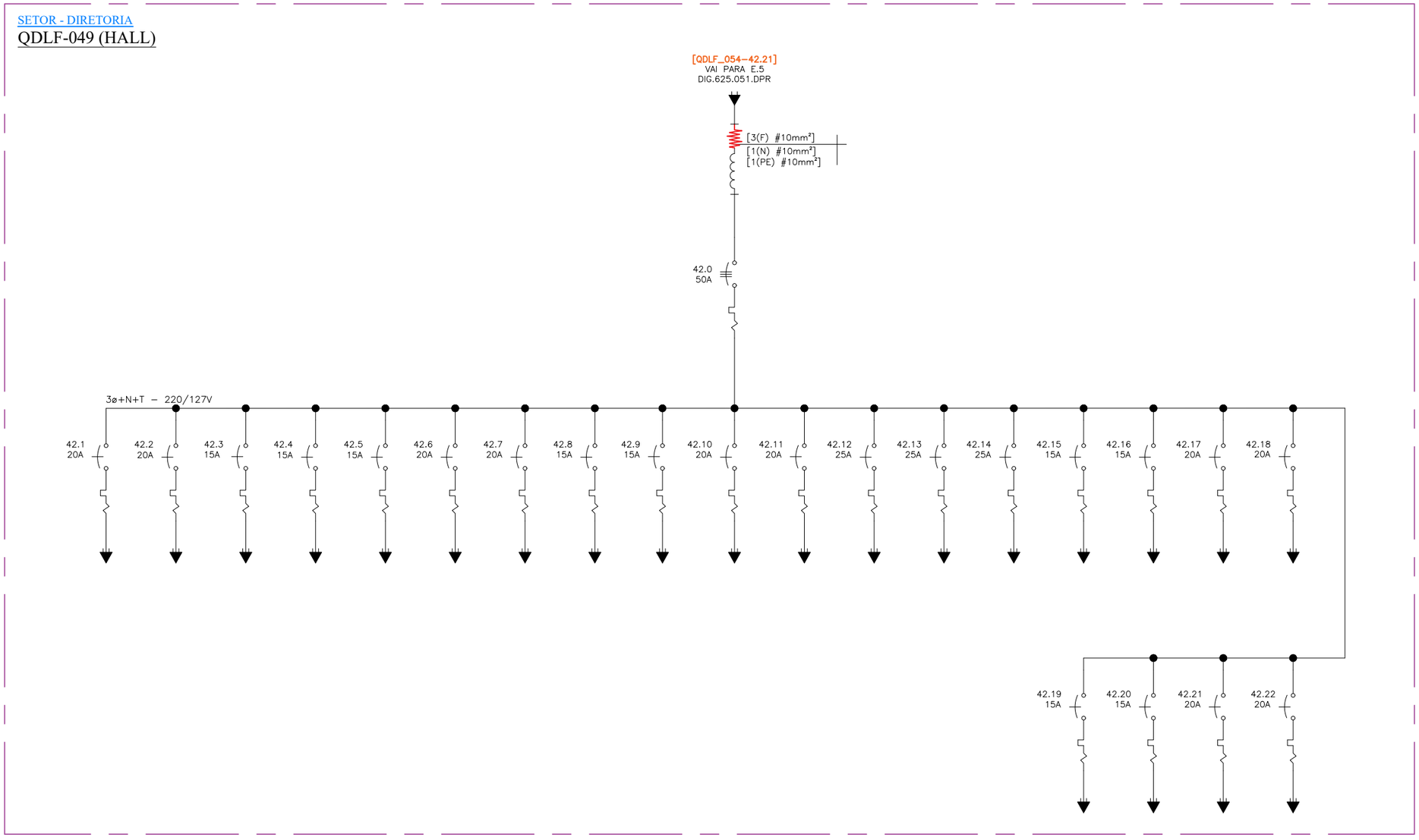

Nº	Discriminação das revisões	Data	Nome
00	EMISSÃO INICIAL	01/05/17	BRUNO S.

		Visto
Data	01/05/2017	
Desenhado	BRUNO S.	
Verificado	HELIO A.	
Aprovado		

MILLE ENGENHARIA
Rua Serrana,192 - Jd. Santa Clara
Guarulhos/SP - CEP 07123 110
Fone: (11) 2468 1627
e-mail: eng@mille.com.br

Nº des. DIG-625.047-DPR
Rev. 00

Esc. S/C | Localiz. FDRZOO.dwg | Folha A3

Cliente: FUNDAÇÃO PARQUE ZOOLÓGICO DE SÃO PAULO

Identif.: ZOOLÓGICO - DIAGRAMA UNIFILAR GERAL

Título: QUADROS DE BAIXA TENSÃO
SUBESTAÇÕES DE ENERGIA E DISTRIBUIÇÃO

FORM. A3-420x297

SETOR - DIRETORIA

QDLF - 050 (COPA)

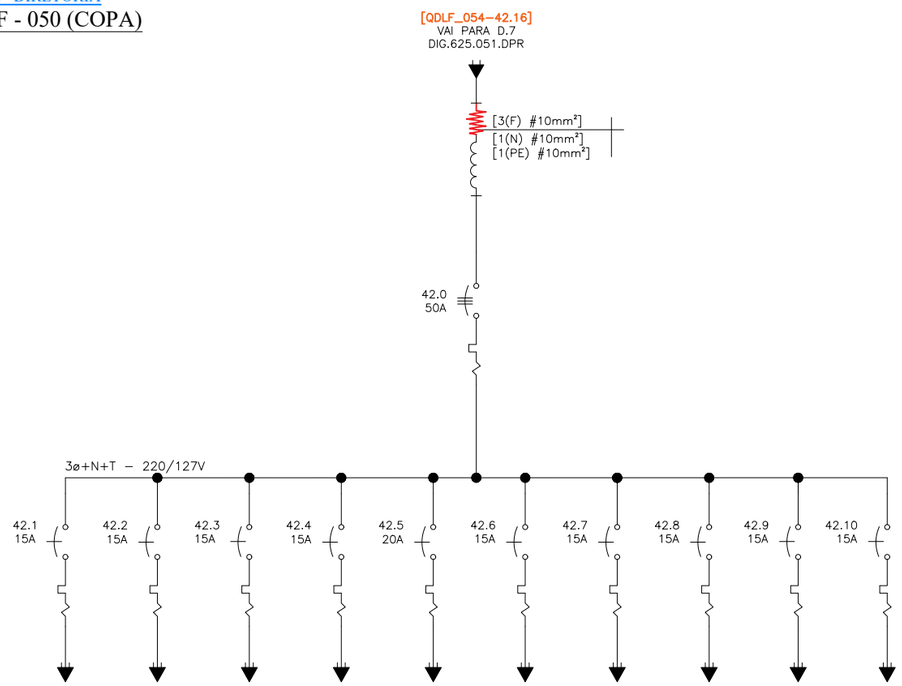

SETOR - DIRETORIA

QDLF-051(CONTABILIDADE)

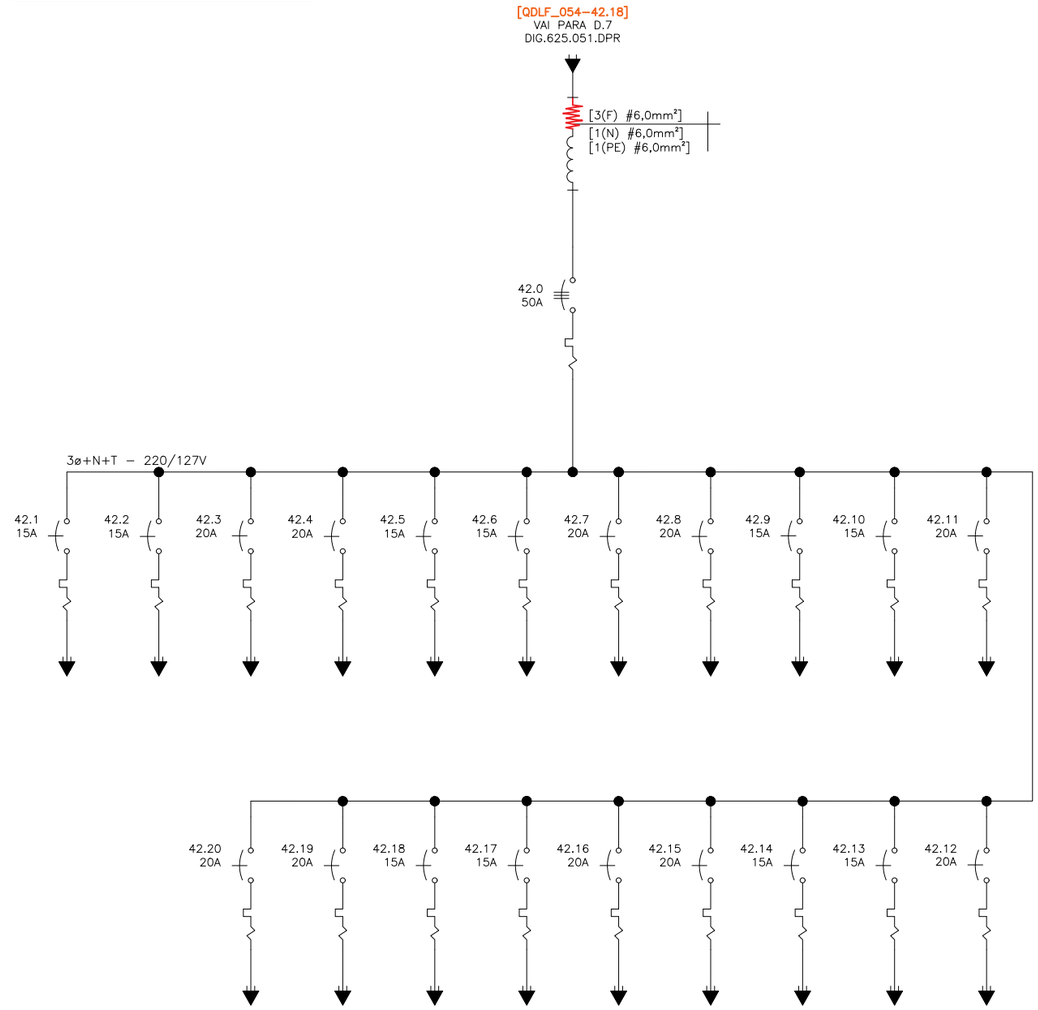

Nº	Discriminação das revisões	Data	Nome
00	EMISSÃO INICIAL	01/05/17	BRUNO S.

Data	01/05/2017	Visto
Desenhado	BRUNO S.	
Verificado	HELIO A.	
Aprovado		

MILLE ENGENHARIA
Rua Serrana,192 - Jd. Santa Clara
Guarulhos/SP - CEP 07123 110
Fone: (11) 2468 1627
e-mail: eng@mille.com.br

Nº des. DIG-625.048-DPR | Rev. 00

Esc. S/C | Localiz. FDRZOO.dwg | Folha A3

Cliente: FUNDAÇÃO PARQUE ZOOLÓGICO DE SÃO PAULO

Identif.: ZOOLÓGICO - DIAGRAMA UNIFILAR GERAL

Título: QUADROS DE BAIXA TENSÃO
SUBESTAÇÕES DE ENERGIA E DISTRIBUIÇÃO

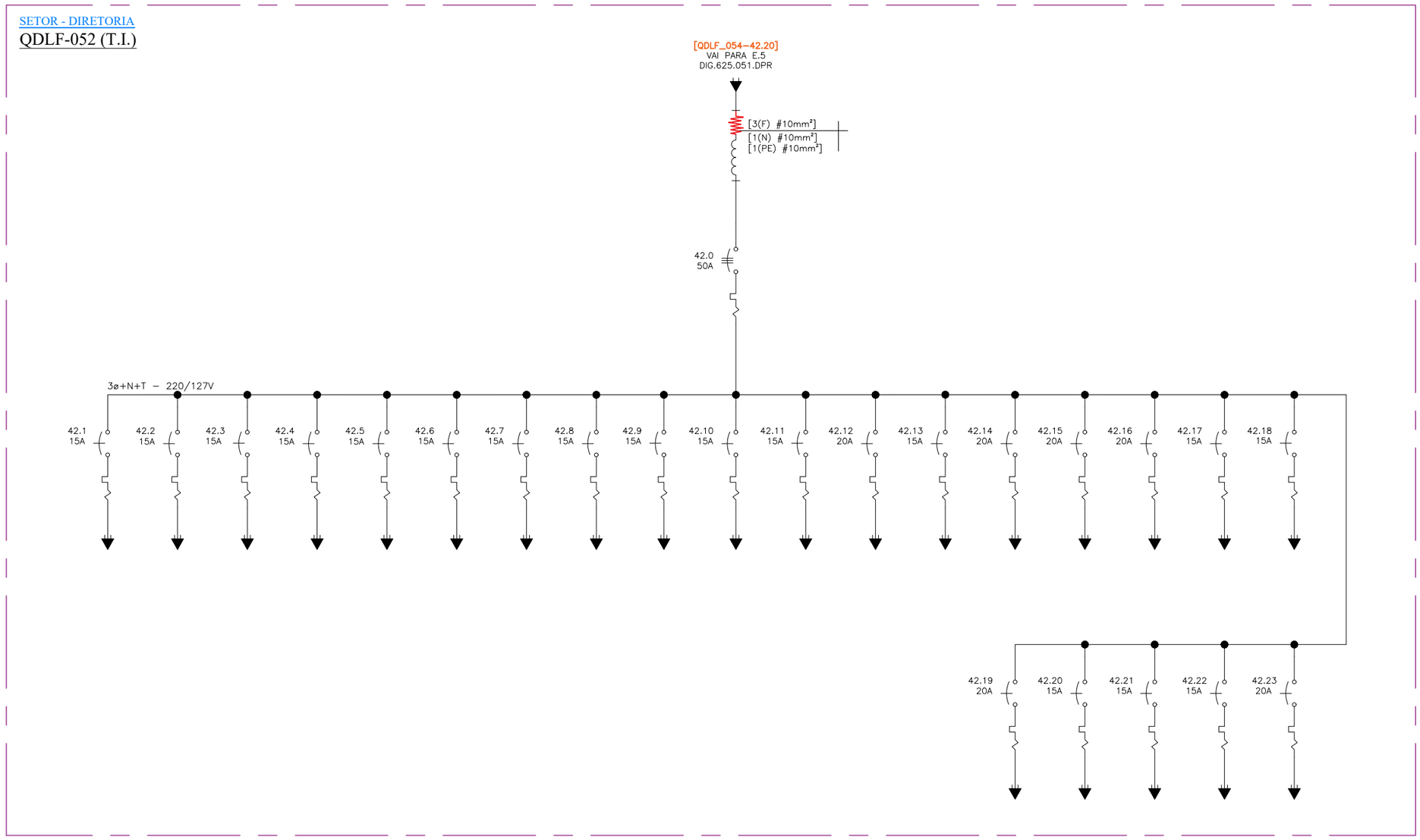

Nº	Discriminação das revisões	Data	Nome
00	EMISSÃO INICIAL	01/05/17	BRUNO S.

Data	01/05/2017	Visto
Desenhado	BRUNO S.	
Verificado	HELIO A.	
Aprovado		

MILLE ENGENHARIA
Rua Serrana,192 - Jd. Santa Clara
Guarulhos/SP - CEP 07123 110
Fone: (11) 2468 1627
e-mail: eng@mille.com.br

Nº des. DIG-625.049-DPR
Rev. 00
Esc. S/C
Localiz. FDRZOO.dwg
Folha A3

Cliente: FUNDAÇÃO PARQUE ZOOLÓGICO DE SÃO PAULO
Identif.: ZOOLÓGICO - DIAGRAMA UNIFILAR GERAL
Título: QUADROS DE BAIXA TENSÃO
SUBESTAÇÕES DE ENERGIA E DISTRIBUIÇÃO

FORM. A3-420x297

SETOR - DIRETORIA

QDLF - 053 (ANFITEATRO)

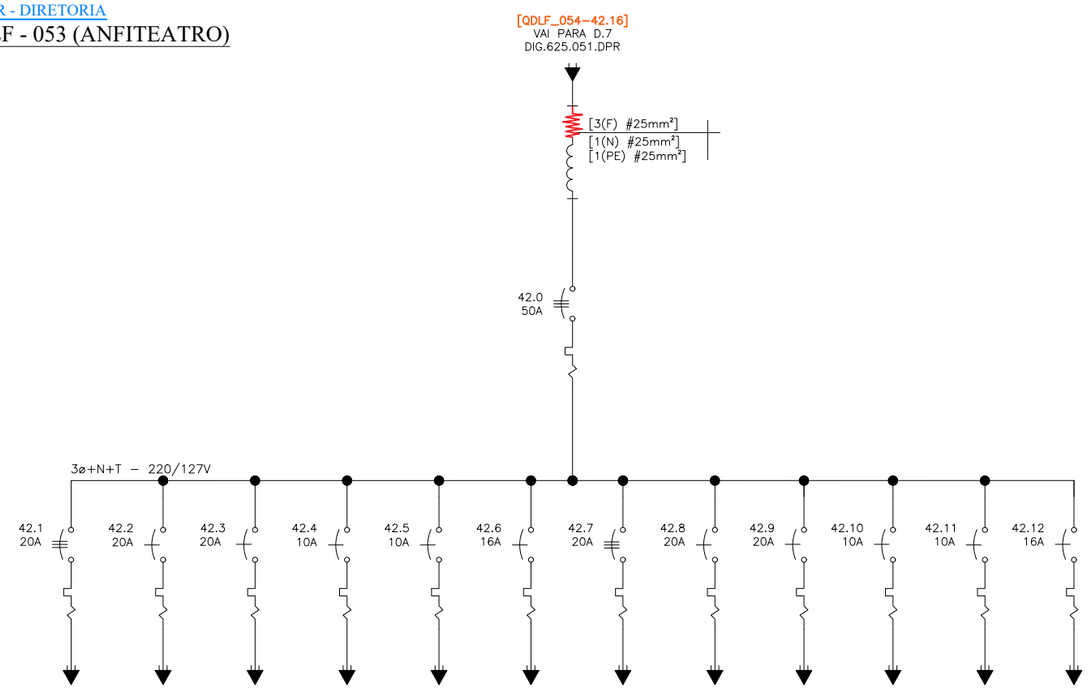

Nº	Discriminação das revisões	Data	Nome
00	EMISSÃO INICIAL	01/05/17	BRUNO S.

		Visto
Data	01/05/2017	
Desenhado	BRUNO S.	
Verificado	HELIO A.	
Aprovado		

MILLE ENGENHARIA
Rua Serrana,192 - Jd. Santa Clara
Guarulhos/SP - CEP 07123 110
Fone: (11) 2468 1627
e-mail: eng@mille.com.br

Nº des. DIG-625.050-DPR Rev. 00

Esc. S/C Localiz. FDRZOO.dwg Folha A3

Cliente FUNDAÇÃO PARQUE ZOOLÓGICO DE SÃO PAULO

Identif. ZOOLÓGICO - DIAGRAMA UNIFILAR GERAL

Título QUADROS DE BAIXA TENSÃO
SUBESTAÇÕES DE ENERGIA E DISTRIBUIÇÃO

FORM. A3-420x297

SETOR - DIRETORIA

QDLF - 054 (SHAFT)

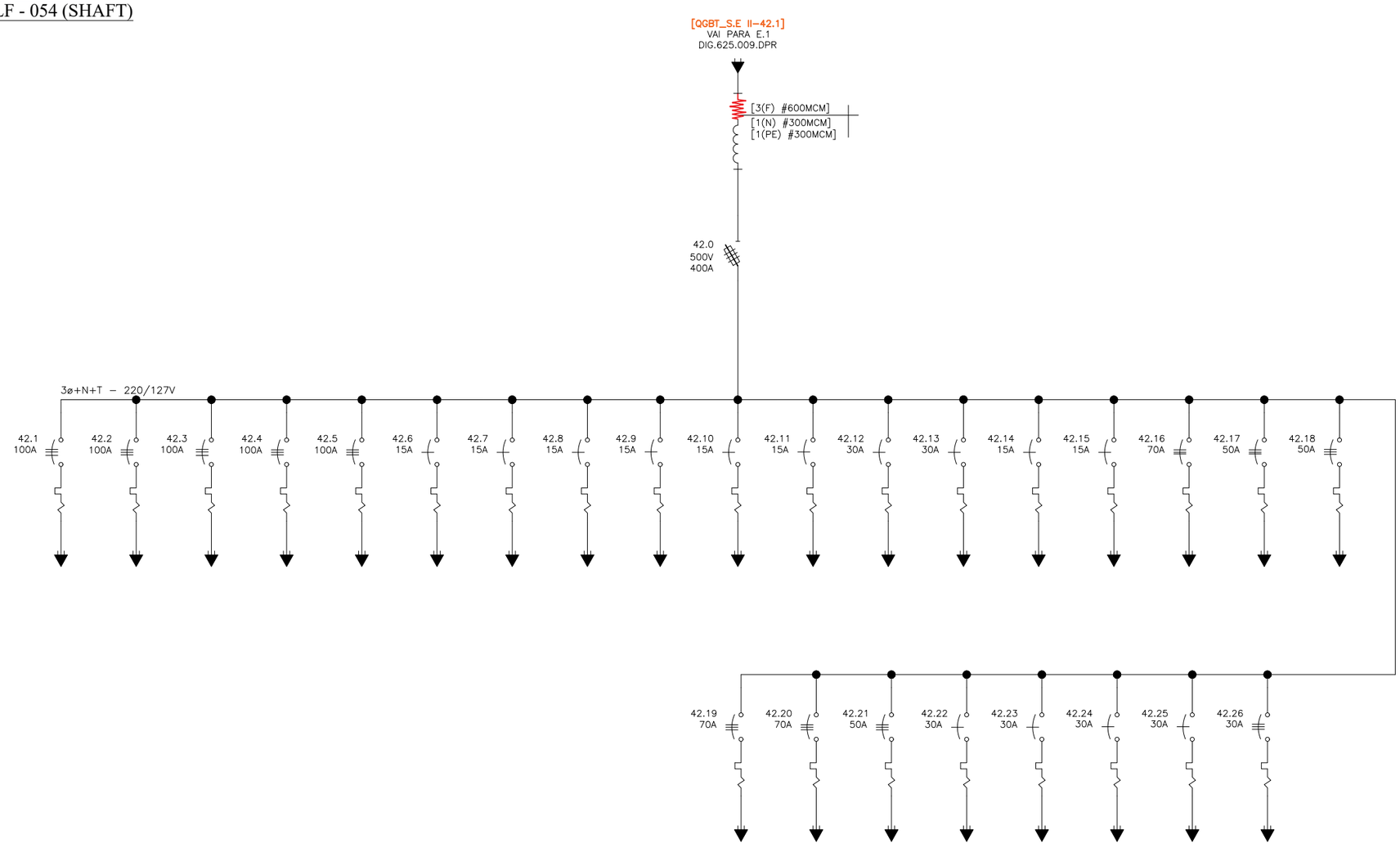

Nº	Discriminação das revisões	Data	Nome
00	EMISSÃO INICIAL	01/05/17	BRUNO S.

Data	01/05/2017	Visto
Desenhado	BRUNO S.	
Verificado	HELIO A.	
Aprovado		

MILLE ENGENHARIA
Rua Serrana,192 - Jd. Santa Clara
Guarulhos/SP - CEP 07123 110
Fone: (11) 2468 1627
e-mail: eng@mille.com.br

Nº des. DIG-625.051-DPR

Rev. 00

Esc. S/C | Localiz. FDRZOO.dwg | Folha A3

Cliente: FUNDAÇÃO PARQUE ZOOLÓGICO DE SÃO PAULO

Identif.: ZOOLÓGICO - DIAGRAMA UNIFILAR GERAL

Título: QUADROS DE BAIXA TENSÃO
SUBESTAÇÕES DE ENERGIA E DISTRIBUIÇÃO

FORM. A3-420x297

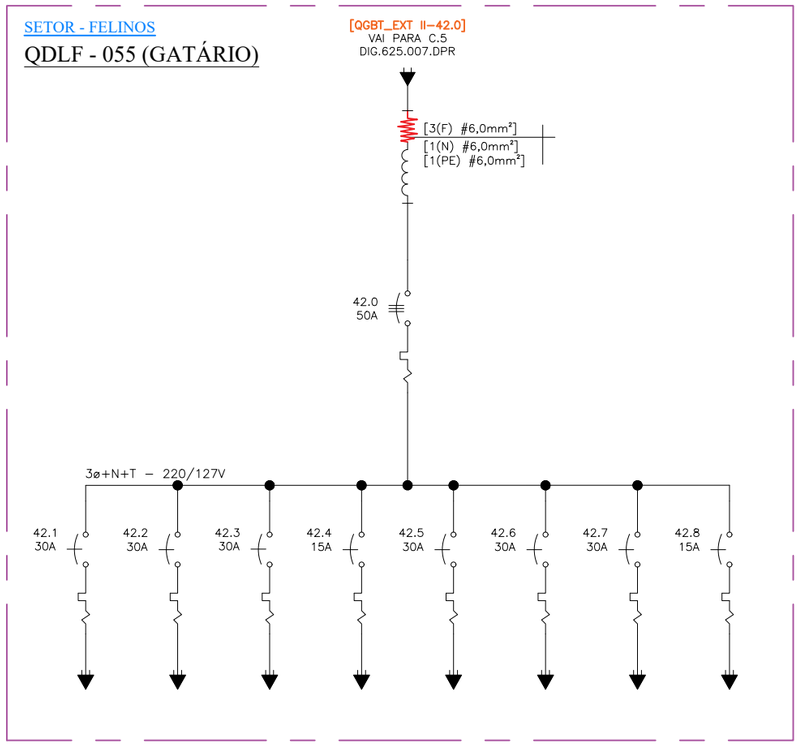

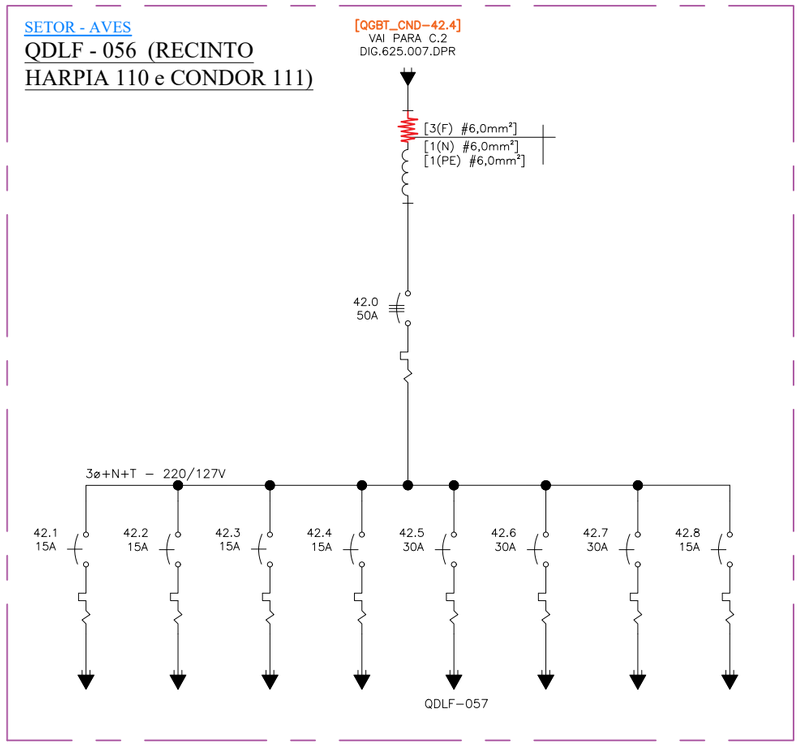

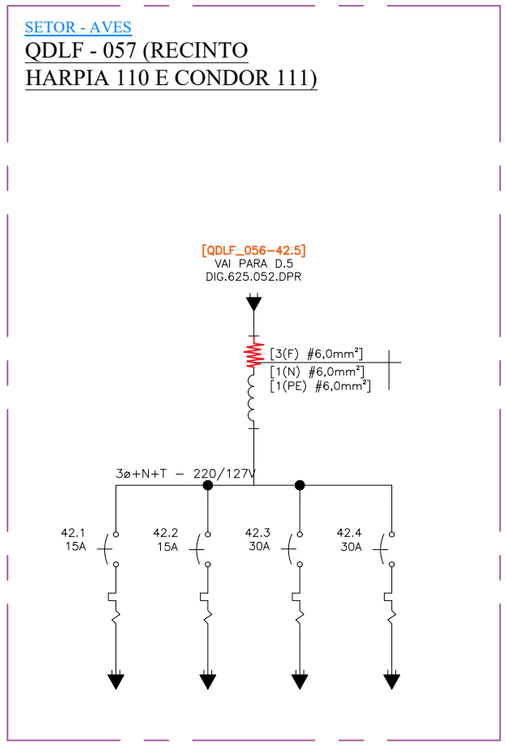

Nº	Discriminação das revisões	Data	Nome
00	EMISSÃO INICIAL	01/05/17	BRUNO S.

Data	01/05/2017	Visto
Desenhado	BRUNO S.	
Verificado	HELIO A.	
Aprovado		

MILLE ENGENHARIA
Rua Serrana,192 - Jd. Santa Clara
Guarulhos/SP - CEP 07123 110
Fone: (11) 2468 1627
e-mail: eng@mille.com.br

Nº des. DIG-625.052-DPR
Rev. 00
Esc. S/C
Localiz. FDRZOO.dwg
Folha A3

Cliente: FUNDAÇÃO PARQUE ZOOLÓGICO DE SÃO PAULO
Identif.: ZOOLÓGICO - DIAGRAMA UNIFILAR GERAL
Título: QUADROS DE BAIXA TENSÃO
SUBESTAÇÕES DE ENERGIA E DISTRIBUIÇÃO

FORM. A3-420x297

SETOR - AVES

QDLF-058 (Aviário)

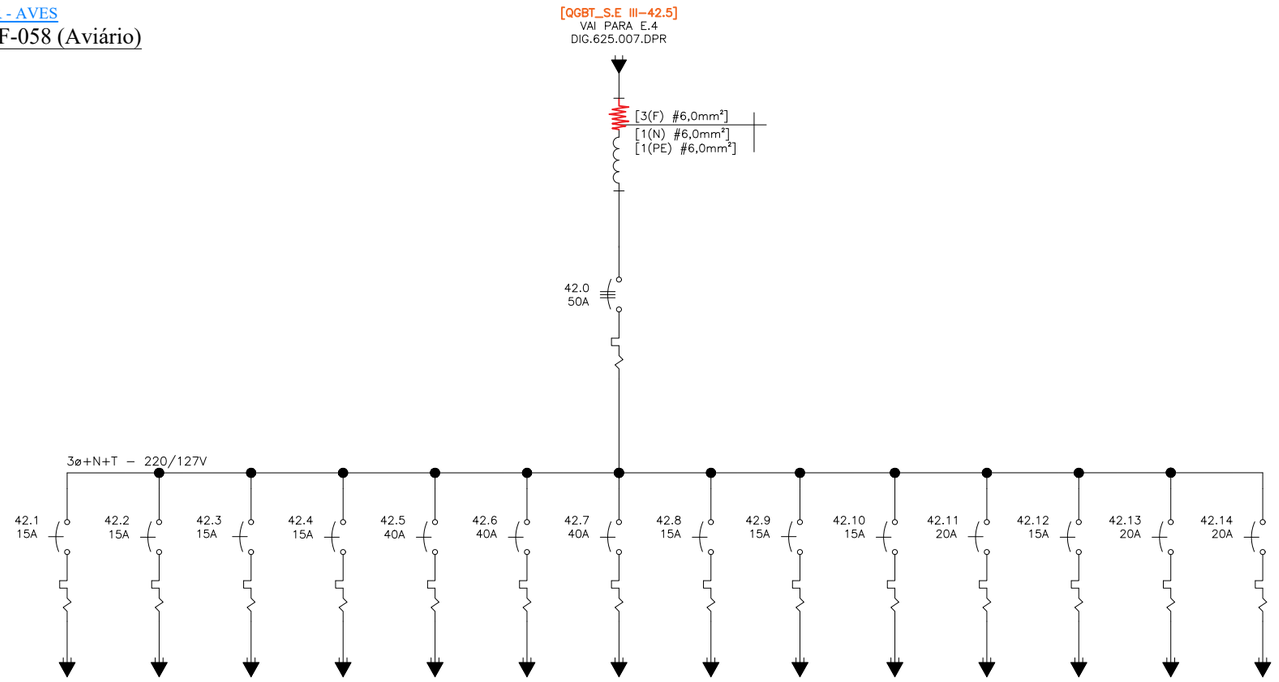

SETOR - DROMEDÁRIO

QDLF - 060 (BEBEDOURO)

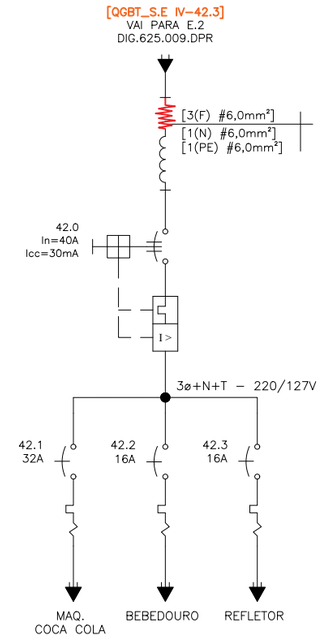

SETOR - PLANICIE AFRICANA

QDLF - 059 (MAMÍFEROS)

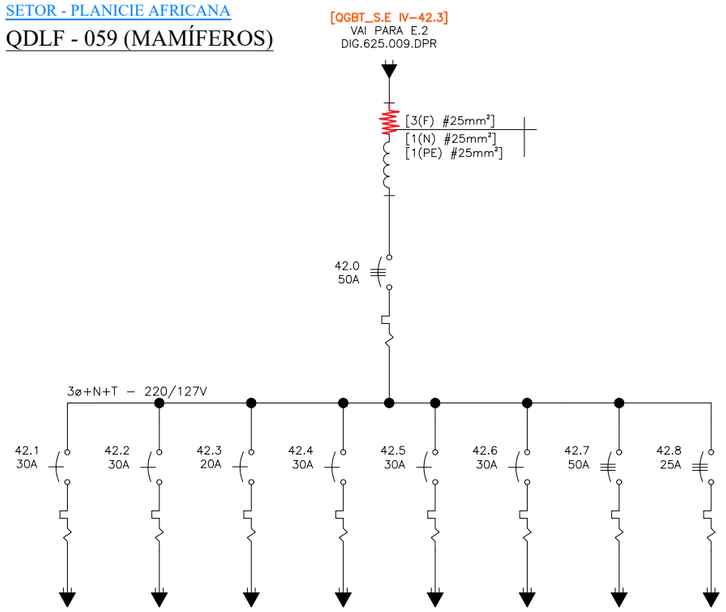

SETOR - DROMEDÁRIO

QDLF - 061 (SANITÁRIOS)

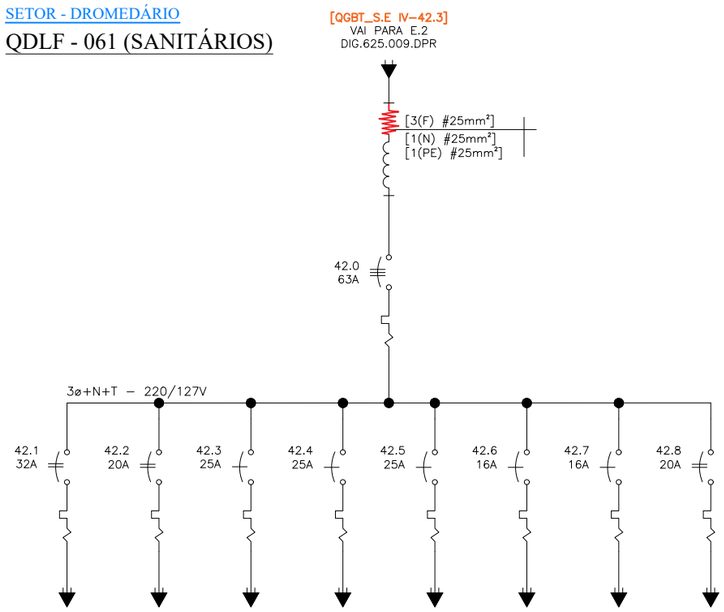

Nº	Discriminação das revisões	Data	Nome
00	EMISSÃO INICIAL	01/05/17	BRUNO S.

Data	01/05/2017	Visto
Desenhado	BRUNO S.	
Verificado	HELIO A.	
Aprovado		

MILLE ENGENHARIA
Rua Serrana,192 - Jd. Santa Clara
Guarulhos/SP - CEP 07123 110
Fone: (11) 2468 1627
e-mail: eng@mille.com.br

Cliente: FUNDAÇÃO PARQUE ZOOLÓGICO DE SÃO PAULO

Identif.: ZOOLÓGICO - DIAGRAMA UNIFILAR GERAL

Título: QUADROS DE BAIXA TENSÃO
SUBESTAÇÕES DE ENERGIA E DISTRIBUIÇÃO

Nº des.: DIG-625.053-DPR

Rev.: 00

Esc.: S/C | Localiz.: FDRZOO.dwg | Folha: A3

FORM. A3-420x297

SETOR - FELINOS

QDLF - 062 (RECINTO 126 - LEÃO)

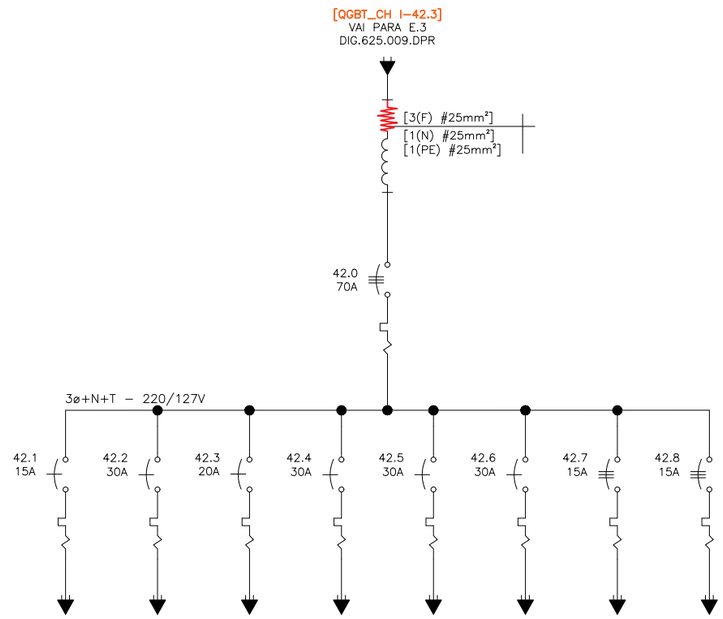

SETOR - FELINOS

QDLF - 063 (CACHORRO PINTADO)

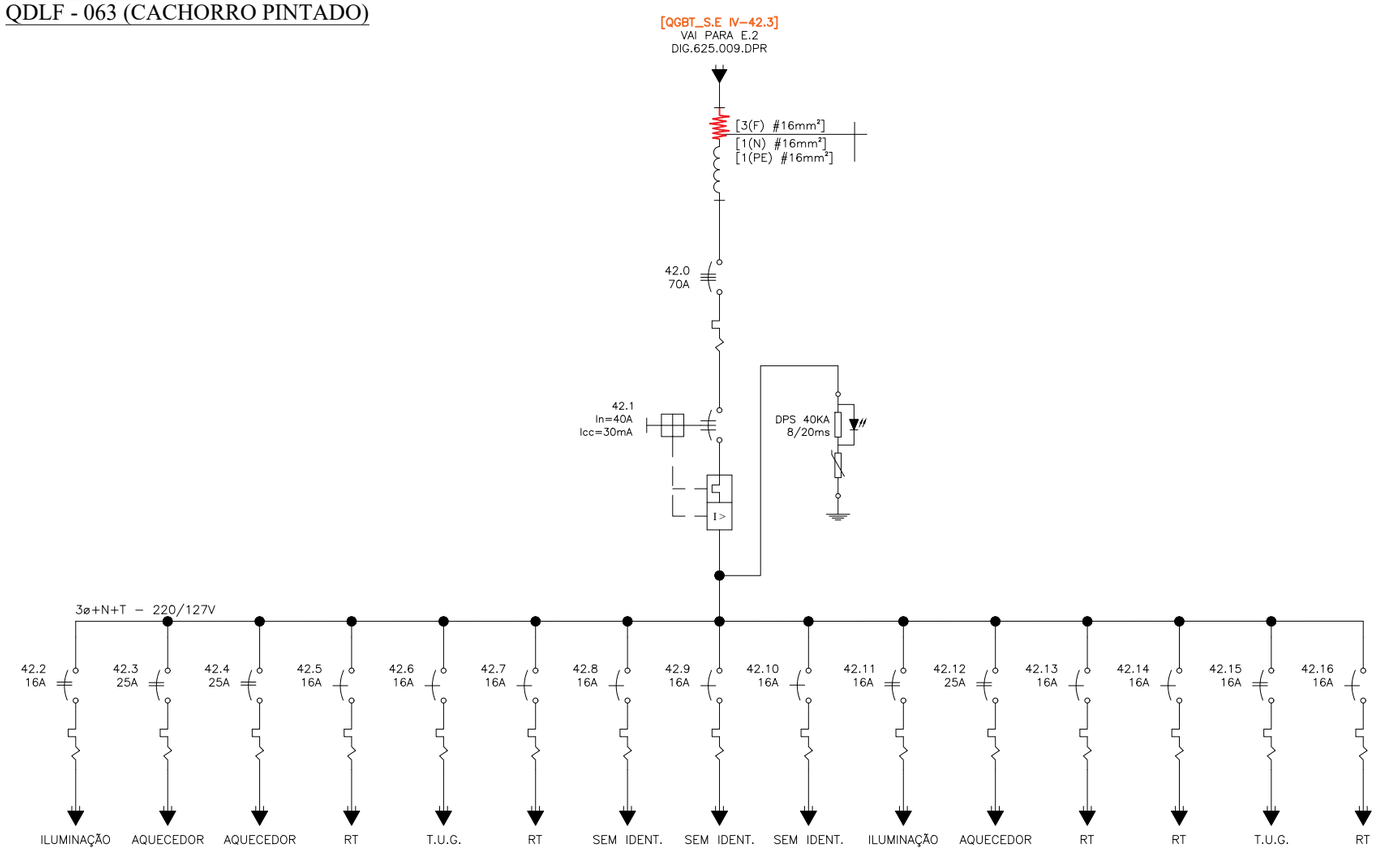

Nº	Discriminação das revisões	Data	Nome
00	EMISSÃO INICIAL	01/05/17	BRUNO S.

		Visto
Data	01/05/2017	
Desenhado	BRUNO S.	
Verificado	HELIO A.	
Aprovado		

MILLE ENGENHARIA
Rua Serrana,192 - Jd. Santa Clara
Guarulhos/SP - CEP 07123 110
Fone: (11) 2468 1627
e-mail: eng@mille.com.br

Nº des. DIG-625.054-DPR
Rev. 00
Esc. S/C
Localiz. FDRZOO.dwg
Folha A3

Cliente: FUNDAÇÃO PARQUE ZOOLÓGICO DE SÃO PAULO
Identif.: ZOOLÓGICO - DIAGRAMA UNIFILAR GERAL
Título: QUADROS DE BAIXA TENSÃO
SUBESTAÇÕES DE ENERGIA E DISTRIBUIÇÃO

FORM. A3-420x297

SETOR - FELINOS

QDLF - 064 (RECINTO 67 - LEÃO)

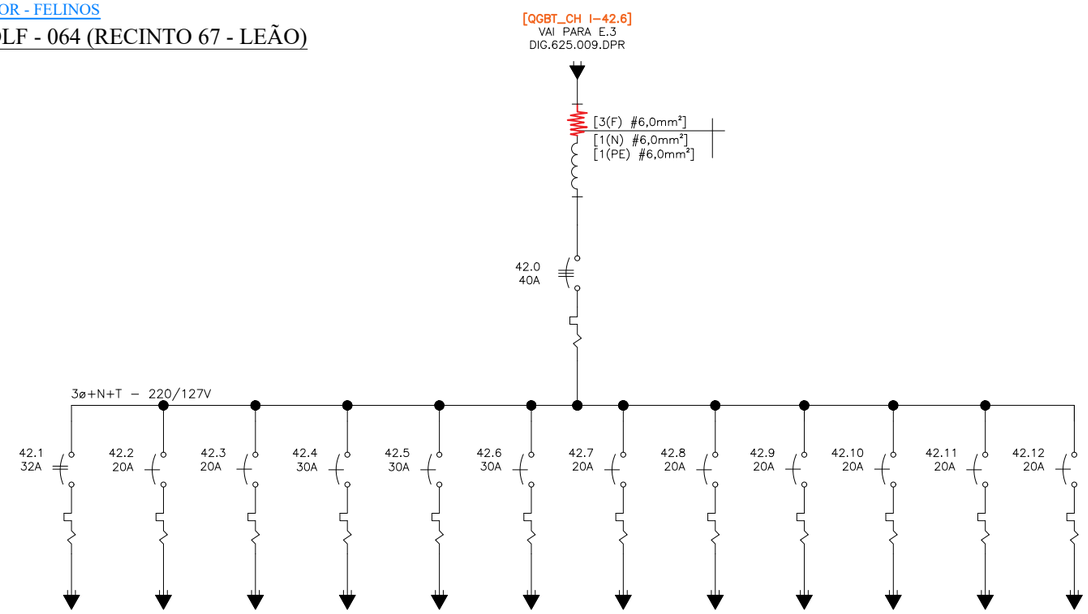

SETOR - LAGO

QDLF - 065 (LANCHONETE - TIGRE BRANCO)

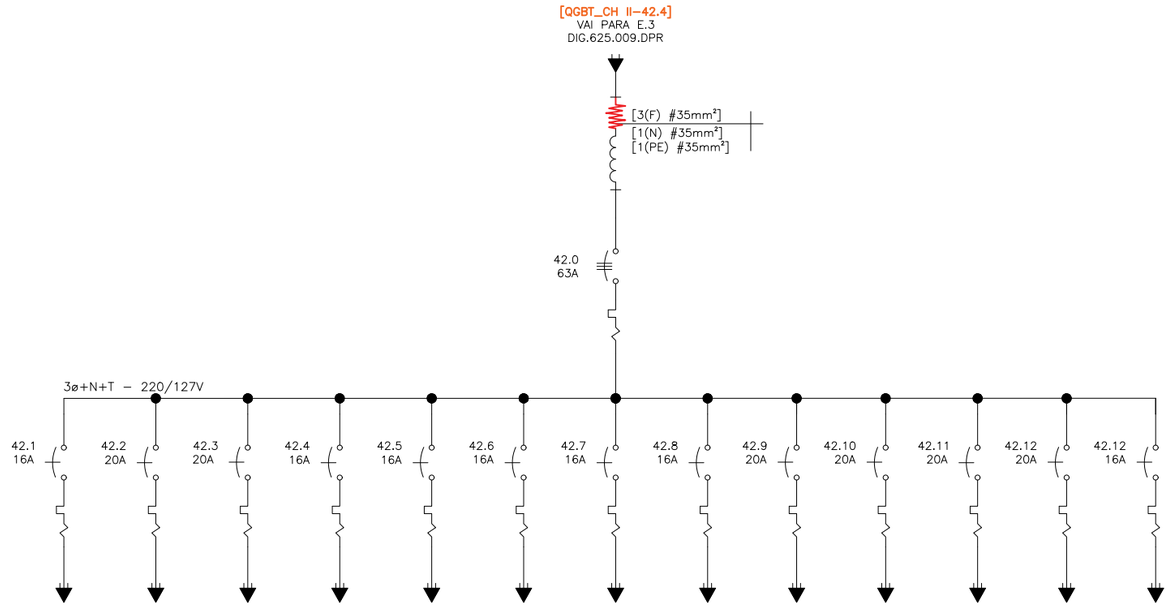

Nº	Discriminação das revisões	Data	Nome
00	EMISSÃO INICIAL	01/05/17	BRUNO S.

Data	01/05/2017	Visto
Desenhado	BRUNO S.	
Verificado	HELIO A.	
Aprovado		

MILLE ENGENHARIA
Rua Serrana,192 - Jd. Santa Clara
Guarulhos/SP - CEP 07123 110
Fone: (11) 2468 1627
e-mail: eng@mille.com.br

Cliente: FUNDAÇÃO PARQUE ZOOLÓGICO DE SÃO PAULO

Identif.: ZOOLÓGICO - DIAGRAMA UNIFILAR GERAL

Título: QUADROS DE BAIXA TENSÃO
SUBESTAÇÕES DE ENERGIA E DISTRIBUIÇÃO

Nº des.: DIG-625.055-DPR

Rev.: 00

Esc.: S/C | Localiz.: FDRZOO.dwg | Folha: A3

FORM. A3-420x297

SETOR - TIGRE BRANCO

QDLF - 066 (SANITÁRIOS)

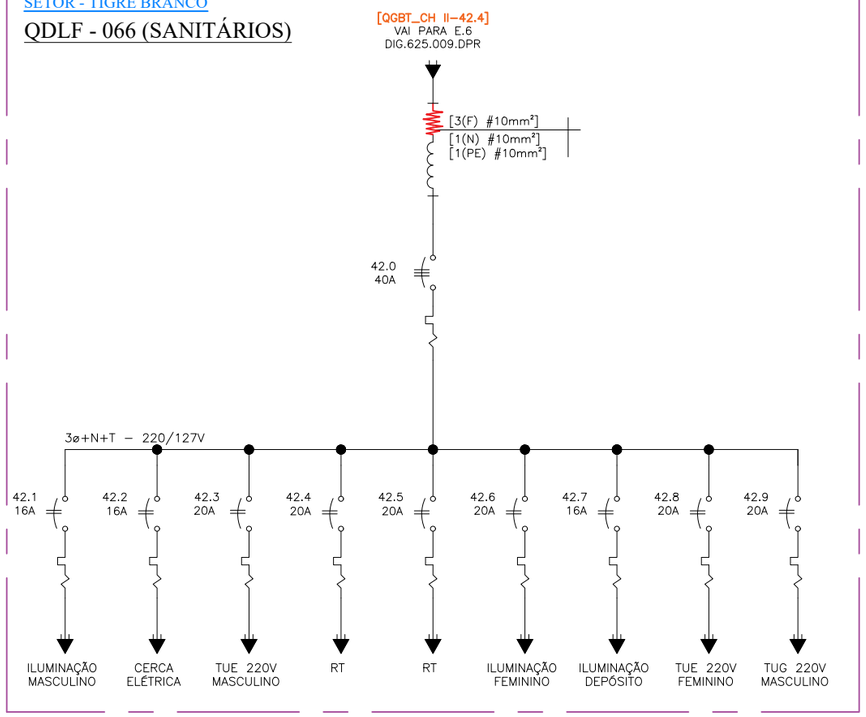

SETOR - FELINOS

QDLF - 063 (CACHORRO PINTADO)

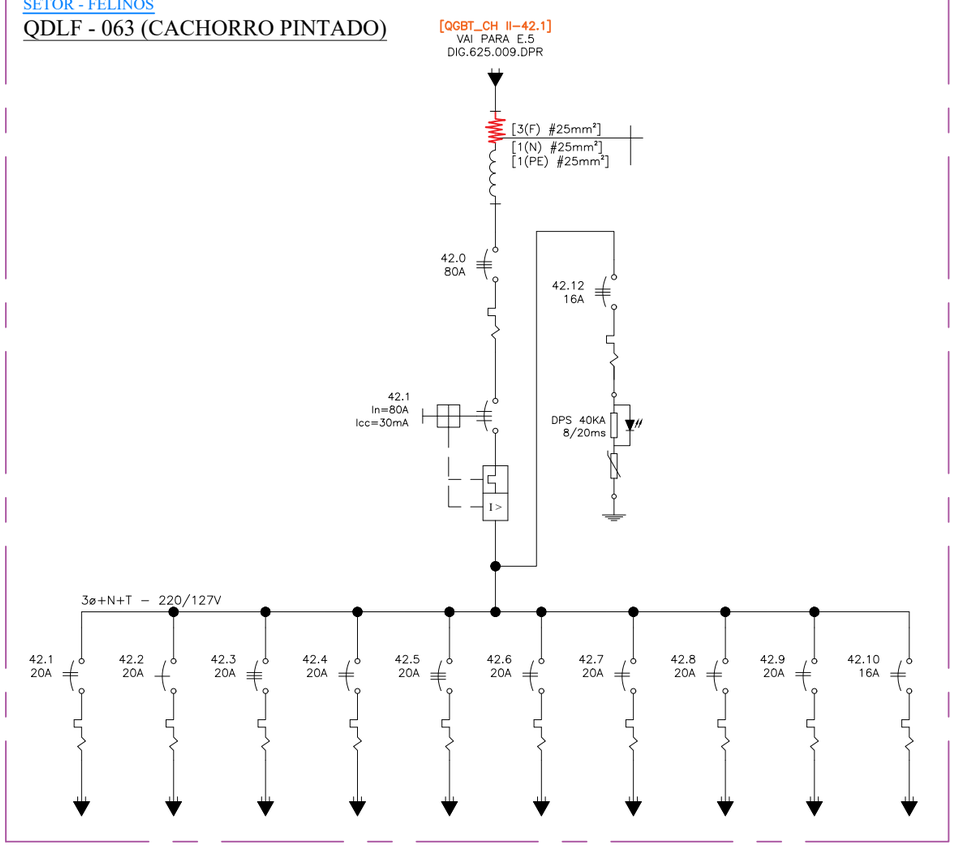

SETOR - CHIPANZÉ

QDLF - 069 (AQUECEDORES)

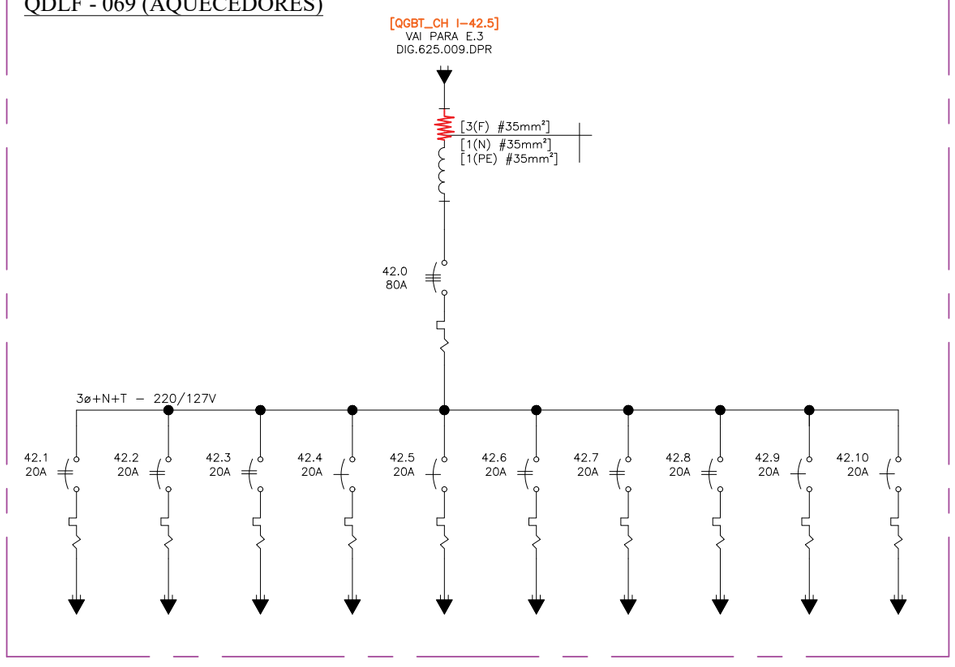

Nº	Discriminação das revisões	Data	Nome
00	EMISSÃO INICIAL	01/05/17	BRUNO S.

Data	01/05/2017	Visto
Desenhado	BRUNO S.	
Verificado	HELIO A.	
Aprovado		

MILLE ENGENHARIA
Rua Serrana,192 - Jd. Santa Clara
Guarulhos/SP - CEP 07123 110
Fone: (11) 2468 1627
e-mail: eng@mille.com.br

Cliente: FUNDAÇÃO PARQUE ZOOLÓGICO DE SÃO PAULO

Identif.: ZOOLÓGICO - DIAGRAMA UNIFILAR GERAL

Título: QUADROS DE BAIXA TENSÃO
SUBESTAÇÕES DE ENERGIA E DISTRIBUIÇÃO

Nº des.: DIG-625.056-DPR

Rev.: 00

Esc.: S/C | Localiz.: FDRZOO.dwg | Folha: A3

FORM. A3-420x297

SETOR - CHIPANZÉ

QDLF-068 (PREPARO DE ALIMENTOS)

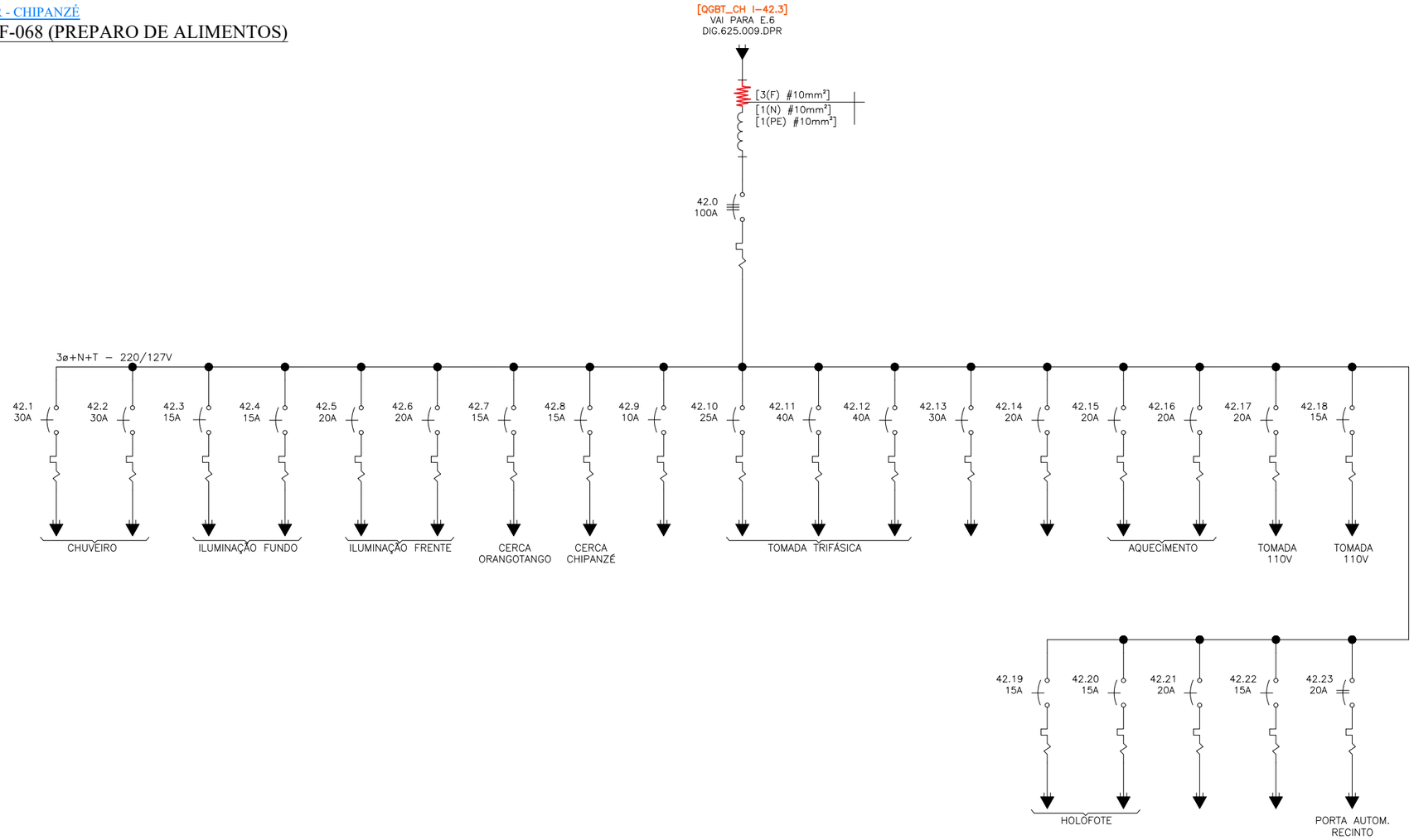

Nº	Discriminação das revisões	Data	Nome
00	EMISSÃO INICIAL	01/05/17	BRUNO S.

Data	01/05/2017	Visto
Desenhado	BRUNO S.	
Verificado	HELIO A.	
Aprovado		

MILLE ENGENHARIA
Rua Serrana,192 - Jd. Santa Clara
Guarulhos/SP - CEP 07123 110
Fone: (11) 2468 1627
e-mail: eng@mille.com.br

Nº des. DIG-625.057-DPR Rev. 00

Esc. S/C Localiz. FDRZOO.dwg Folha A3

Cliente: FUNDAÇÃO PARQUE ZOOLÓGICO DE SÃO PAULO

Identif.: ZOOLÓGICO - DIAGRAMA UNIFILAR GERAL

Título: QUADROS DE BAIXA TENSÃO
SUBESTAÇÕES DE ENERGIA E DISTRIBUIÇÃO

FORM. A3-420x297

SETOR - AYEL

QDLF-071 (LANCHONETE PRINCIPAL) / [COZINHA]

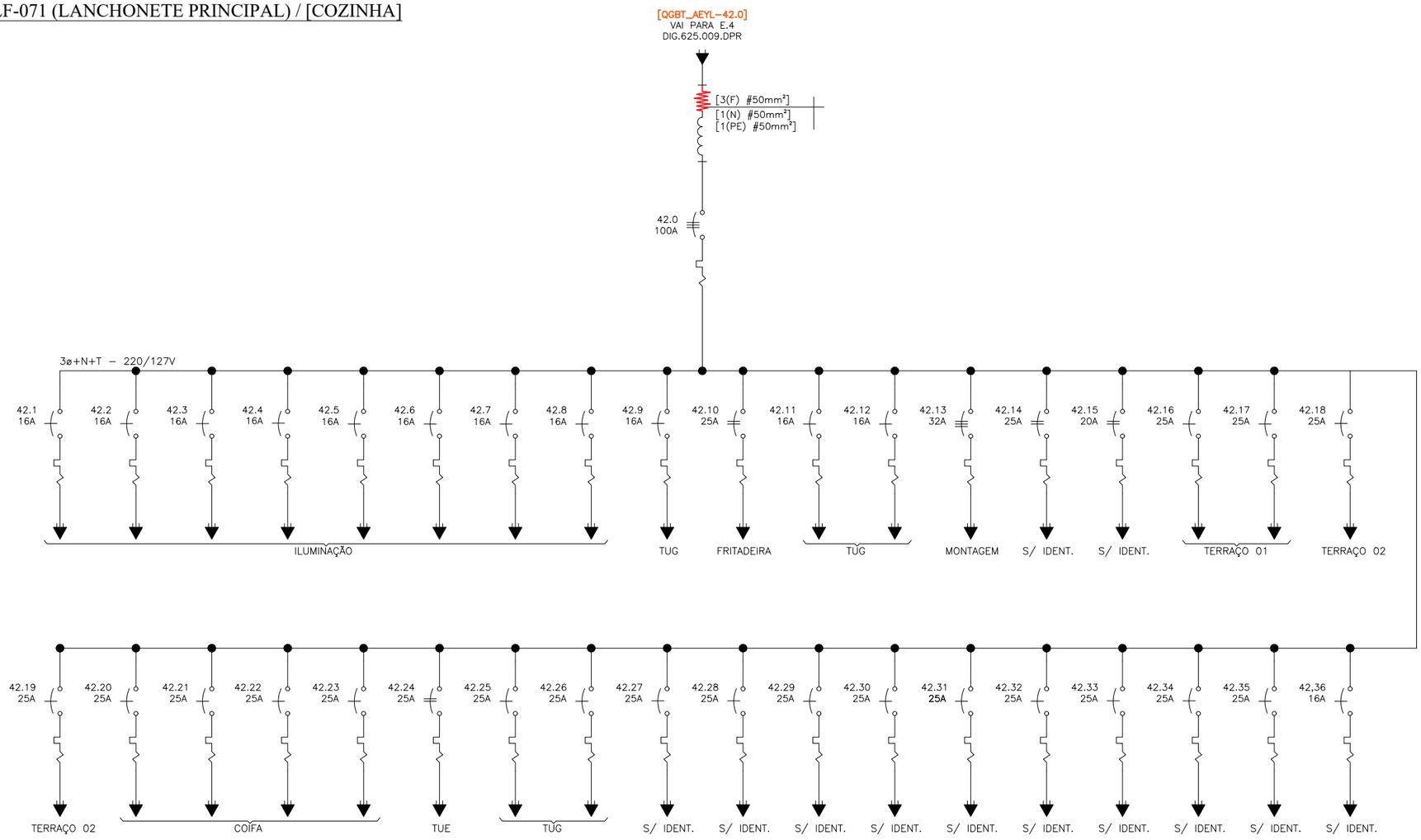

Nº	Discriminação das revisões	Data	Nome
00	EMISSÃO INICIAL	01/05/17	BRUNO S.

Data	01/05/2017	Visto
Desenhado	BRUNO S.	
Verificado	HELIO A.	
Aprovado		

MILLE ENGENHARIA
Rua Serrana,192 - Jd. Santa Clara
Guarulhos/SP - CEP 07123 110
Fone: (11) 2468 1627
e-mail: eng@mille.com.br

Cliente: FUNDAÇÃO PARQUE ZOOLÓGICO DE SÃO PAULO

Identif.: ZOOLÓGICO - DIAGRAMA UNIFILAR GERAL

Título: QUADROS DE BAIXA TENSÃO
SUBESTAÇÕES DE ENERGIA E DISTRIBUIÇÃO

Nº des.: DIG-625.058-DPR

Rev.: 00

Esc.: S/C | Localiz.: FDRZOO.dwg | Folha: A3

FORM. A3-420x297

SETOR - AYEL

QDLF-071 (LANCHONETE PRINCIPAL) / [COZINHA]

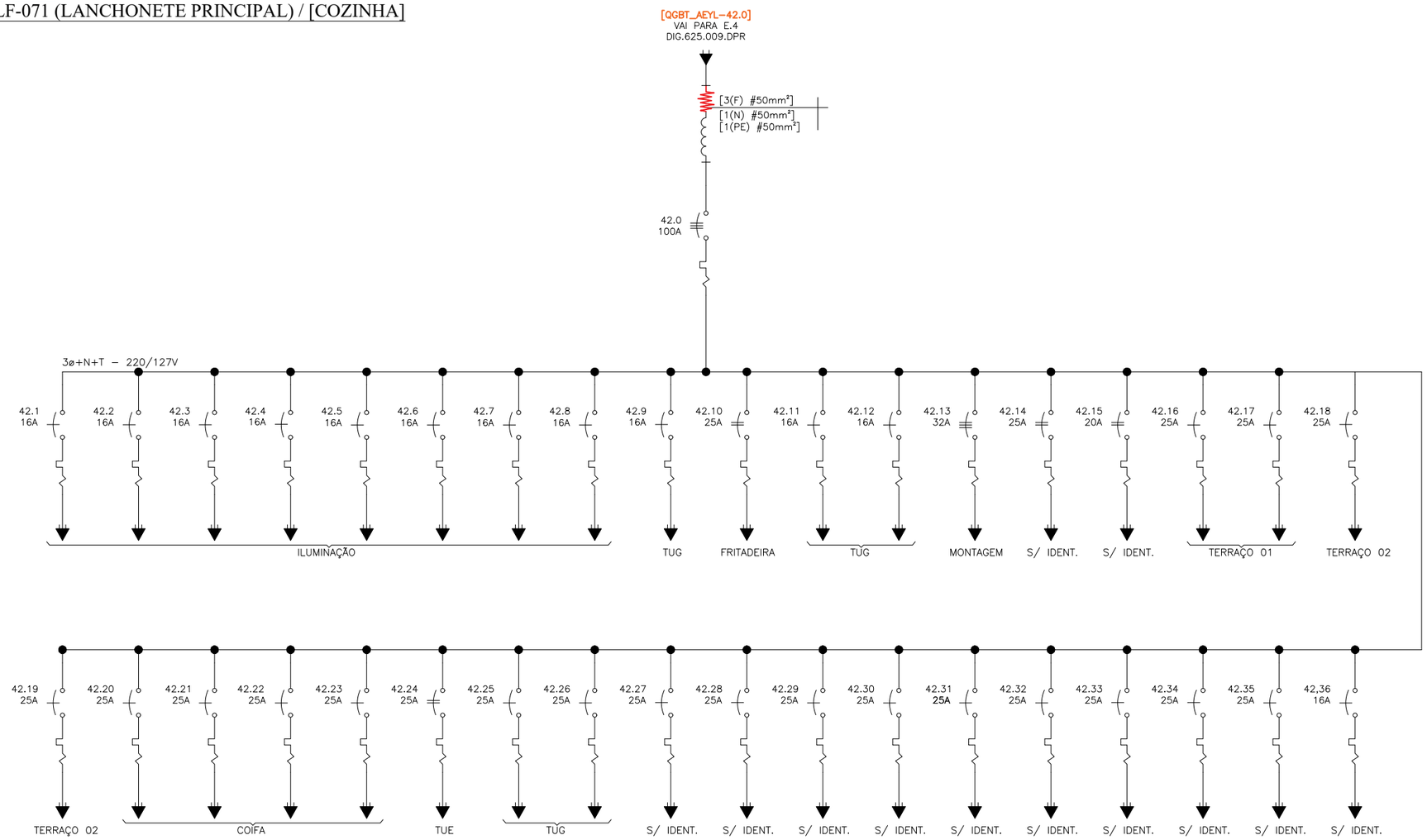

Nº	Discriminação das revisões	Data	Nome
00	EMISSÃO INICIAL	01/05/17	BRUNO S.

Data	01/05/2017	Visto
Desenhado	BRUNO S.	
Verificado	HELIO A.	
Aprovado		

MILLE ENGENHARIA
Rua Serrana,192 - Jd. Santa Clara
Guarulhos/SP - CEP 07123 110
Fone: (11) 2468 1627
e-mail: eng@mille.com.br

Nº des. DIG-625.059-DPR Rev. 00

Esc. S/C Localiz. FDRZOO.dwg Folha A3

Cliente: FUNDAÇÃO PARQUE ZOOLÓGICO DE SÃO PAULO

Identif.: ZOOLÓGICO - DIAGRAMA UNIFILAR GERAL

Título: QUADROS DE BAIXA TENSÃO
SUBESTAÇÕES DE ENERGIA E DISTRIBUIÇÃO

FORM. A3-420x297

SETOR - AYEL

QDLF - 072(LANCHONETE PRINCIPAL) / [ATENDIMENTO]

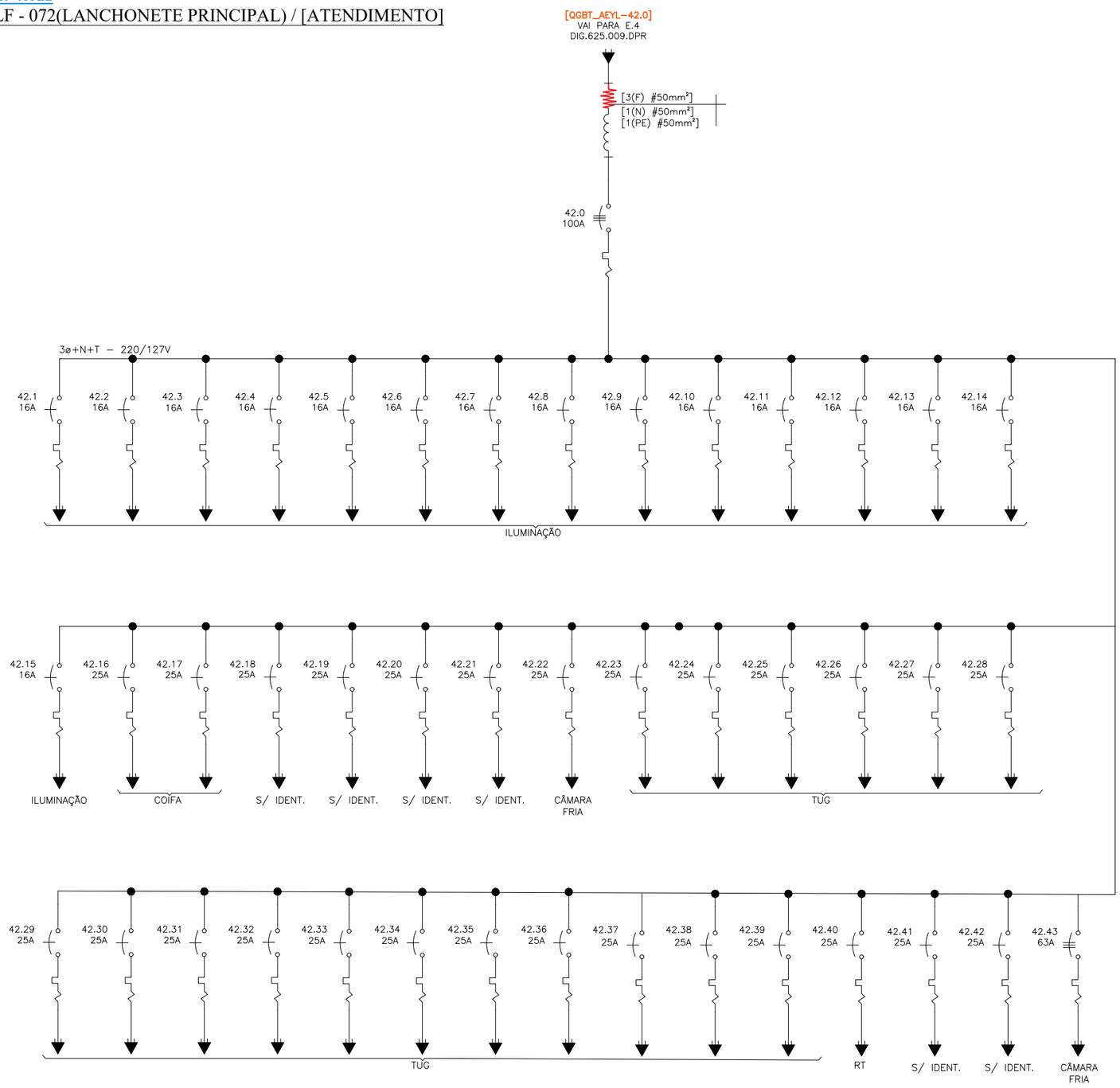

SETOR - FRALDÁRIO

QDF - 073 (SANITÁRIOS) [PAV. TÉRREO]

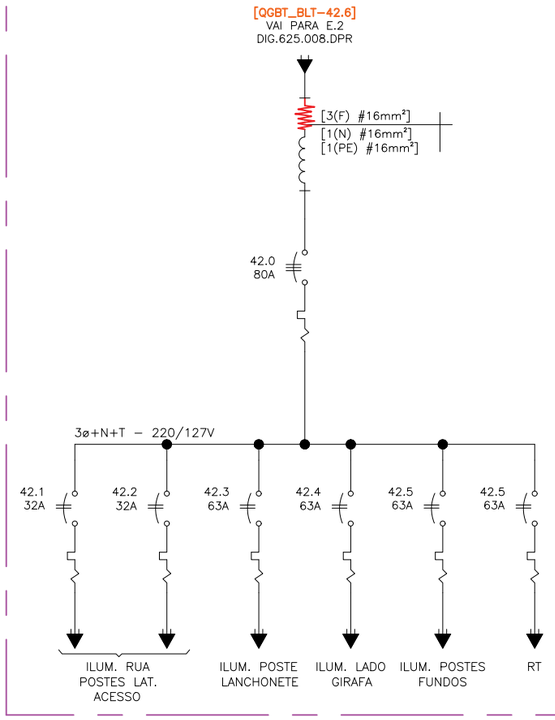

Nº	Discriminação das revisões	Data	Nome
00	EMISSÃO INICIAL	01/05/17	BRUNO S.

Data	01/05/2017	Visto
Desenhado	BRUNO S.	
Verificado	HELIO A.	
Aprovado		

MILLE ENGENHARIA
Rua Serrana,192 - Jd. Santa Clara
Guarulhos/SP - CEP 07123 110
Fone: (11) 2468 1627
e-mail: eng@mille.com.br

Cliente: FUNDAÇÃO PARQUE ZOOLÓGICO DE SÃO PAULO

Identif.: ZOOLÓGICO - DIAGRAMA UNIFILAR GERAL

Título: QUADROS DE BAIXA TENSÃO
SUBESTAÇÕES DE ENERGIA E DISTRIBUIÇÃO

Nº des.: DIG-625.060-DPR

Rev.: 00

Esc.: S/C | Localiz.: FDRZOO.dwg | Folha: A3

FORM. A3-420x297

SETOR - FRALDÁRIO

QDLF -074 (SANITÁRIOS) [PAV.SUPERIOR]

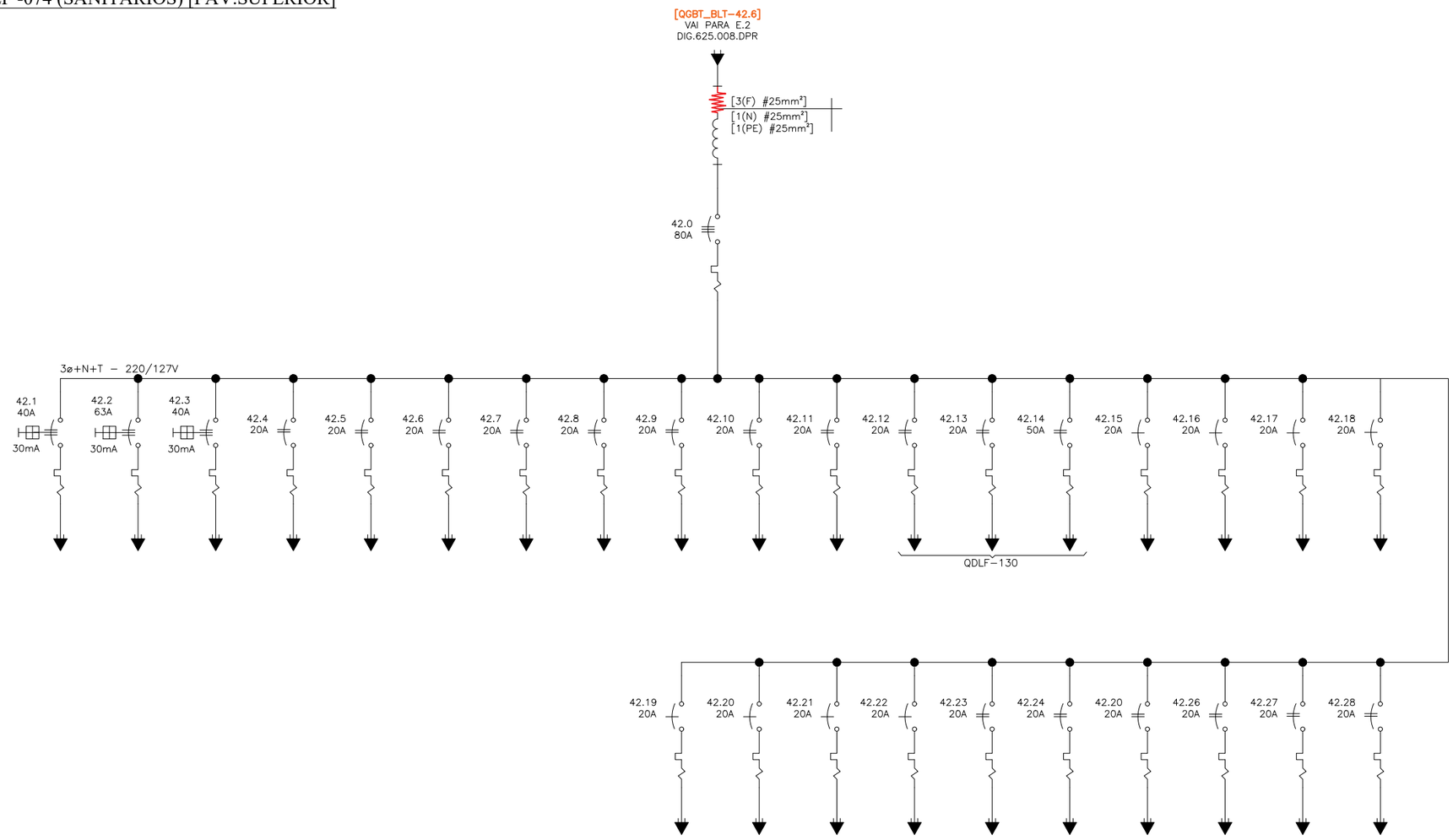

Nº	Discriminação das revisões	Data	Nome
00	EMISSÃO INICIAL	01/05/17	BRUNO S.

Data	01/05/2017	Visto
Desenhado	BRUNO S.	
Verificado	HELIO A.	
Aprovado		

MILLE ENGENHARIA
Rua Serrana,192 - Jd. Santa Clara
Guarulhos/SP - CEP 07123 110
Fone: (11) 2468 1627
e-mail: eng@mille.com.br

Nº des. DIG-625.061-DPR

Rev. 00

Esc. S/C | Localiz. FDRZOO.dwg | Folha A3

Cliente: FUNDAÇÃO PARQUE ZOOLÓGICO DE SÃO PAULO

Identif.: ZOOLÓGICO - DIAGRAMA UNIFILAR GERAL

Título: QUADROS DE BAIXA TENSÃO
SUBESTAÇÕES DE ENERGIA E DISTRIBUIÇÃO

FORM. A3-420x297

SETOR - GIRAFAS

QDLF-075 (RECINTO DAS GIRAFAS)

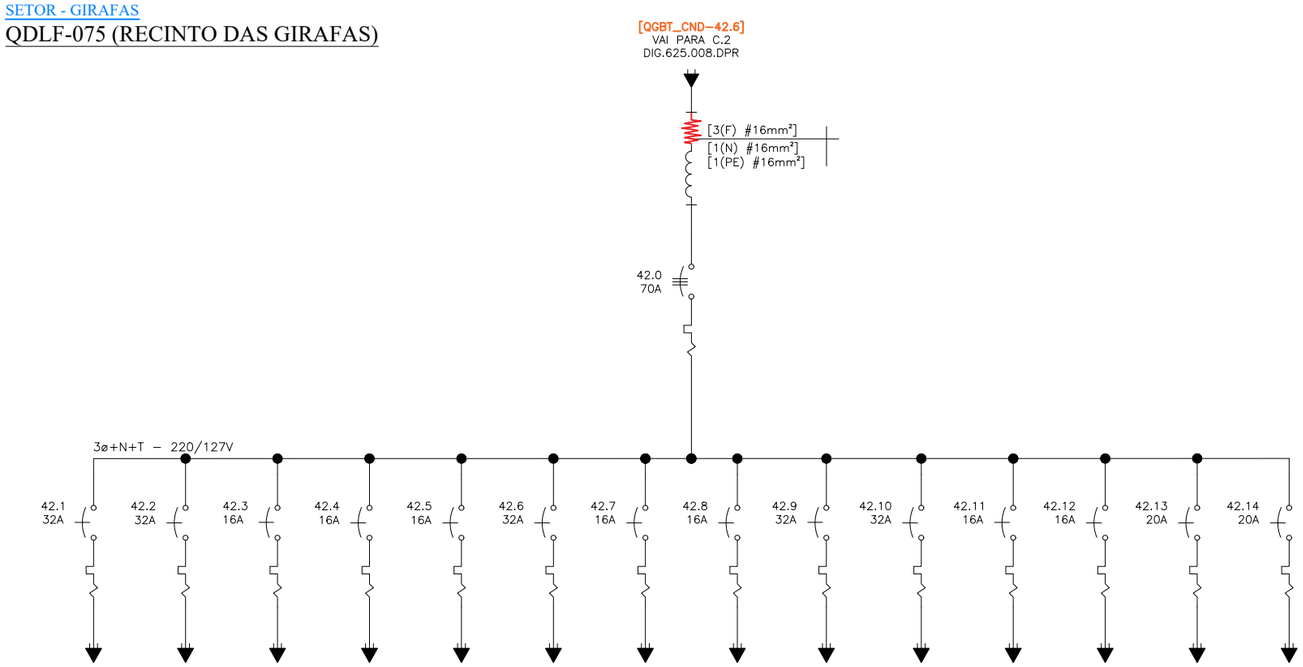

SETOR - GIRAFAS

QDLF - 076 (SALÃO DE FESTAS)

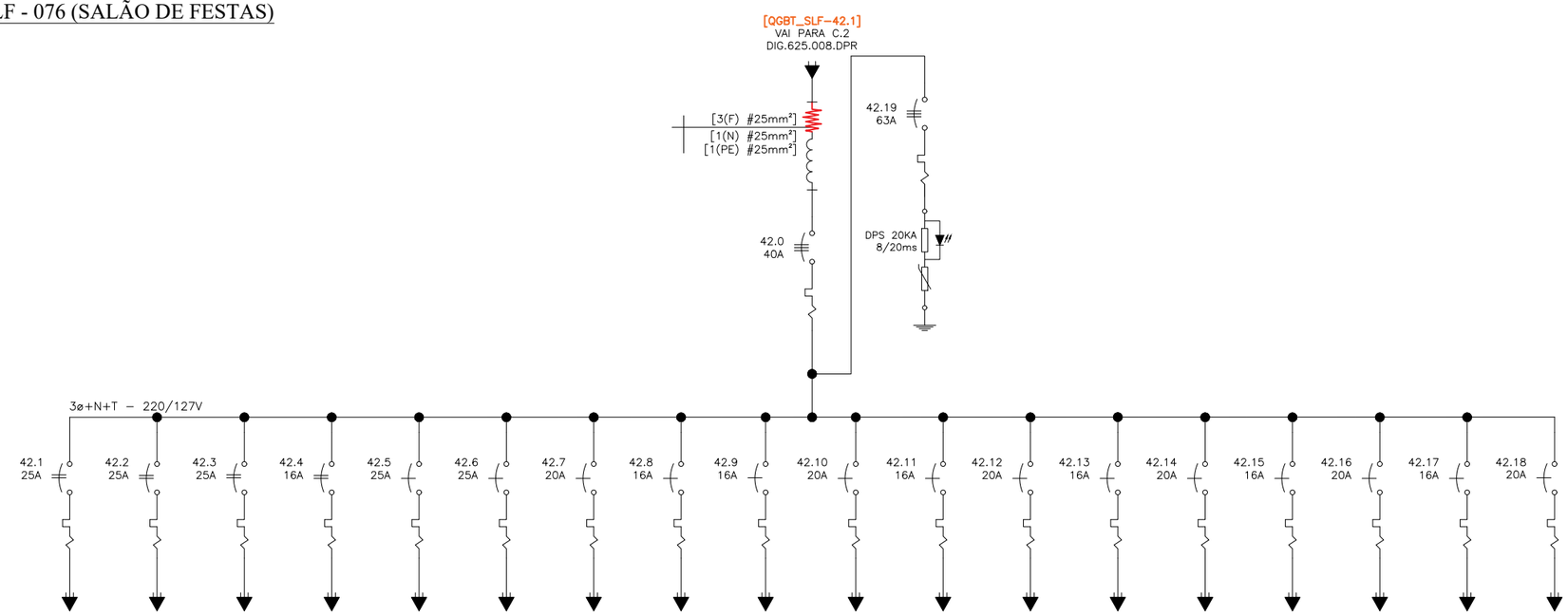

Nº	Discriminação das revisões	Data	Nome
00	EMISSÃO INICIAL	01/05/17	BRUNO S.

	Data	Visto
Desenhado	01/05/2017 BRUNO S.	
Verificado	HELIO A.	
Aprovado		

MILLE ENGENHARIA
Rua Serrana,192 - Jd. Santa Clara
Guarulhos/SP - CEP 07123 110
Fone: (11) 2468 1627
e-mail: eng@mille.com.br

Cliente: FUNDAÇÃO PARQUE ZOOLÓGICO DE SÃO PAULO

Identif.: ZOOLÓGICO - DIAGRAMA UNIFILAR GERAL

Título: QUADROS DE BAIXA TENSÃO
SUBESTAÇÕES DE ENERGIA E DISTRIBUIÇÃO

Nº des.: DIG-625.062-DPR

Rev.: 00

Esc.: S/C | Localiz.: FDRZOO.dwg | Folha: A3

FORM. A3-420x297

SETOR - VIDA DE BICHO

QDLF - 077 (TRATAMENTO ANIMAL)

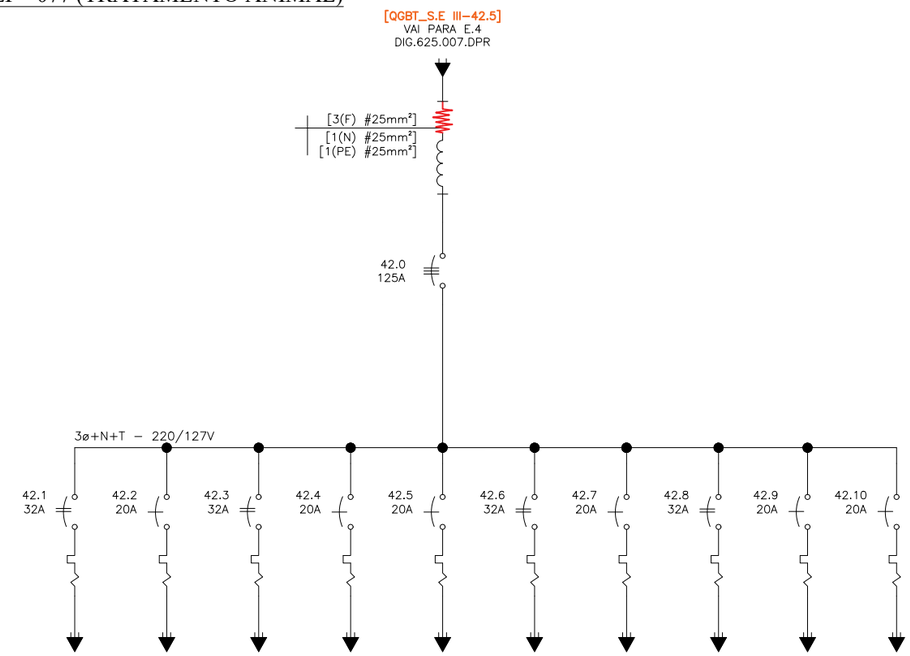

SETOR - ARENA CULTURAL

QDLF-080 (DEPÓSITO)

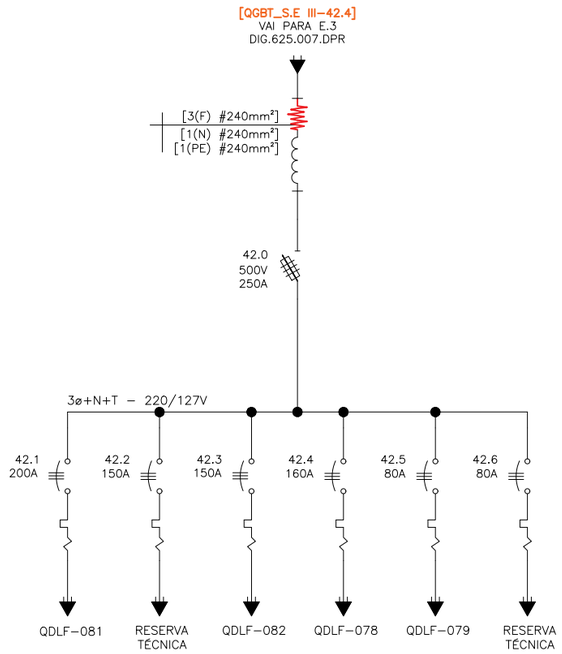

SETOR - ARENA CULTURAL

QDAC - 079 (DEPÓSITO)

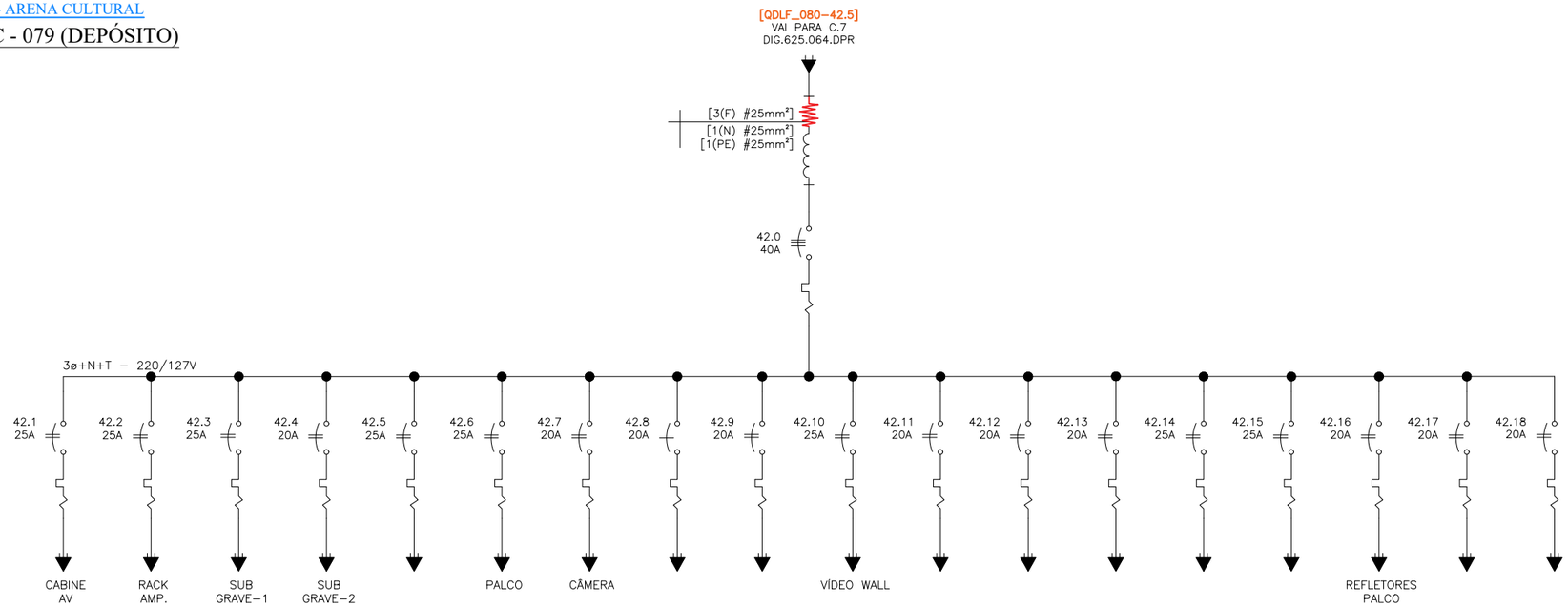

Nº	Discriminação das revisões	Data	Nome
00	EMISSÃO INICIAL	01/05/17	BRUNO S.

Data	01/05/2017	Visto
Desenhado	BRUNO S.	
Verificado	HELIO A.	
Aprovado		

MILLE ENGENHARIA
Rua Serrana,192 - Jd. Santa Clara
Guarulhos/SP - CEP 07123 110
Fone: (11) 2468 1627
e-mail: eng@mille.com.br

Cliente: FUNDAÇÃO PARQUE ZOOLÓGICO DE SÃO PAULO

Identif.: ZOOLÓGICO - DIAGRAMA UNIFILAR GERAL

Título: QUADROS DE BAIXA TENSÃO
SUBESTAÇÕES DE ENERGIA E DISTRIBUIÇÃO

Nº des.: DIG-625.063-DPR

Rev.: 00

Esc.: S/C | Localiz.: FDRZOO.dwg | Folha: A3

FORM. A3-420x297

SETOR - ARENA CULTURAL

QDLF-078 (CAMARIM)

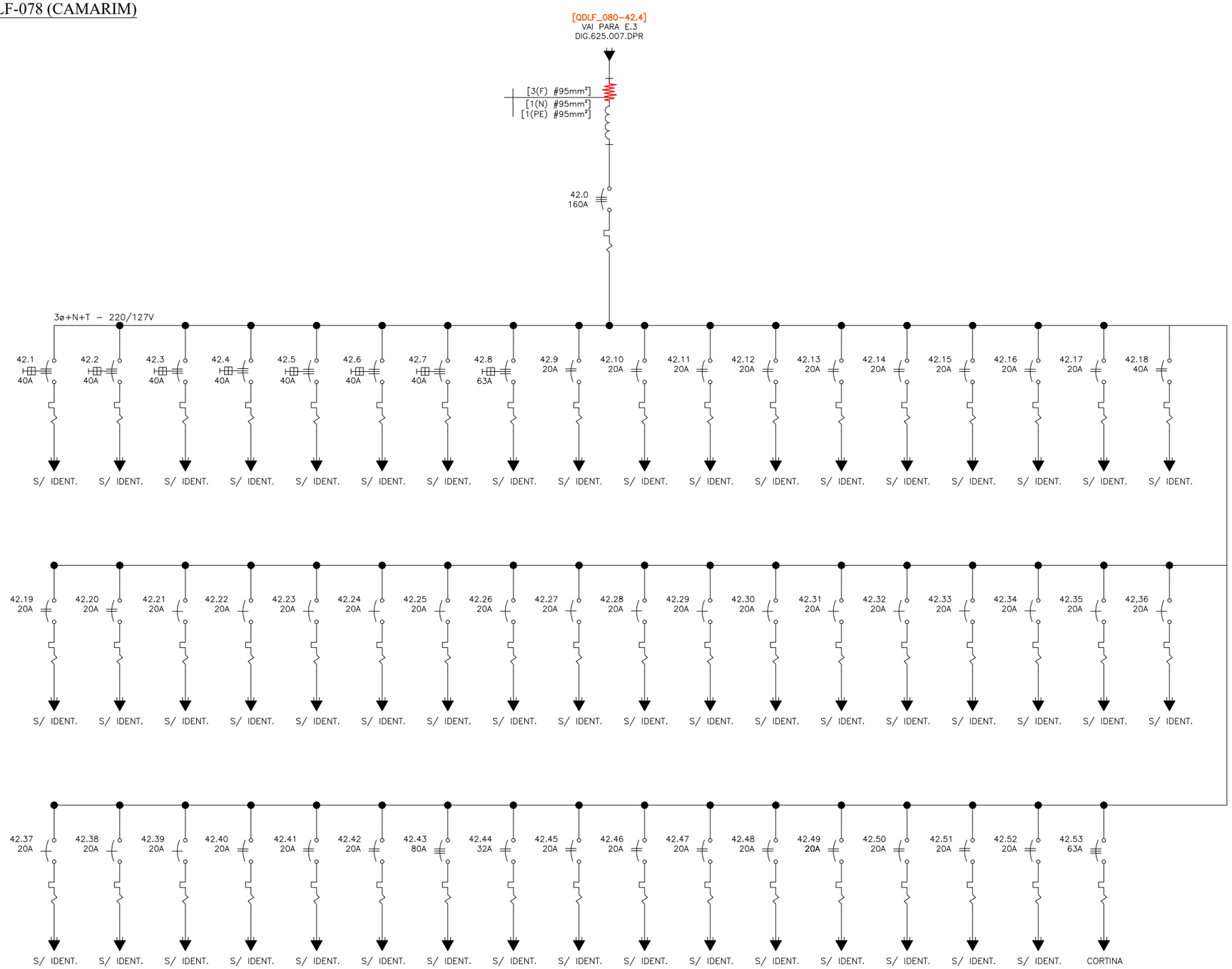

Nº	Discriminação das revisões	Data	Nome
00	EMISSÃO INICIAL	01/05/17	BRUNO S.

Data	01/05/2017	Visto
Desenhado	BRUNO S.	
Verificado	HELIO A.	
Aprovado		

MILLE ENGENHARIA
Rua Serrana,192 - Jd. Santa Clara
Guarulhos/SP - CEP 07123 110
Fone: (11) 2468 1627
e-mail: eng@mille.com.br

Cliente: FUNDAÇÃO PARQUE ZOOLÓGICO DE SÃO PAULO

Identif.: ZOOLÓGICO - DIAGRAMA UNIFILAR GERAL

Título: QUADROS DE BAIXA TENSÃO
SUBESTAÇÕES DE ENERGIA E DISTRIBUIÇÃO

Nº des.: DIG-625.064-DPR

Rev.: 00

Esc.: S/C | Localiz.: FDRZOO.dwg | Folha: A3

FORM. A3-420x297

SETOR - ARENA CULTURAL

QDLF-081(CABINE DE SOM)

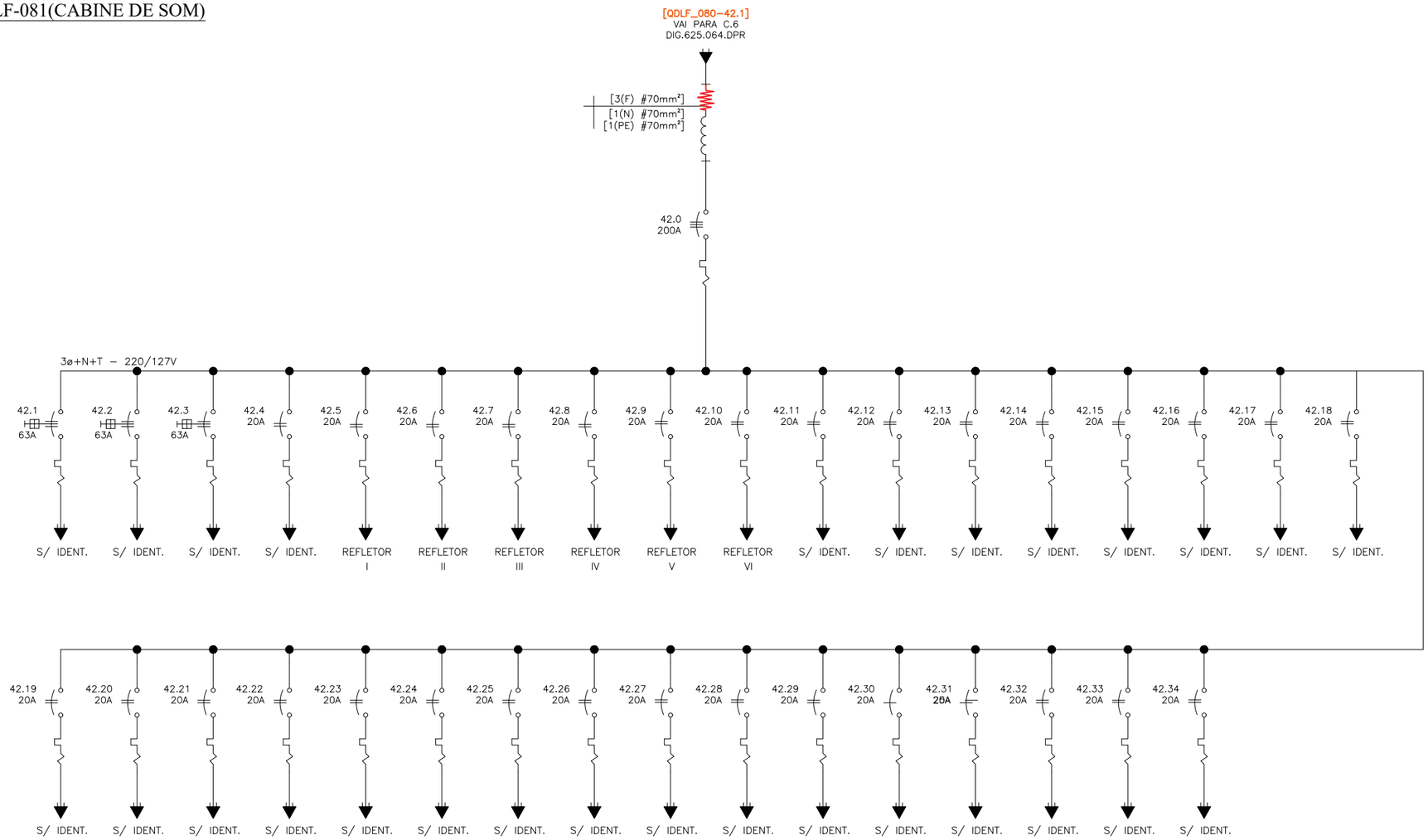

Nº	Discriminação das revisões	Data	Nome
00	EMISSÃO INICIAL	01/05/17	BRUNO S.

Data	01/05/2017	Visto
Desenhado	BRUNO S.	
Verificado	HELIO A.	
Aprovado		

MILLE ENGENHARIA
Rua Serrana,192 - Jd. Santa Clara
Guarulhos/SP - CEP 07123 110
Fone: (11) 2468 1627
e-mail: eng@mille.com.br

Cliente: FUNDAÇÃO PARQUE ZOOLÓGICO DE SÃO PAULO

Identif.: ZOOLÓGICO - DIAGRAMA UNIFILAR GERAL

Título: QUADROS DE BAIXA TENSÃO
SUBESTAÇÕES DE ENERGIA E DISTRIBUIÇÃO

Nº des.: DIG-625.065-DPR

Rev.: 00

Esc.: S/C | Localiz.: FDRZOO.dwg | Folha: A3

FORM. A3-420x297

SETOR - ARENA CULTURAL

QDLF-082 (CABINE DE SOM)

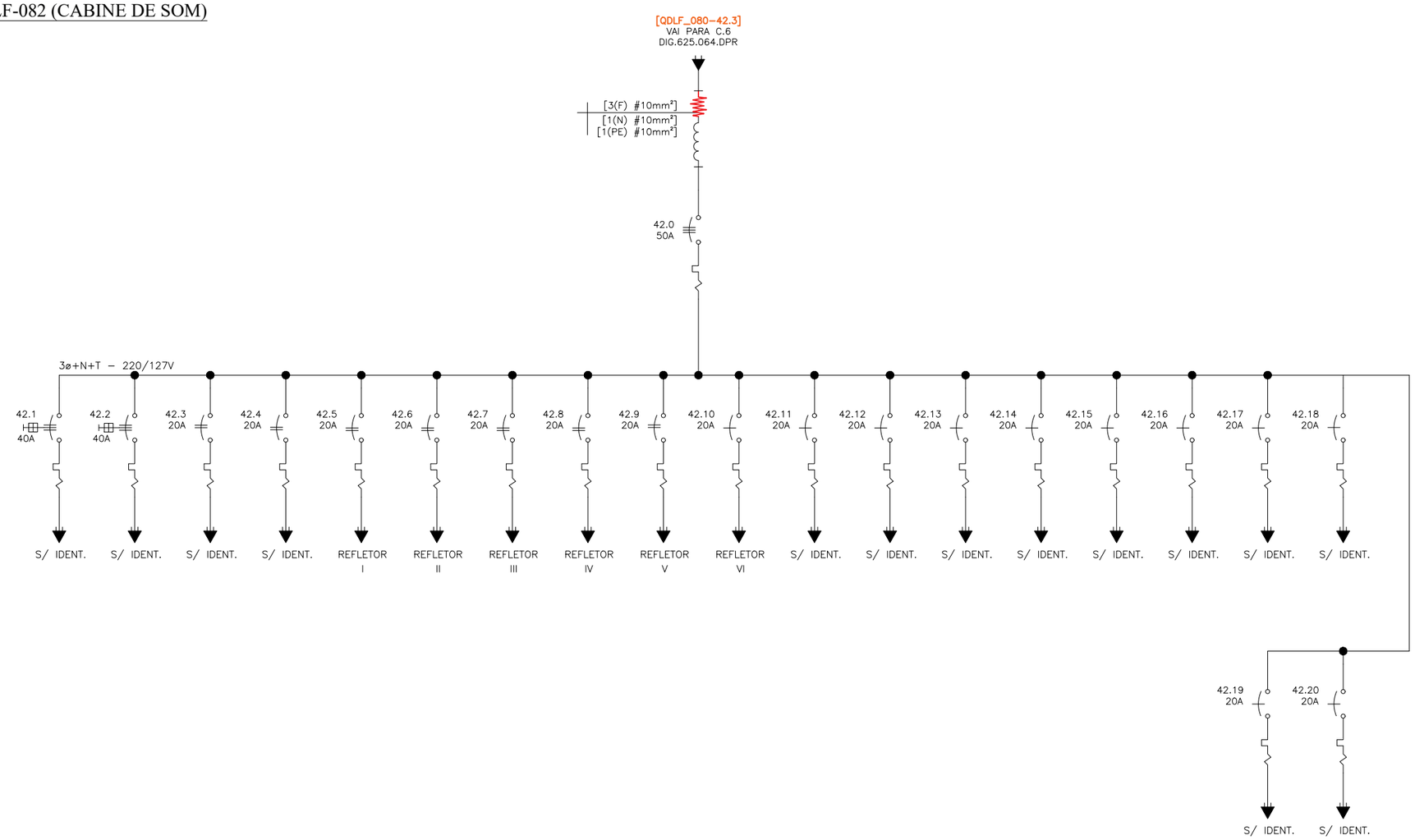

Nº	Discriminação das revisões	Data	Nome
00	EMISSÃO INICIAL	01/05/17	BRUNO S.

Data	01/05/2017	Visto
Desenhado	BRUNO S.	
Verificado	HELIO A.	
Aprovado		

MILLE ENGENHARIA
Rua Serrana,192 - Jd. Santa Clara
Guarulhos/SP - CEP 07123 110
Fone: (11) 2468 1627
e-mail: eng@mille.com.br

Nº des. DIG-625.066-DPR Rev. 00

Esc. S/C Localiz. FDRZOO.dwg Folha A3

Cliente FUNDAÇÃO PARQUE ZOOLÓGICO DE SÃO PAULO

Identif. ZOOLÓGICO - DIAGRAMA UNIFILAR GERAL

Título QUADROS DE BAIXA TENSÃO
SUBESTAÇÕES DE ENERGIA E DISTRIBUIÇÃO

FORM. A3-420x297

SETOR - AFRICANOS

QDLF - 083 (RECINTO RINOCERONTE)

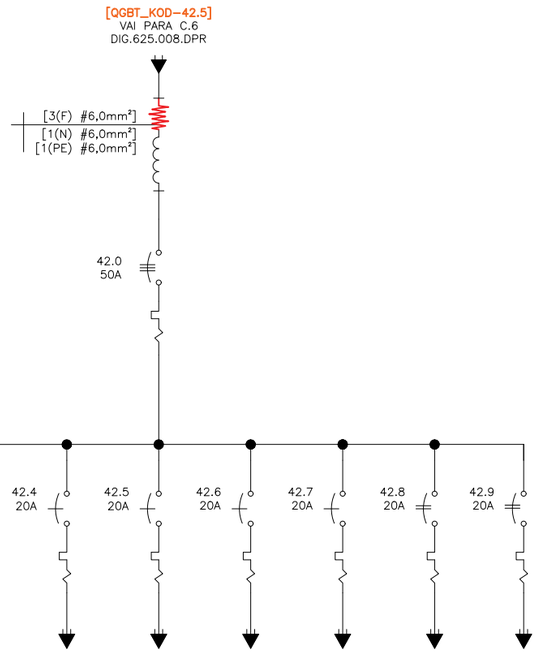

SETOR - AFRICANOS

QDLF - 084 (RECINTO ELEFANTES AFRICANOS)

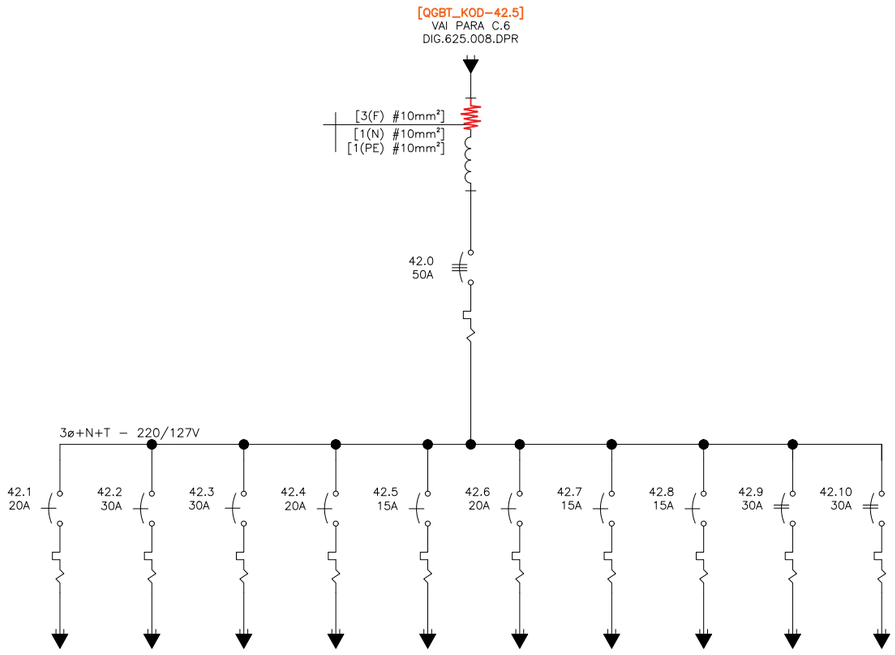

Nº	Discriminação das revisões	Data	Nome
00	EMISSÃO INICIAL	01/05/17	BRUNO S.

Data	01/05/2017	Visto
Desenhado	BRUNO S.	
Verificado	HELIO A.	
Aprovado		

MILLE ENGENHARIA
Rua Serrana,192 - Jd. Santa Clara
Guarulhos/SP - CEP 07123 110
Fone: (11) 2468 1627
e-mail: eng@mille.com.br

Cliente: FUNDAÇÃO PARQUE ZOOLÓGICO DE SÃO PAULO

Identif.: ZOOLÓGICO - DIAGRAMA UNIFILAR GERAL

Titulo: QUADROS DE BAIXA TENSÃO
SUBESTAÇÕES DE ENERGIA E DISTRIBUIÇÃO

Nº des.: DIG-625.067-DPR

Rev.: 00

Esc.: S/C | Localiz.: FDRZOO.dwg | Folha: A3

FORM. A3-420x297

SETOR - DINOSSAUROS

QDLF-085 (BILHETERIA)

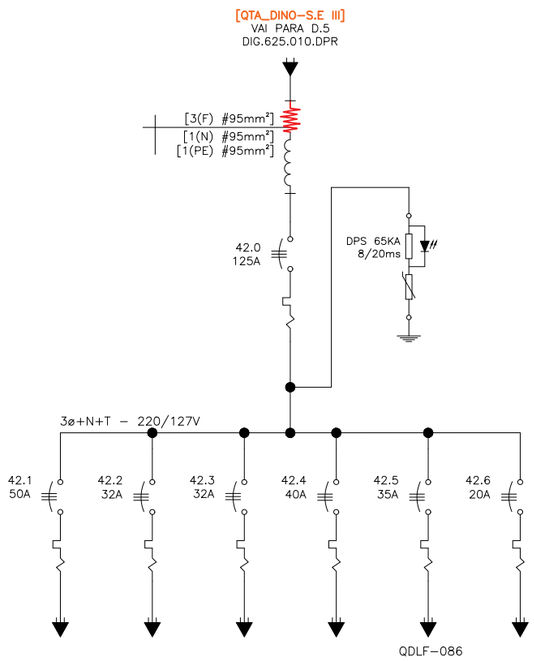

SETOR - DINOSAUROS

QDLF - 086 (COZINHA)

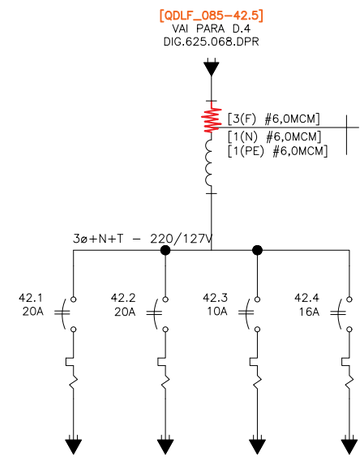

Nº	Discriminação das revisões	Data	Nome
00	EMISSÃO INICIAL	01/05/17	BRUNO S.

		Visto
Data	01/05/2017	
Desenhado	BRUNO S.	
Verificado	HELIO A.	
Aprovado		

MILLE ENGENHARIA
Rua Serrana,192 - Jd. Santa Clara
Guarulhos/SP - CEP 07123 110
Fone: (11) 2468 1627
e-mail: eng@mille.com.br

Nº des. DIG-625.068-DPR

Rev. 00

Esc. S/C | Localiz. FDRZOO.dwg | Folha A3

Cliente: FUNDAÇÃO PARQUE ZOOLÓGICO DE SÃO PAULO

Identif.: ZOOLÓGICO - DIAGRAMA UNIFILAR GERAL

Título: QUADROS DE BAIXA TENSÃO
SUBESTAÇÕES DE ENERGIA E DISTRIBUIÇÃO

FORM. A3-420x297

SETOR - ABARÉ

QDLF-087 (EXTERNO)

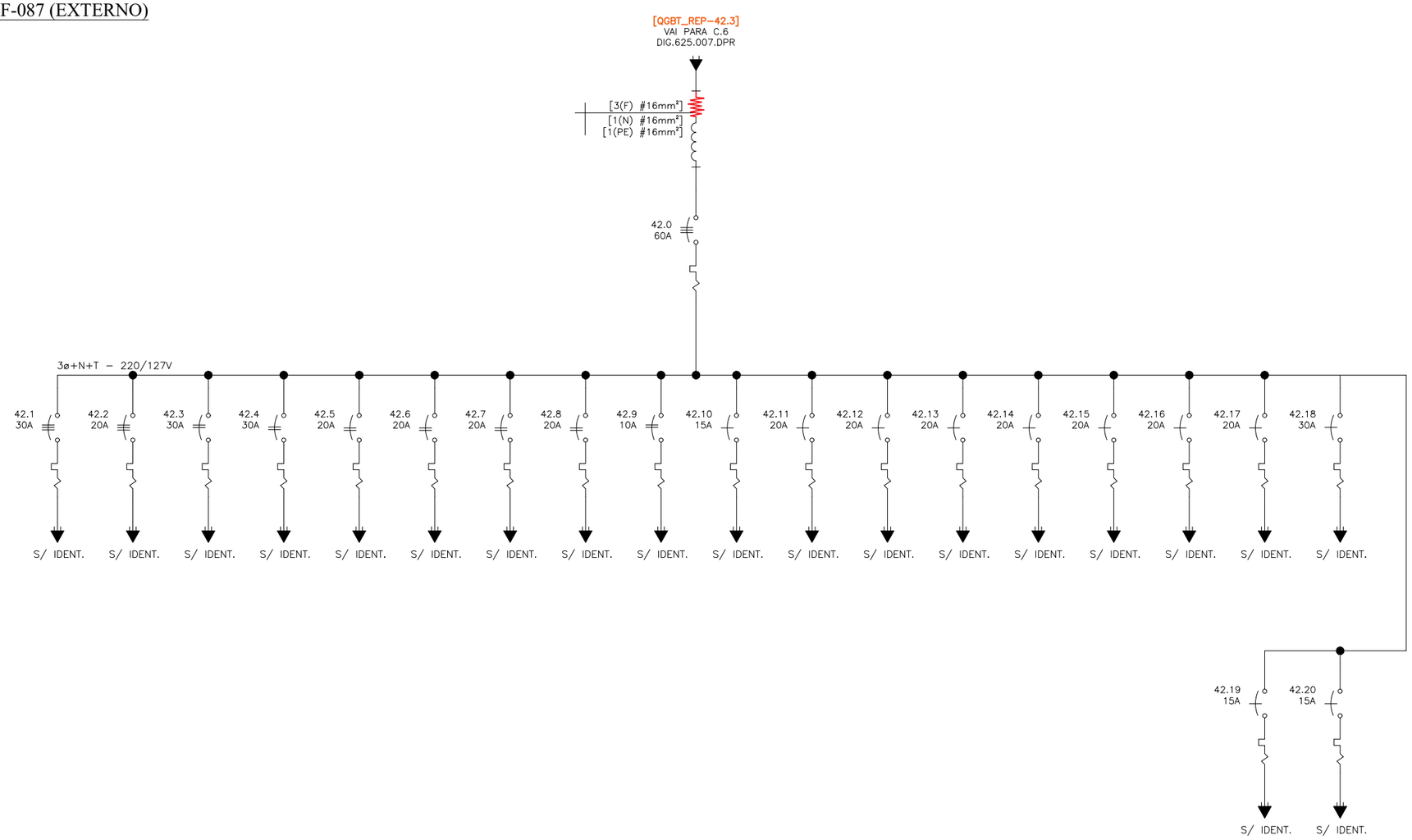

Nº	Discriminação das revisões	Data	Nome
00	EMISSÃO INICIAL	01/05/17	BRUNO S.

Data	01/05/2017	Visto
Desenhado	BRUNO S.	
Verificado	HELIO A.	
Aprovado		

MILLE ENGENHARIA
Rua Serrana,192 - Jd. Santa Clara
Guarulhos/SP - CEP 07123 110
Fone: (11) 2468 1627
e-mail: eng@mille.com.br

Cliente: FUNDAÇÃO PARQUE ZOOLÓGICO DE SÃO PAULO

Identif.: ZOOLÓGICO - DIAGRAMA UNIFILAR GERAL

Título: QUADROS DE BAIXA TENSÃO
SUBESTAÇÕES DE ENERGIA E DISTRIBUIÇÃO

Nº des.: DIG-625.069-DPR

Rev.: 00

Esc.: S/C | Localiz.: FDRZOO.dwg | Folha: A3

FORM. A3-420x297

SETOR - ENFERMARIA

QDLF - 088 (GARAGEM)

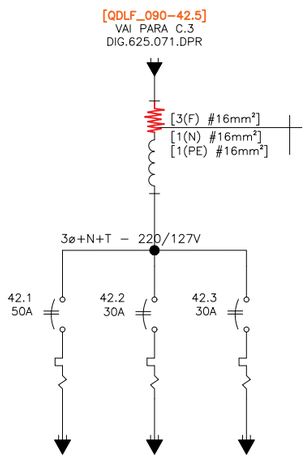

SETOR - ENFERMARIA

QDLF - 089 (COPA)

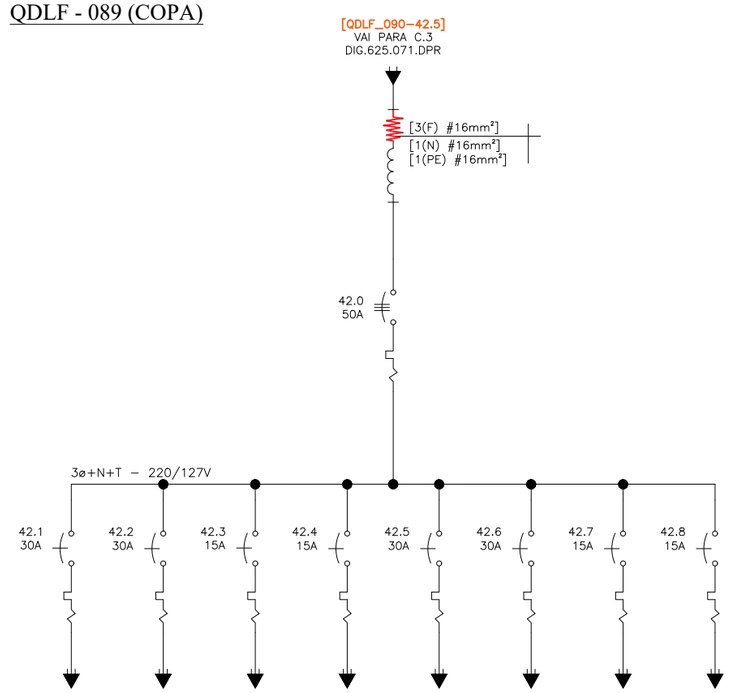

Nº	Discriminação das revisões	Data	Nome
00	EMISSÃO INICIAL	01/05/17	BRUNO S.

Data	01/05/2017	Visto
Desenhado	BRUNO S.	
Verificado	HELIO A.	
Aprovado		

MILLE ENGENHARIA
Rua Serrana,192 - Jd. Santa Clara
Guarulhos/SP - CEP 07123 110
Fone: (11) 2468 1627
e-mail: eng@mille.com.br

Nº des. DIG-625.070-DPR Rev. 00

Esc. S/C | Localiz. FDRZOO.dwg | Folha A3

Cliente: FUNDAÇÃO PARQUE ZOOLÓGICO DE SÃO PAULO

Identif.: ZOOLÓGICO - DIAGRAMA UNIFILAR GERAL

Título: QUADROS DE BAIXA TENSÃO
SUBESTAÇÕES DE ENERGIA E DISTRIBUIÇÃO

FORM. A3-420x297

SETOR - TAMANDUÁ

QDLF - 090 (RECINTO TAMANDUÁ BANDEIRA)

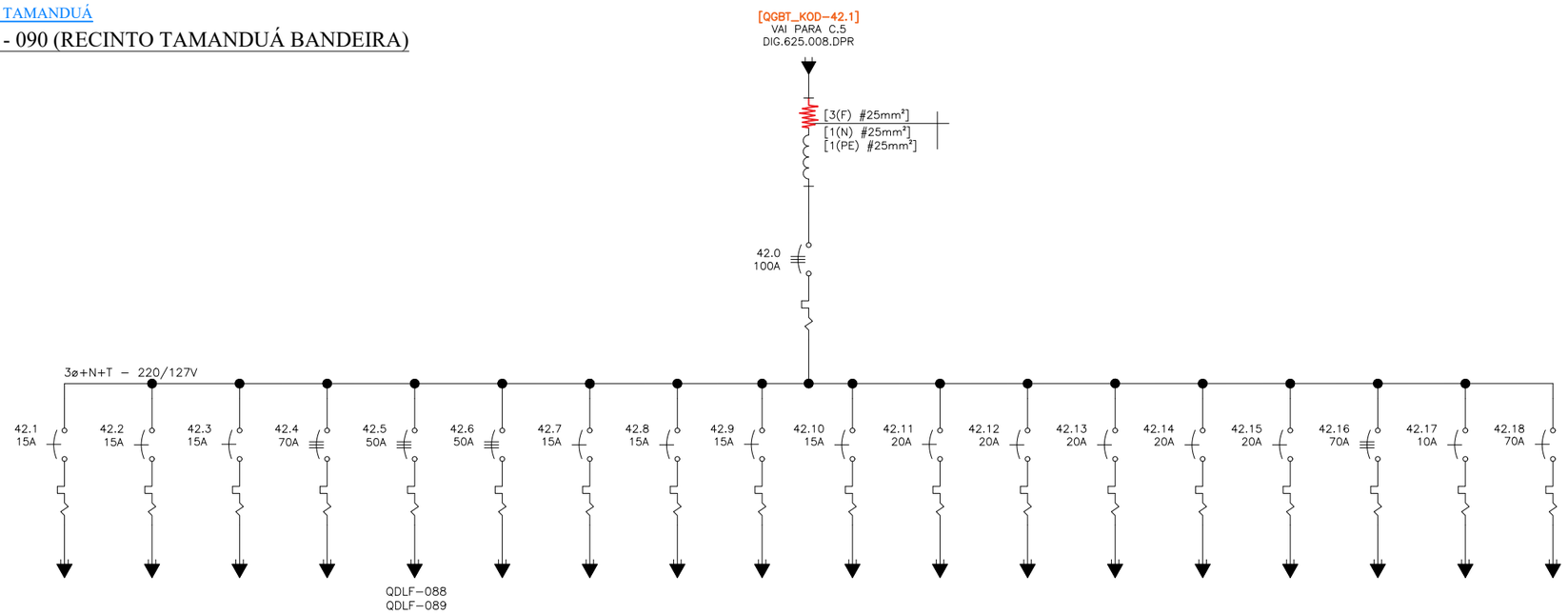

SETOR - ALAMEDA DE AVES

QDLF - 091 (LOJA DE LEMBRANÇAS)

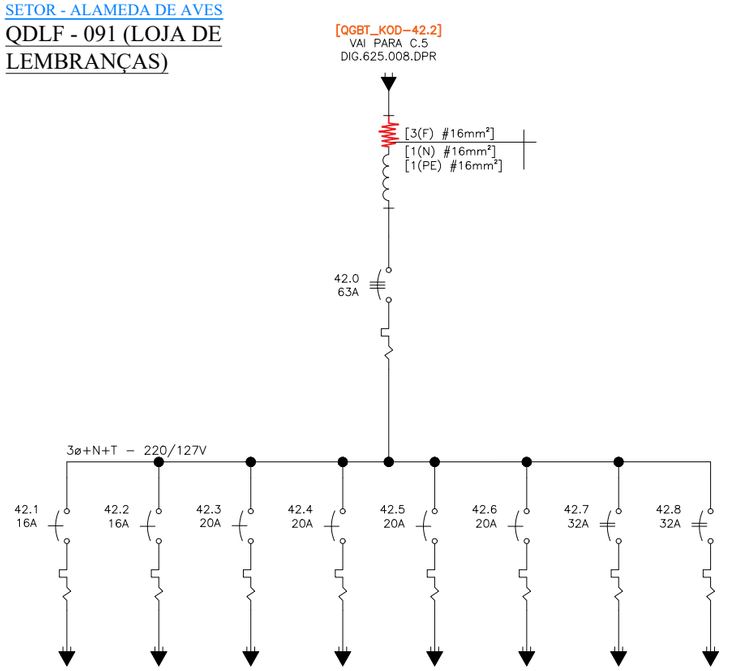

SETOR - BILHETRIA

QDLF - 092 (LOJA DE LEMBRANÇAS)

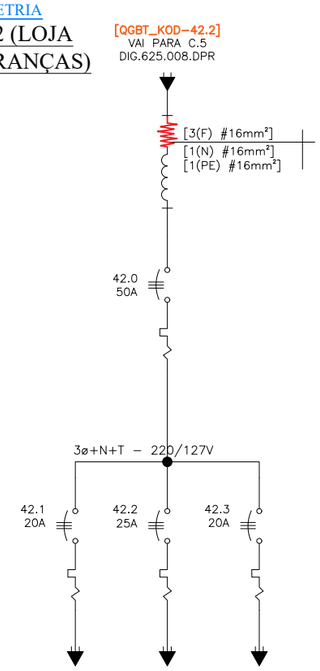

SETOR - BILHETERIA

QDLF - 093 (LOJA DE LEMBRANÇAS)

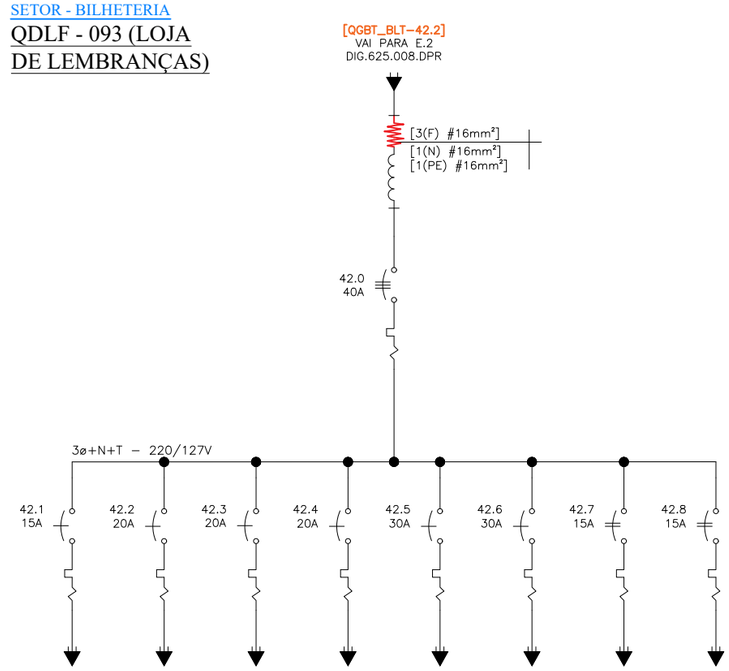

Nº	Discriminação das revisões	Data	Nome
00	EMISSÃO INICIAL	01/05/17	BRUNO S.

		Visto
Data	01/05/2017	
Desenhado	BRUNO S.	
Verificado	HELIO A.	
Aprovado		

MILLE ENGENHARIA
Rua Serrana,192 - Jd. Santa Clara
Guarulhos/SP - CEP 07123 110
Fone: (11) 2468 1627
e-mail: eng@mille.com.br

Nº des. DIG-625.071-DPR
Rev. 00
Esc. S/C
Localiz. FDRZOO.dwg
Folha A3

Cliente: FUNDAÇÃO PARQUE ZOOLÓGICO DE SÃO PAULO

Identif.: ZOOLÓGICO - DIAGRAMA UNIFILAR GERAL

Título: QUADROS DE BAIXA TENSÃO
SUBESTAÇÕES DE ENERGIA E DISTRIBUIÇÃO

FORM. A3-420x297

SETOR - ALAMEDA AVES

QDLF - 094

(COMPACT CAR)

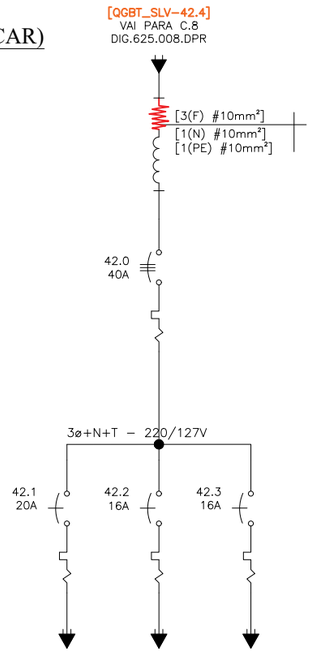

SETOR - BILHETERIA

QDLF - 095

(BILHETERIA 1)

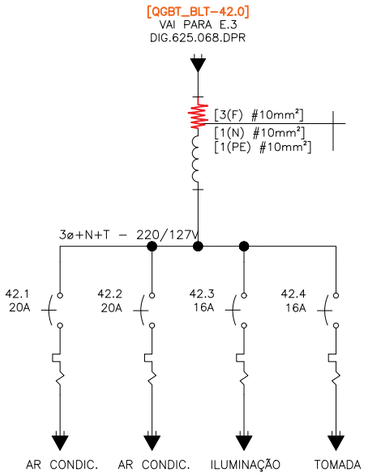

SETOR - BILHETERIA

QDLF - 096

(BILHETERIA 2)

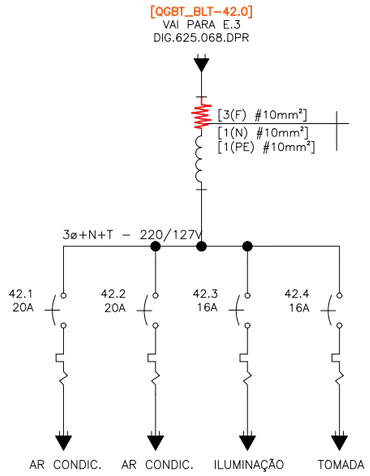

SETOR - BILHETERIA

QDLF - 097

(BILHETERIA 3)

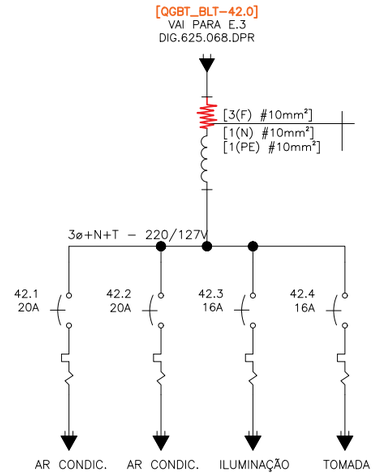

SETOR - BILHETERIA

QDLF - 098

(BILHETERIA 4)

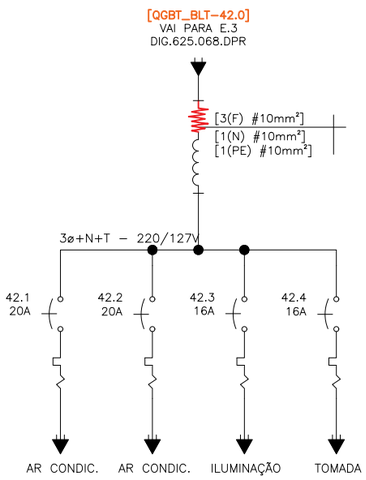

SETOR - BILHETERIA

QDLF - 099

(BILHETERIA 5)

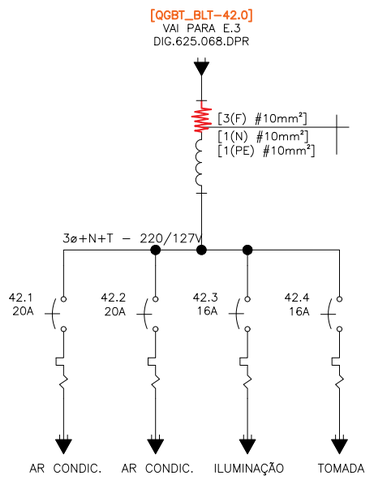

SETOR - BILHETERIA

QDLF - 100

(BILHETERIA 6)

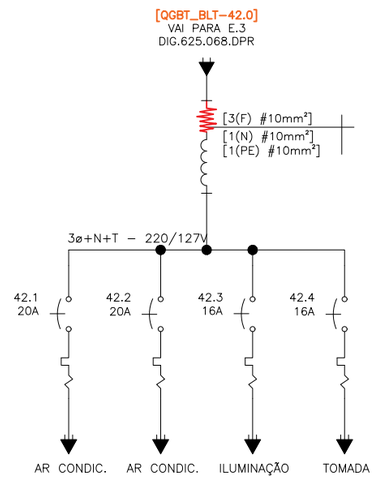

Nº	Discriminação das revisões	Data	Nome
00	EMISSÃO INICIAL	01/05/17	BRUNO S.

Data	01/05/2017	Visto
Desenhado	BRUNO S.	
Verificado	HELIO A.	
Aprovado		

MILLE ENGENHARIA
Rua Serrana,192 - Jd. Santa Clara
Guarulhos/SP - CEP 07123 110
Fone: (11) 2468 1627
e-mail: eng@mille.com.br

Cliente: FUNDAÇÃO PARQUE ZOOLÓGICO DE SÃO PAULO

Identif.: ZOOLÓGICO - DIAGRAMA UNIFILAR GERAL

Título: QUADROS DE BAIXA TENSÃO
SUBESTAÇÕES DE ENERGIA E DISTRIBUIÇÃO

Nº des.: DIG-625.072-DPR

Rev.: 00

Esc.: S/C | Localiz.: FDRZOO.dwg | Folha: A3

FORM. A3-420x297

SETOR - BILHETERIA

QDLF - 103 (COZINHA / COPA BILHETERIA)

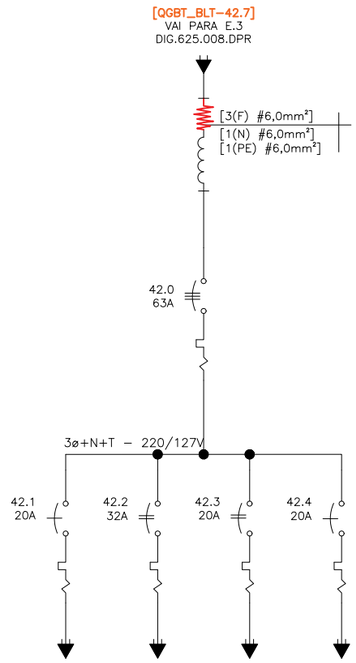

SETOR - E.T.A

QDLF - 104 (TRATAMENTO DE ÁGUA)

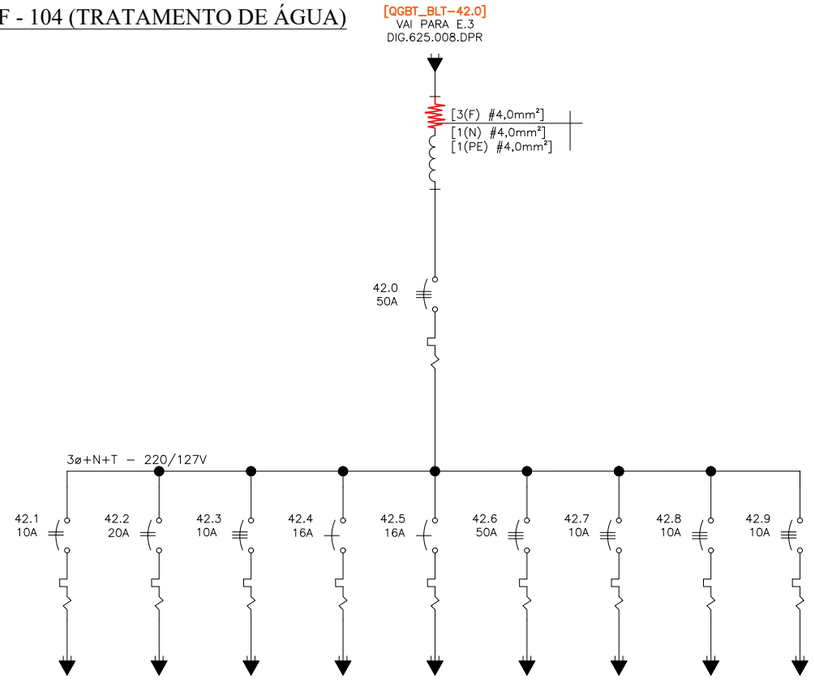

SETOR - E.T.A.

QD-CMD-01 (TRATAMENTO DE ÁGUA)

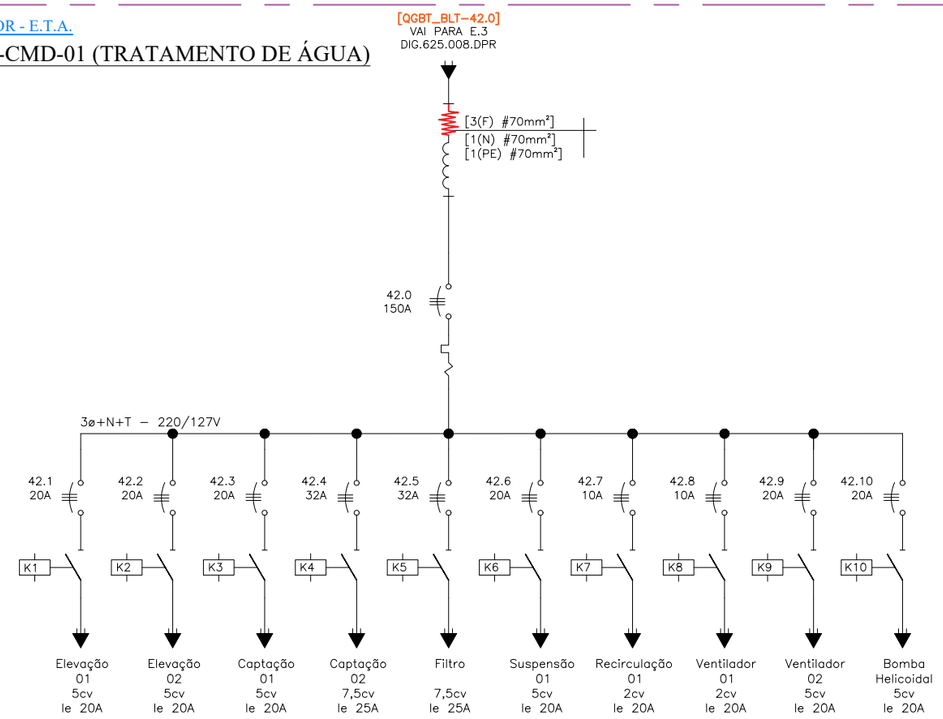

Nº	Discriminação das revisões	Data	Nome
00	EMISSÃO INICIAL	01/05/17	BRUNO S.

Data	01/05/2017	Visto
Desenhado	BRUNO S.	
Verificado	HELIO A.	
Aprovado		

MILLE ENGENHARIA
Rua Serrana,192 - Jd. Santa Clara
Guarulhos/SP - CEP 07123 110
Fone: (11) 2468 1627
e-mail: eng@mille.com.br

Cliente: FUNDAÇÃO PARQUE ZOOLÓGICO DE SÃO PAULO

Identif.: ZOOLÓGICO - DIAGRAMA UNIFILAR GERAL

Título: QUADROS DE BAIXA TENSÃO
SUBESTAÇÕES DE ENERGIA E DISTRIBUIÇÃO

Nº des.: DIG-625.073-DPR

Rev.: 00

Esc.: S/C | Localiz.: FDRZOO.dwg | Folha: A3

FORM. A3-420x297

SETOR - ALAMEDA AVES

QDLF - 094

(COMPACT CAR)

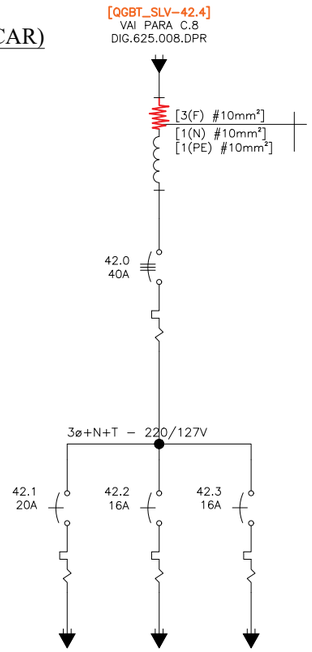

SETOR - BILHETERIA

QDLF - 095

(BILHETERIA 1)

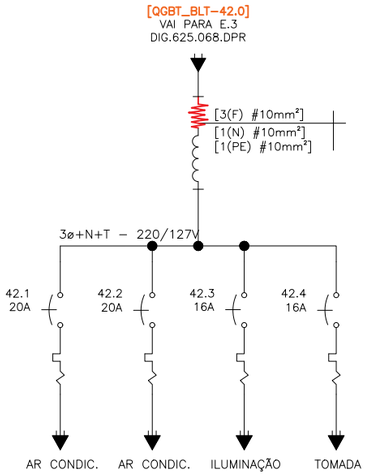

SETOR - BILHETERIA

QDLF - 096

(BILHETERIA 2)

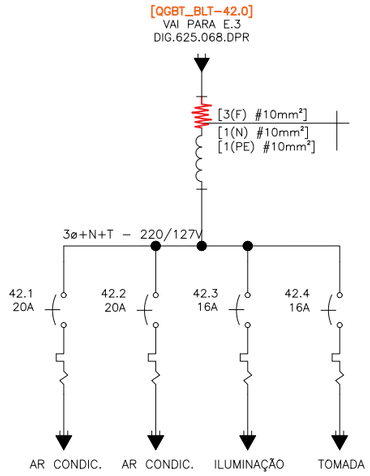

SETOR - BILHETERIA

QDLF - 097

(BILHETERIA 3)

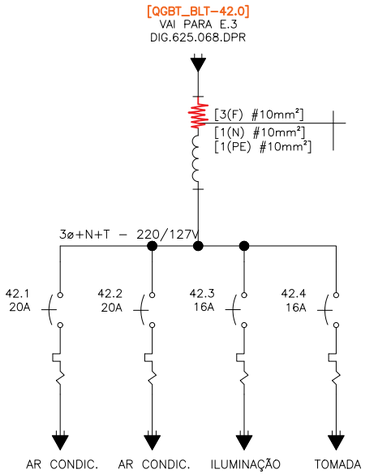

SETOR - BILHETERIA

QDLF - 098

(BILHETERIA 4)

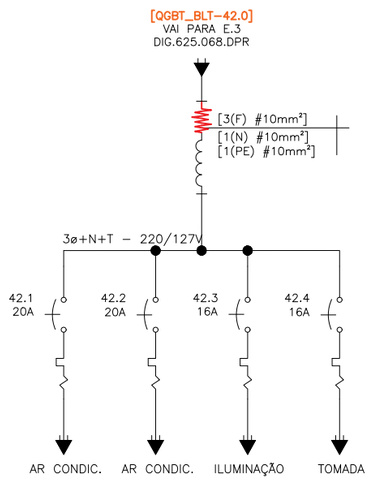

SETOR - BILHETERIA

QDLF - 099

(BILHETERIA 5)

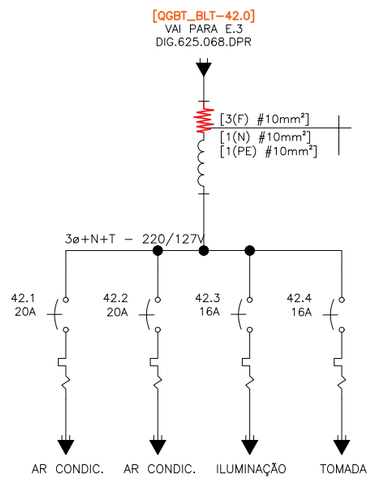

SETOR - BILHETERIA

QDLF - 100

(BILHETERIA 6)

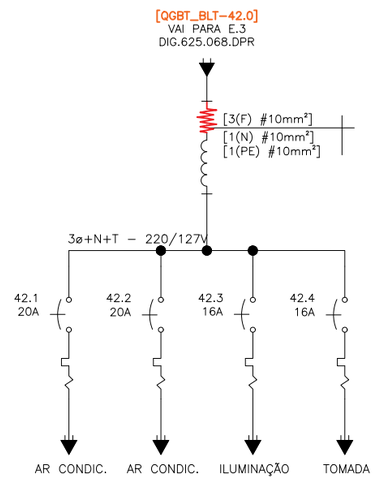

Nº	Discriminação das revisões	Data	Nome
00	EMISSÃO INICIAL	01/05/17	BRUNO S.

Data	01/05/2017	Visto
Desenhado	BRUNO S.	
Verificado	HELIO A.	
Aprovado		

MILLE ENGENHARIA
Rua Serrana,192 - Jd. Santa Clara
Guarulhos/SP - CEP 07123 110
Fone: (11) 2468 1627
e-mail: eng@mille.com.br

Nº des. DIG-625.074-DPR

Rev. 00

Esc. S/C | Localiz. FDRZOO.dwg | Folha A3

Cliente: FUNDAÇÃO PARQUE ZOOLÓGICO DE SÃO PAULO

Identif.: ZOOLÓGICO - DIAGRAMA UNIFILAR GERAL

Título: QUADROS DE BAIXA TENSÃO
SUBESTAÇÕES DE ENERGIA E DISTRIBUIÇÃO

SETOR - BILHETERIA

QDLF - 101 (Vestiário)

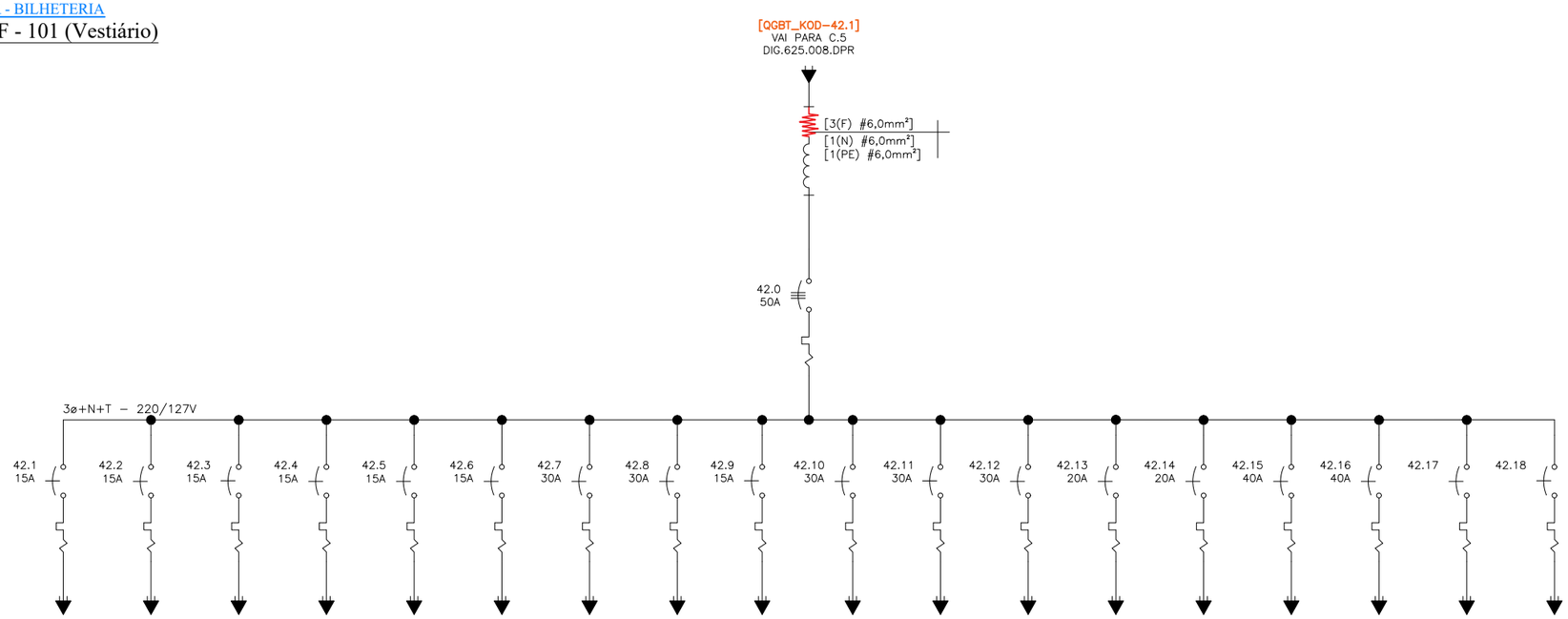

SETOR - FOTOGRÁFICO

QDLF - 102 (BOX 13)

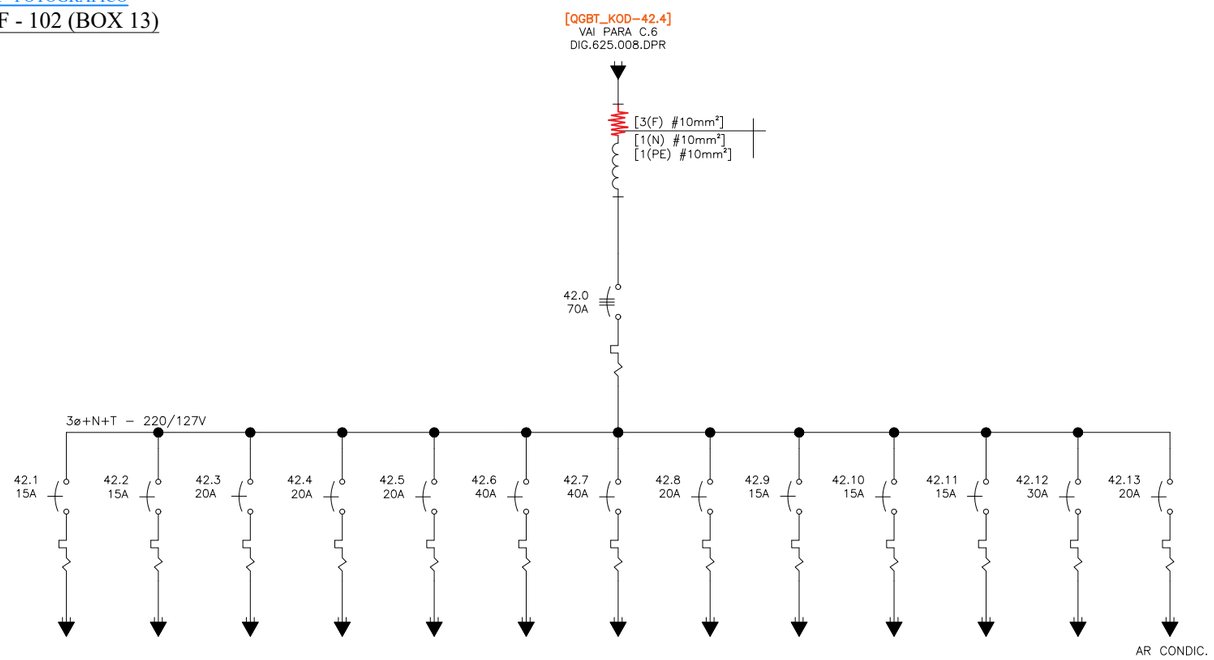

SETOR - FOTOGRÁFICO

QDLF - 102A (BOXE 13)

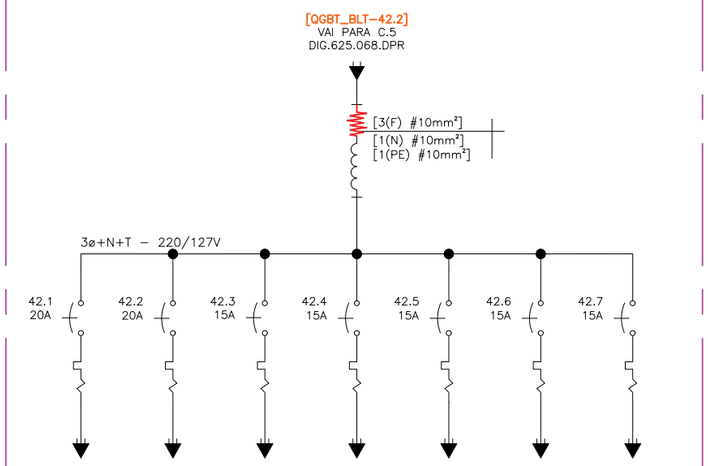

Nº	Discriminação das revisões	Data	Nome
00	EMISSÃO INICIAL	01/05/17	BRUNO S.

		Visto
Data	01/05/2017	
Desenhado	BRUNO S.	
Verificado	HELIO A.	
Aprovado		

MILLE ENGENHARIA
Rua Serrana,192 - Jd. Santa Clara
Guarulhos/SP - CEP 07123 110
Fone: (11) 2468 1627
e-mail: eng@mille.com.br

Cliente: FUNDAÇÃO PARQUE ZOOLÓGICO DE SÃO PAULO

Identif.: ZOOLÓGICO - DIAGRAMA UNIFILAR GERAL

Título: QUADROS DE BAIXA TENSÃO
SUBESTAÇÕES DE ENERGIA E DISTRIBUIÇÃO

Nº des.: DIG-625.075-DPR

Rev.: 00

Esc.: S/C | Localiz.: FDRZOO.dwg | Folha: A3

FORM. A3-420x297

SETOR - E.T.A.

QDLF - 105 (EXTERNO)

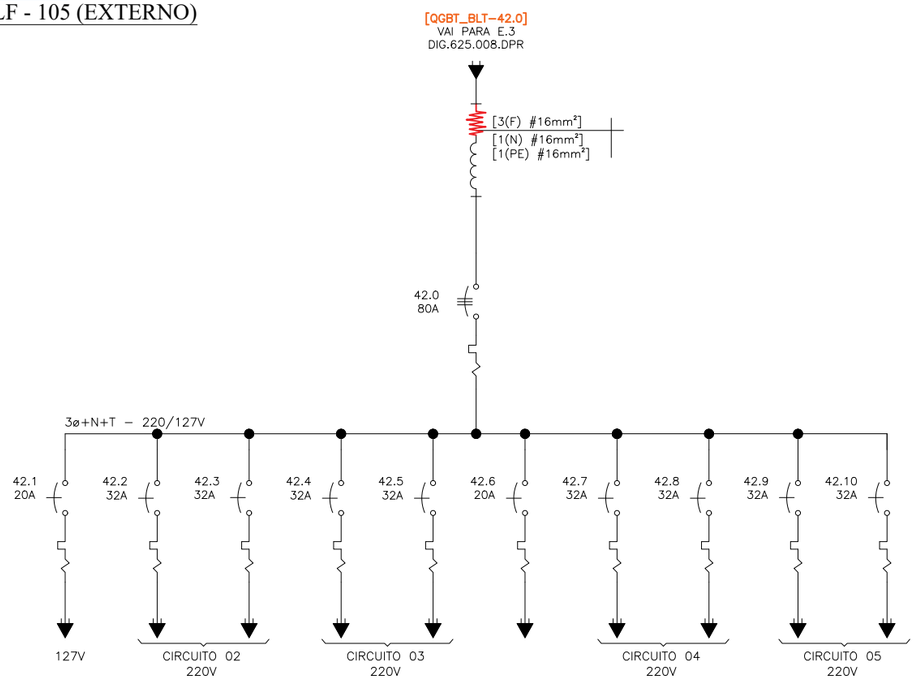

SETOR - ALAMEDA AVES

QDLF - 106 (BANHEIRO / REC. PREGUIÇA)

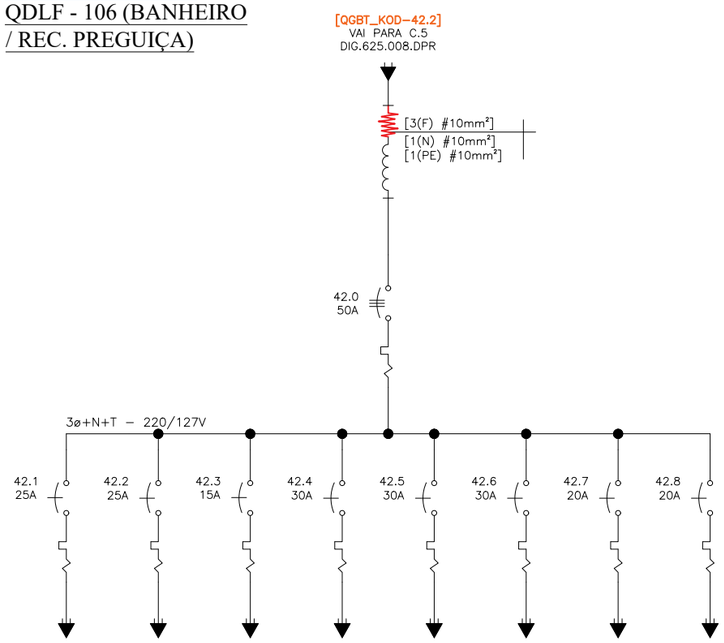

SETOR - ALAMEDA AVES

QDLF - 107 (EXTERNO REC. PREGUIÇA)

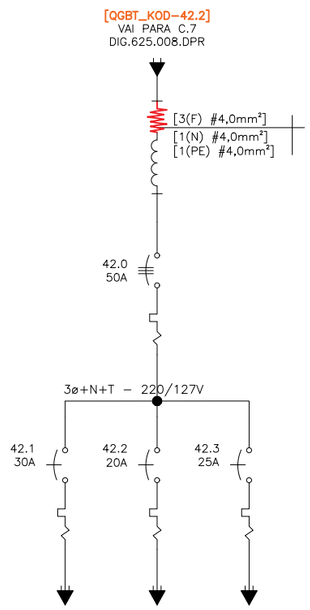

Nº	Discriminação das revisões	Data	Nome
00	EMISSÃO INICIAL	01/05/17	BRUNO S.

Data	01/05/2017	Visto
Desenhado	BRUNO S.	
Verificado	HELIO A.	
Aprovado		

MILLE ENGENHARIA
Rua Serrana,192 - Jd. Santa Clara
Guarulhos/SP - CEP 07123 110
Fone: (11) 2468 1627
e-mail: eng@mille.com.br

Nº des. DIG-625.076-DPR Rev. 00

Esc. S/C | Localiz. FDRZOO.dwg | Folha A3

Cliente: FUNDAÇÃO PARQUE ZOOLÓGICO DE SÃO PAULO

Identif.: ZOOLÓGICO - DIAGRAMA UNIFILAR GERAL

Título: QUADROS DE BAIXA TENSÃO
SUBESTAÇÕES DE ENERGIA E DISTRIBUIÇÃO

SETOR - ALAMEDA AVES

QDLF-108 (PULO DO SAPO)

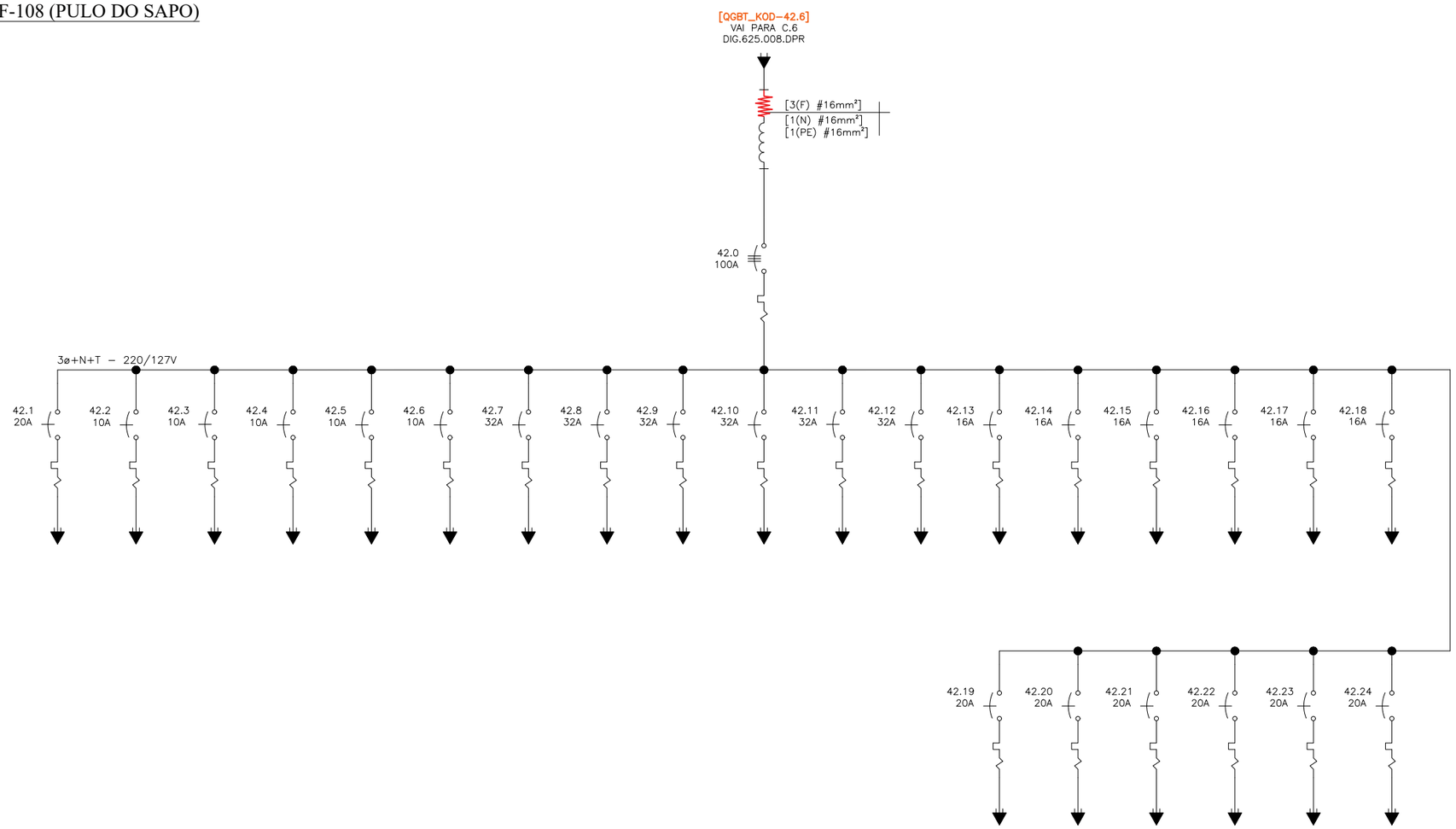

Nº	Discriminação das revisões	Data	Nome
00	EMISSÃO INICIAL	01/05/17	BRUNO S.

Data	01/05/2017	Visto
Desenhado	BRUNO S.	
Verificado	HELIO A.	
Aprovado		

MILLE ENGENHARIA
Rua Serrana,192 - Jd. Santa Clara
Guarulhos/SP - CEP 07123 110
Fone: (11) 2468 1627
e-mail: eng@mille.com.br

Nº des. DIG-625.077-DPR

Rev. 00

Esc. S/C | Localiz. FDRZOO.dwg | Folha A3

Cliente: FUNDAÇÃO PARQUE ZOOLÓGICO DE SÃO PAULO

Identif.: ZOOLÓGICO - DIAGRAMA UNIFILAR GERAL

Título: QUADROS DE BAIXA TENSÃO
SUBESTAÇÕES DE ENERGIA E DISTRIBUIÇÃO

FORM. A3-420x297

SETOR - ALAMEDA AVES

QDLF - 109 (SERPENTES GIGANTES) [EXTERNO]

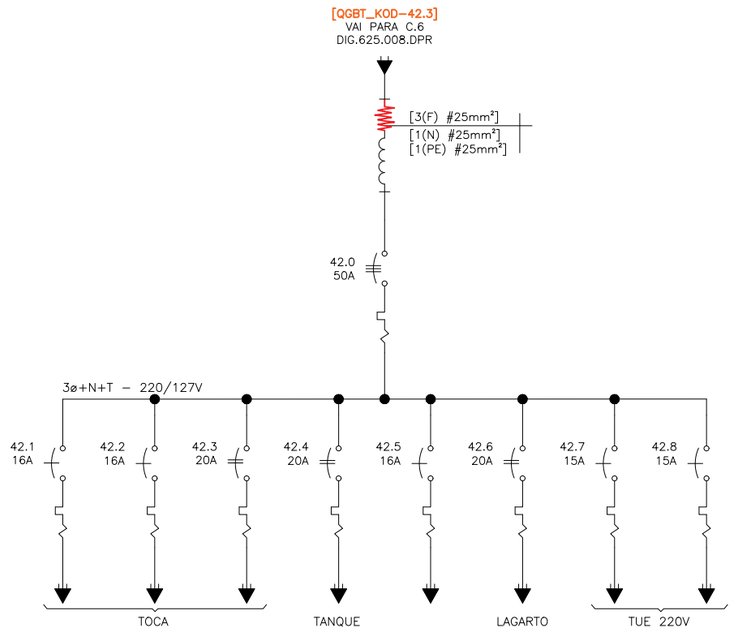

SETOR - ALAMEDA AVES

QDLF - 110 (RECINTO DOS MAMIFEROS)

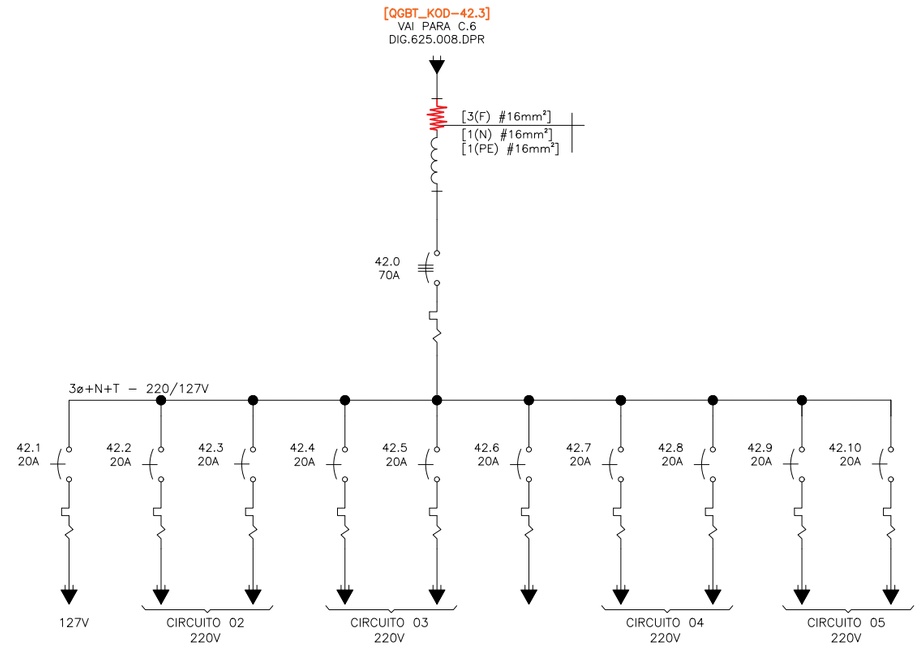

SETOR - ALAMEDA AVES

QDF - 008 (RECINTO DOS MURIQUIS)

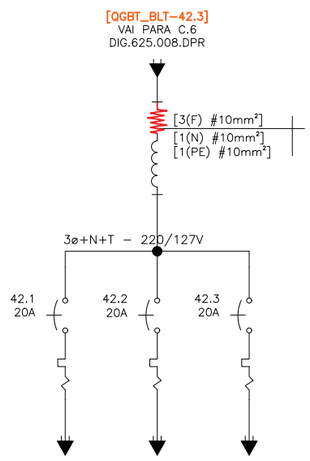

SETOR - ALAMEDA AVES

QDF - AC1 (RECINTO DOS RÉPTEIS) [CASA 15]

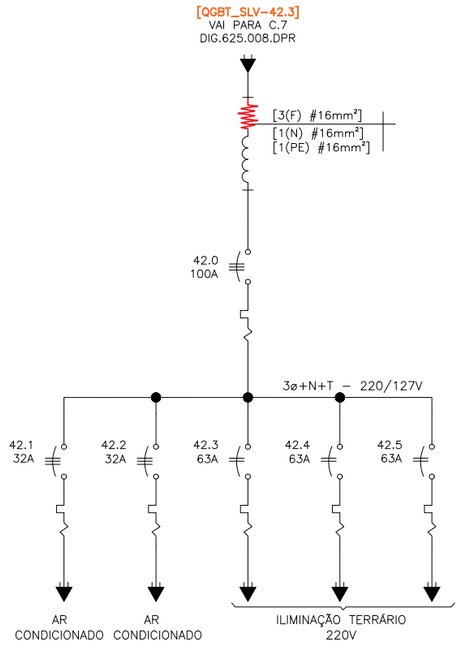

Nº	Discriminação das revisões	Data	Nome
00	EMISSÃO INICIAL	01/05/17	BRUNO S.

	Data	Visto
	01/05/2017	
Desenhado	BRUNO S.	
Verificado	HELIO A.	
Aprovado		

MILLE ENGENHARIA
Rua Serrana,192 - Jd. Santa Clara
Guarulhos/SP - CEP 07123 110
Fone: (11) 2468 1627
e-mail: eng@mille.com.br

Nº des. DIG-625.078-DPR Rev. 00

Esc. S/C | Localiz. FDRZOO.dwg | Folha A3

Cliente: FUNDAÇÃO PARQUE ZOOLÓGICO DE SÃO PAULO

Identif.: ZOOLÓGICO - DIAGRAMA UNIFILAR GERAL

Título: QUADROS DE BAIXA TENSÃO
SUBESTAÇÕES DE ENERGIA E DISTRIBUIÇÃO

FORM. A3-420x297

SETOR - ALAMEDA AVES

QDLF-111 (RECINTO DOS RÉPTEIS) [CASA 15]

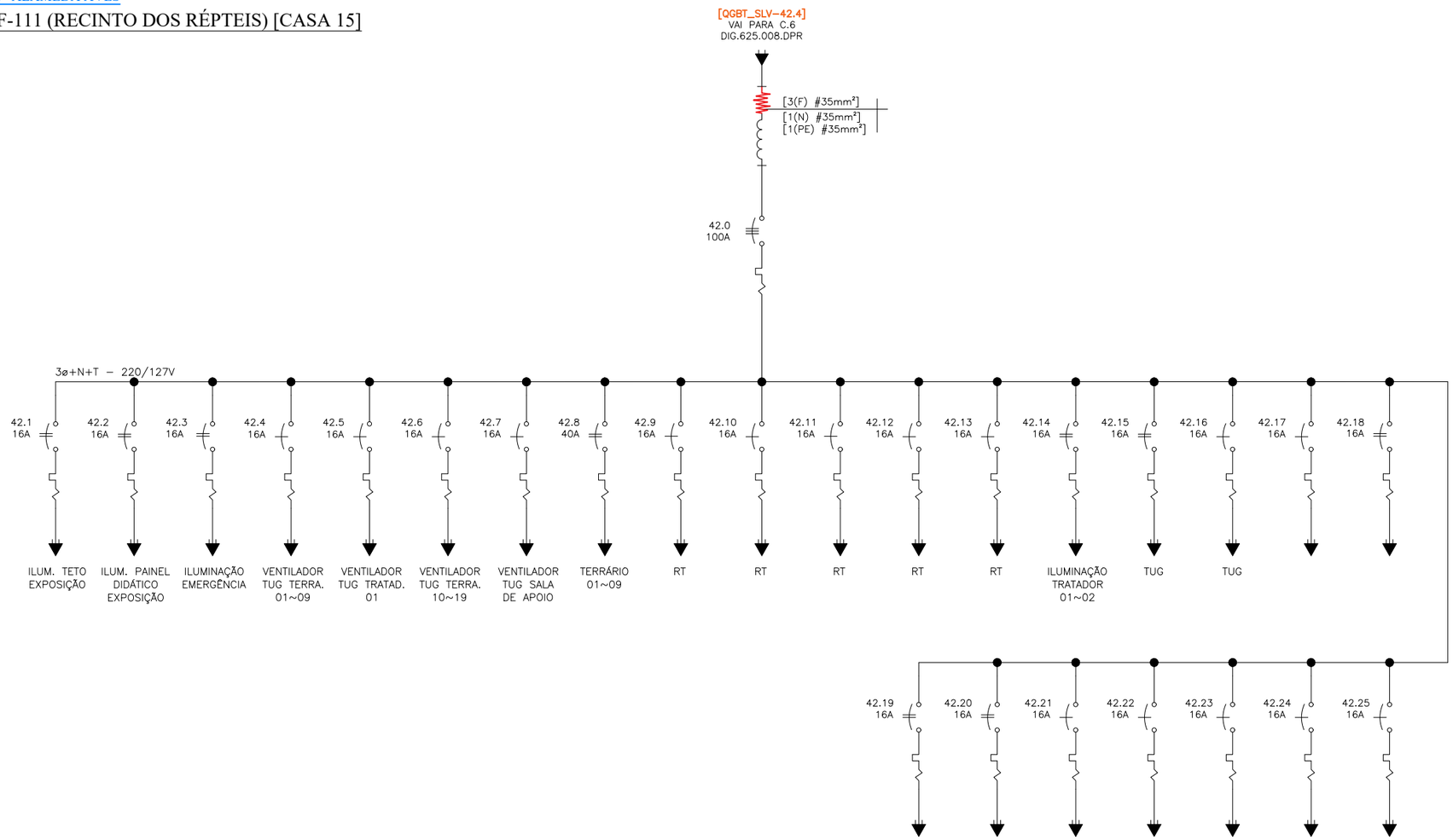

Nº	Discriminação das revisões	Data	Nome
00	EMISSÃO INICIAL	01/05/17	BRUNO S.

Data	01/05/2017	Visto
Desenhado	BRUNO S.	
Verificado	HELIO A.	
Aprovado		

MILLE ENGENHARIA
Rua Serrana,192 - Jd. Santa Clara
Guarulhos/SP - CEP 07123 110
Fone: (11) 2468 1627
e-mail: eng@mille.com.br

Cliente: FUNDAÇÃO PARQUE ZOOLÓGICO DE SÃO PAULO

Identif.: ZOOLÓGICO - DIAGRAMA UNIFILAR GERAL

Título: QUADROS DE BAIXA TENSÃO
SUBESTAÇÕES DE ENERGIA E DISTRIBUIÇÃO

Nº des.: DIG-625.079-DPR

Rev.: 00

Esc.: S/C | Localiz.: FDRZOO.dwg | Folha: A3

FORM. A3-420x297

SETOR - ALAMEDA AVES

QDLF-112 (PITON) [SERPENTES GIGANTES]

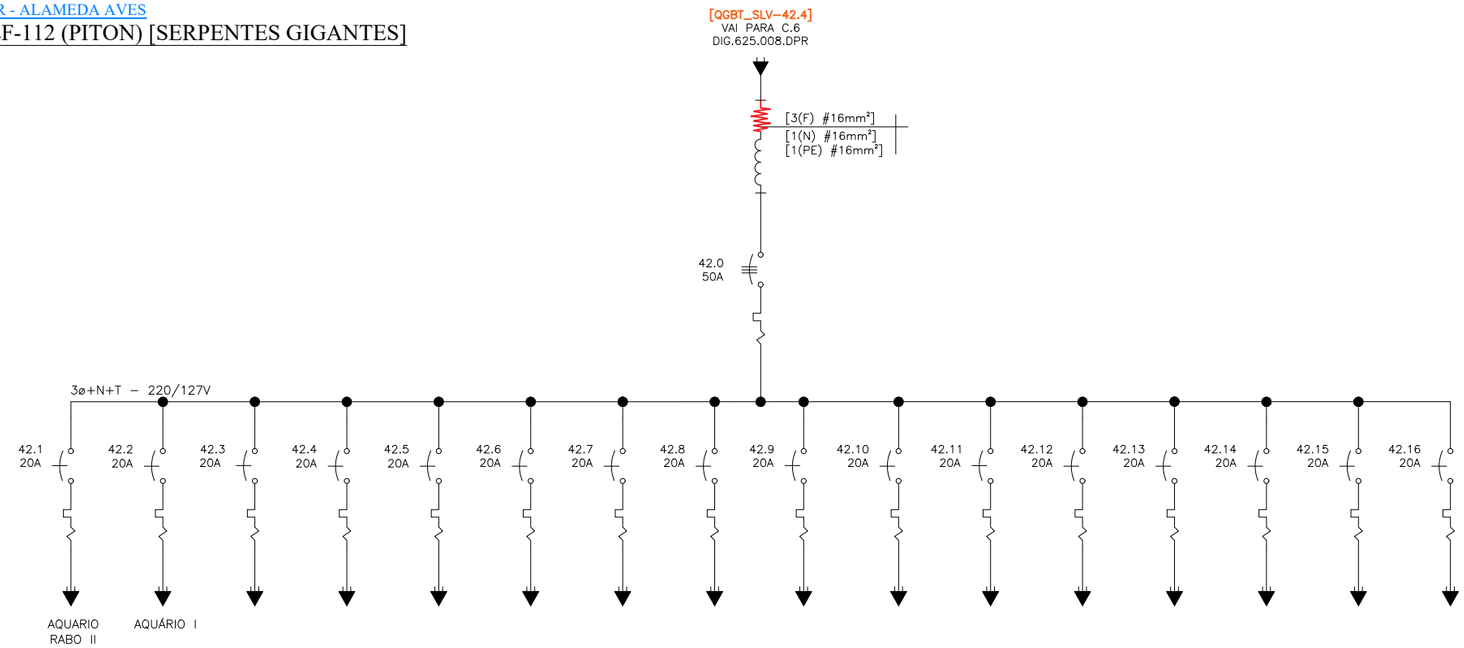

SETOR - ALAMEDA AVES

QDLF-113 (SANGUE FRIO)

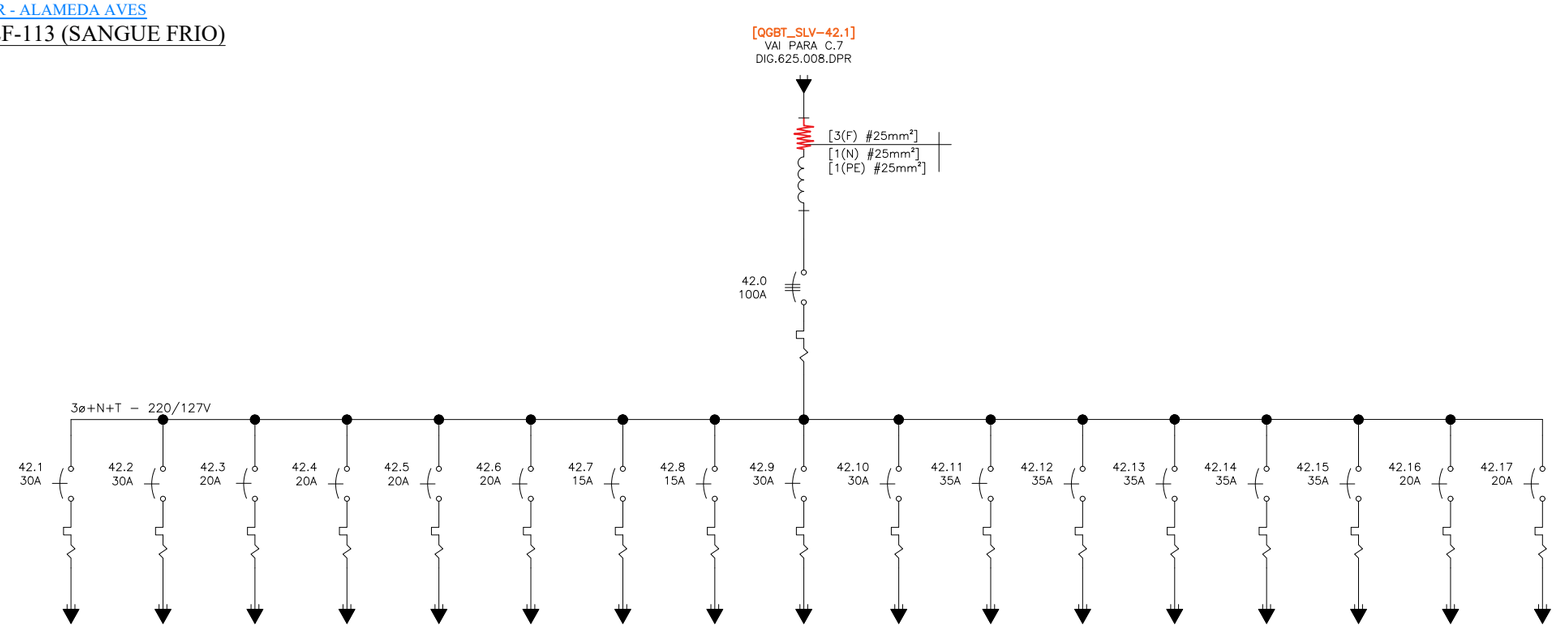

Nº	Discriminação das revisões	Data	Nome
00	EMISSÃO INICIAL	01/05/17	BRUNO S.

		Visto
Data	01/05/2017	
Desenhado	BRUNO S.	
Verificado	HELIO A.	
Aprovado		

MILLE ENGENHARIA
Rua Serrana,192 - Jd. Santa Clara
Guarulhos/SP - CEP 07123 110
Fone: (11) 2468 1627
e-mail: eng@mille.com.br

Nº des. DIG-625.080-DPR | Rev. 00

Esc. S/C | Localiz. FDRZOO.dwg | Folha A3

Cliente: FUNDAÇÃO PARQUE ZOOLÓGICO DE SÃO PAULO

Identif.: ZOOLÓGICO - DIAGRAMA UNIFILAR GERAL

Título: QUADROS DE BAIXA TENSÃO
SUBESTAÇÕES DE ENERGIA E DISTRIBUIÇÃO

FORM. A3-420x297

SETOR - ALAMEDA AVES

QDLF-114 (SANGUE FRIO)

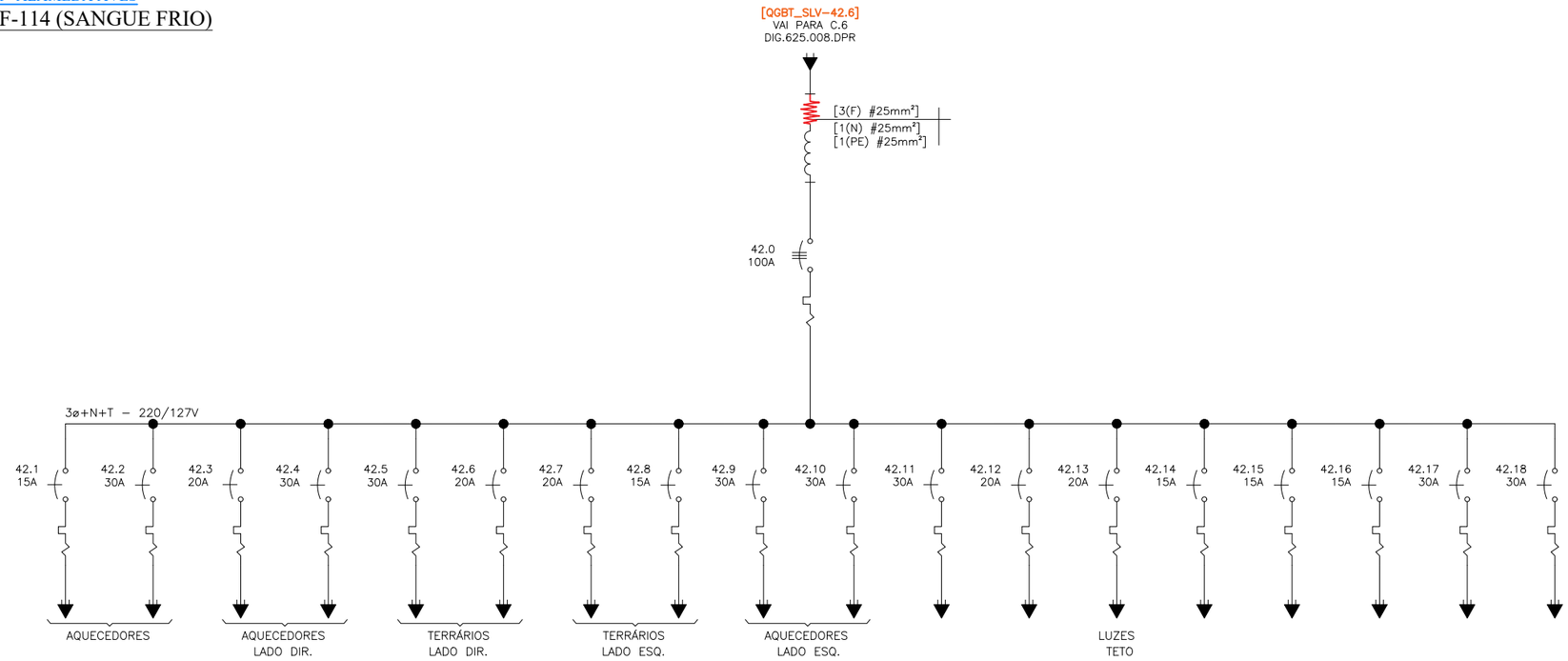

SETOR - ALAMEDA AVES

QDLF - 115 (RECINTO 80)

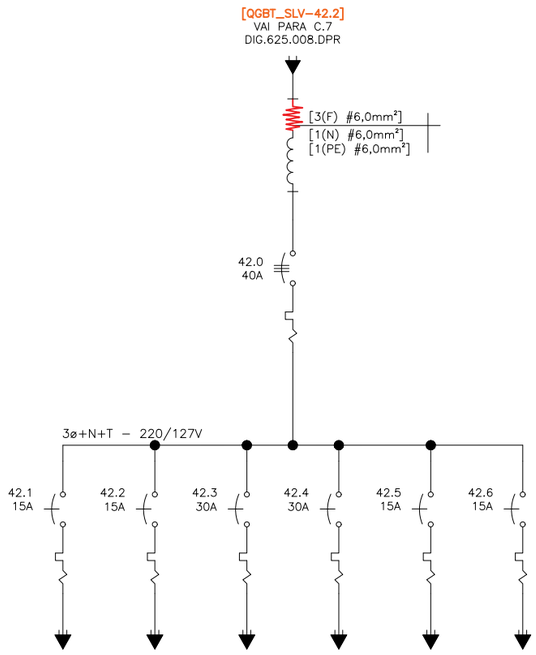

SETOR - ALAMEDA AVES

QDLF - 116 (RECINTO 80)

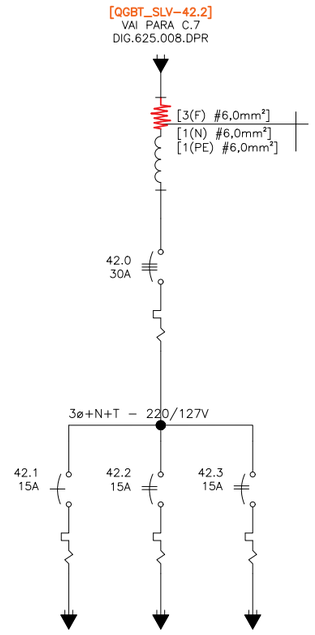

Nº	Discriminação das revisões	Data	Nome
00	EMISSÃO INICIAL	01/05/17	BRUNO S.

		Visto
Data	01/05/2017	
Desenhado	BRUNO S.	
Verificado	HELIO A.	
Aprovado		

MILLE ENGENHARIA
Rua Serrana,192 - Jd. Santa Clara
Guarulhos/SP - CEP 07123 110
Fone: (11) 2468 1627
e-mail: eng@mille.com.br

N° des. DIG-625.081-DPR | Rev. 00

Esc. S/C | Localiz. FDRZOO.dwg | Folha A3

Cliente: FUNDAÇÃO PARQUE ZOOLÓGICO DE SÃO PAULO

Identif.: ZOOLÓGICO - DIAGRAMA UNIFILAR GERAL

Título: QUADROS DE BAIXA TENSÃO
SUBESTAÇÕES DE ENERGIA E DISTRIBUIÇÃO

SETOR - URSO DE ÓCULOS

QDLF - 117 (SANITÁRIO MASCULINO)

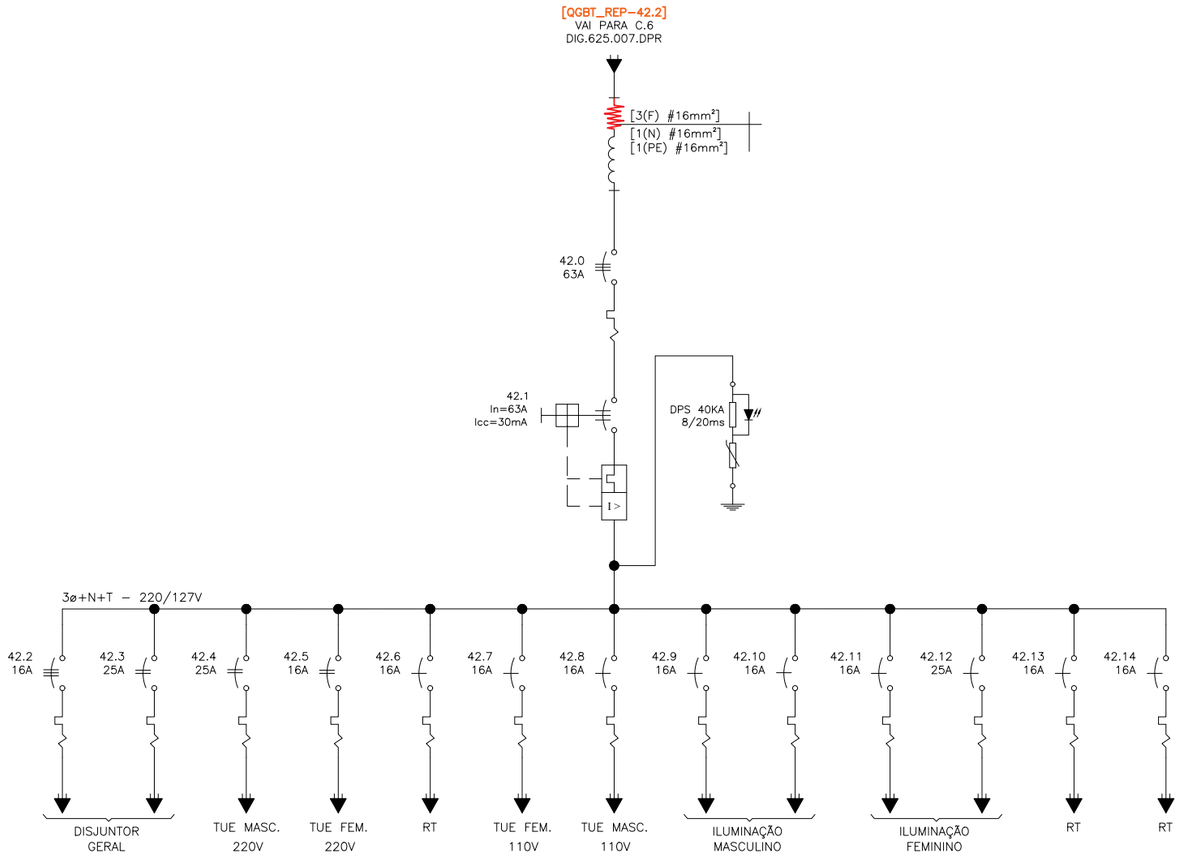

SETOR - URSO DE ÓCULOS

QDLF - 118 (RECINTO URSO DE ÓCULOS)

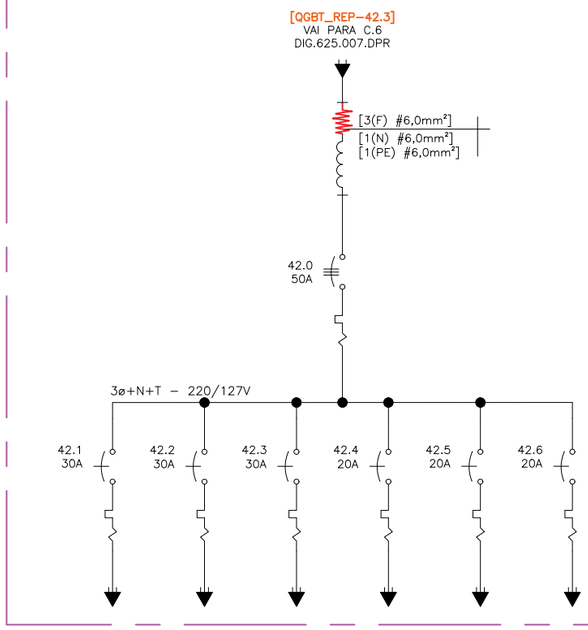

Nº	Discriminação das revisões	Data	Nome
00	EMISSÃO INICIAL	01/05/17	BRUNO S.

Data	01/05/2017	Visto
Desenhado	BRUNO S.	
Verificado	HELIO A.	
Aprovado		

MILLE ENGENHARIA
Rua Serrana,192 - Jd. Santa Clara
Guarulhos/SP - CEP 07123 110
Fone: (11) 2468 1627
e-mail: eng@mille.com.br

Nº des. DIG-625.082-DPR Rev. 00

Esc. S/C | Localiz. FDRZOO.dwg | Folha A3

Cliente: FUNDAÇÃO PARQUE ZOOLÓGICO DE SÃO PAULO

Identif.: ZOOLÓGICO - DIAGRAMA UNIFILAR GERAL

Título: QUADROS DE BAIXA TENSÃO
SUBESTAÇÕES DE ENERGIA E DISTRIBUIÇÃO

FORM. A3-420x297

SETOR - LOBO EUROPEU

QDLF - 119 (RECINTO DO LOBO)

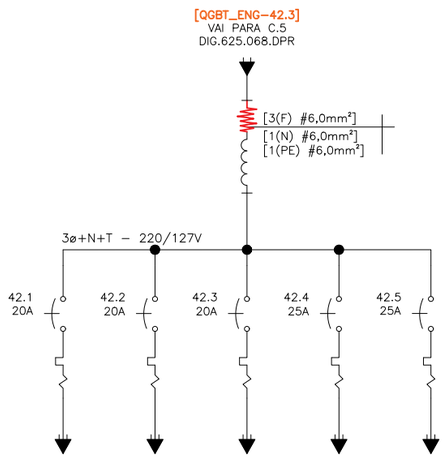

SETOR - TARTARUGAS

QDLF - 120 (SINAX)

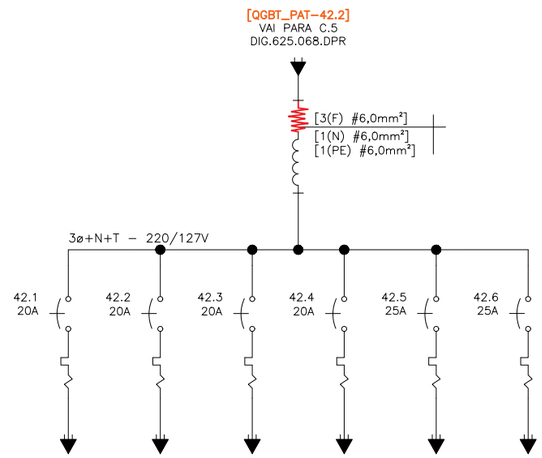

SETOR - RÉPTEIS

QDLF - 121 (CÁGADO DO NORDESTE)

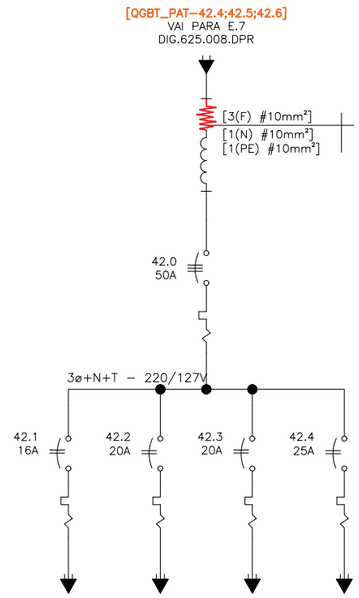

Nº	Discriminação das revisões	Data	Nome
00	EMISSÃO INICIAL	01/05/17	BRUNO S.

Data	01/05/2017	Visto
Desenhado	BRUNO S.	
Verificado	HELIO A.	
Aprovado		

MILLE ENGENHARIA
Rua Serrana,192 - Jd. Santa Clara
Guarulhos/SP - CEP 07123 110
Fone: (11) 2468 1627
e-mail: eng@mille.com.br

Nº des. DIG-625.083-DPR

Rev. 00

Esc. S/C | Localiz. FDRZOO.dwg | Folha A3

Cliente: FUNDAÇÃO PARQUE ZOOLÓGICO DE SÃO PAULO

Identif.: ZOOLÓGICO - DIAGRAMA UNIFILAR GERAL

Título: QUADROS DE BAIXA TENSÃO
SUBESTAÇÕES DE ENERGIA E DISTRIBUIÇÃO

SETOR - ELEFANTE ASIÁTICO

QDLF-122 (SANITÁRIOS)

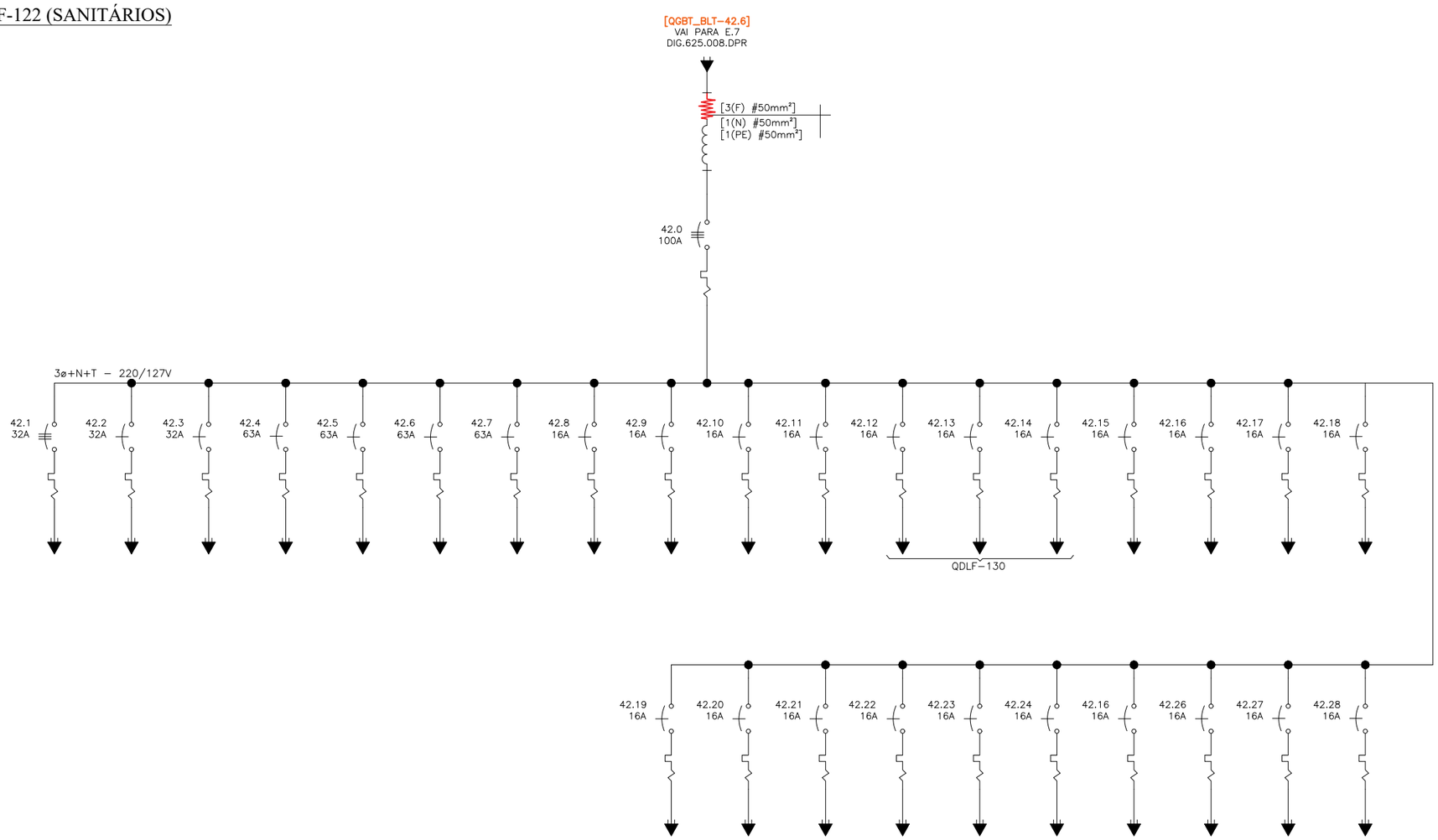

Nº	Discriminação das revisões	Data	Nome
00	EMISSÃO INICIAL	01/05/17	BRUNO S.

Data	01/05/2017	Visto
Desenhado	BRUNO S.	
Verificado	HELIO A.	
Aprovado		

MILLE ENGENHARIA
Rua Serrana,192 - Jd. Santa Clara
Guarulhos/SP - CEP 07123 110
Fone: (11) 2468 1627
e-mail: eng@mille.com.br

Nº des. DIG-625.084-DPR Rev. 00

Esc. S/C Localiz. FDRZOO.dwg Folha A3

Cliente: FUNDAÇÃO PARQUE ZOOLÓGICO DE SÃO PAULO

Identif.: ZOOLÓGICO - DIAGRAMA UNIFILAR GERAL

Título: QUADROS DE BAIXA TENSÃO
SUBESTAÇÕES DE ENERGIA E DISTRIBUIÇÃO

FORM. A3-420x297

SETOR - ALAMEDA FELINOS

QDLF-123 (REC. ONÇA PINTADA)

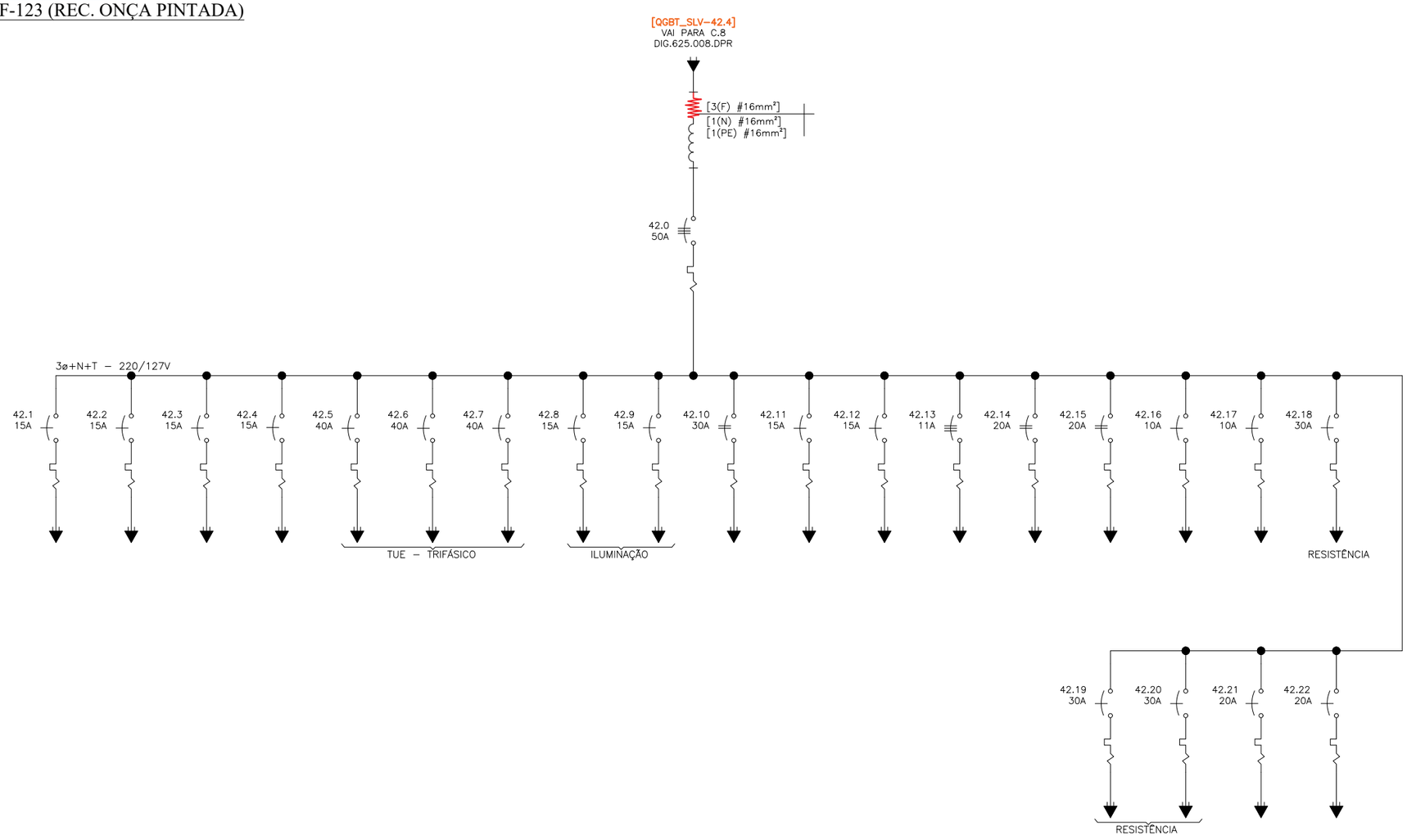

Nº	Discriminação das revisões	Data	Nome
00	EMISSÃO INICIAL	01/05/17	BRUNO S.

Data	01/05/2017	Visto
Desenhado	BRUNO S.	
Verificado	HELIO A.	
Aprovado		

MILLE ENGENHARIA
Rua Serrana,192 - Jd. Santa Clara
Guarulhos/SP - CEP 07123 110
Fone: (11) 2468 1627
e-mail: eng@mille.com.br

Cliente: FUNDAÇÃO PARQUE ZOOLÓGICO DE SÃO PAULO

Identif.: ZOOLÓGICO - DIAGRAMA UNIFILAR GERAL

Título: QUADROS DE BAIXA TENSÃO
SUBESTAÇÕES DE ENERGIA E DISTRIBUIÇÃO

Nº des.: DIG-625.085-DPR

Rev.: 00

Esc.: S/C | Localiz.: FDRZOO.dwg | Folha: A3

FORM. A3-420x297

SETOR - ALAMEDA FELINOS

QDLF - 124 (REC. JAGUATIRICA) [REC. 30]

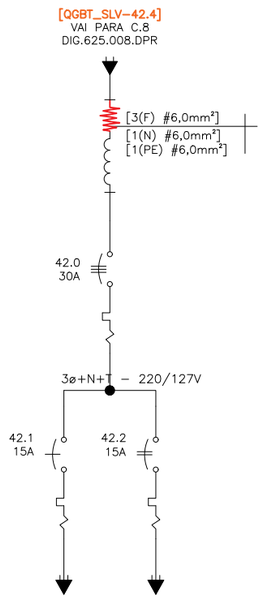

SETOR - ALAMEDA FELINOS

QDLF - 125 (GATO MOURISCO)

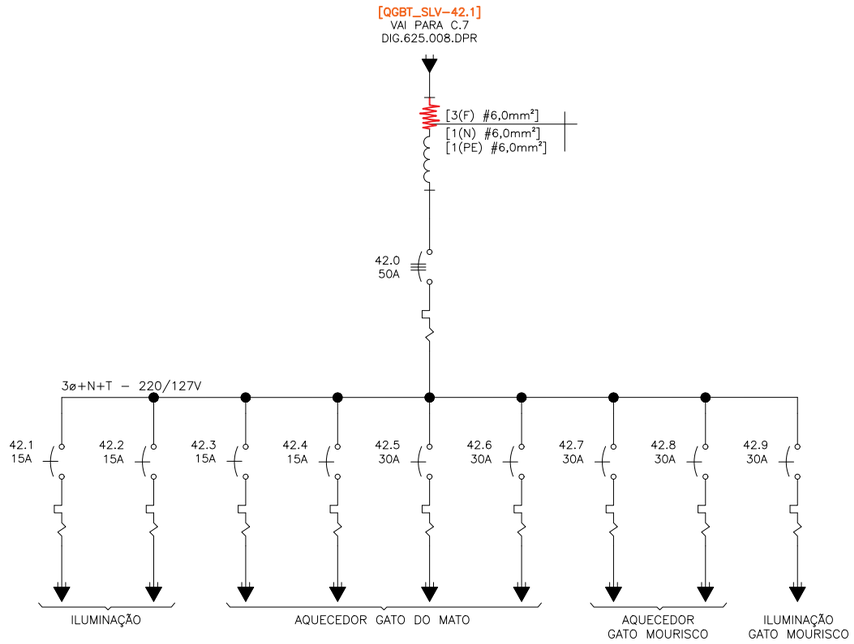

SETOR - ALAMEDA FELINOS

QDLF - 126 (REC.LINCE)

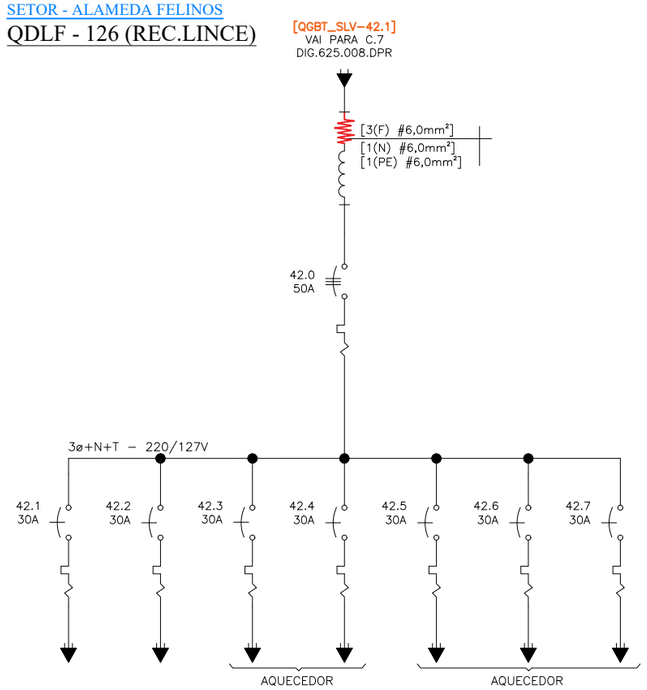

SETOR - ALAMEDA FELINOS

QDLF - 127 (REC. SUÇUARANA)

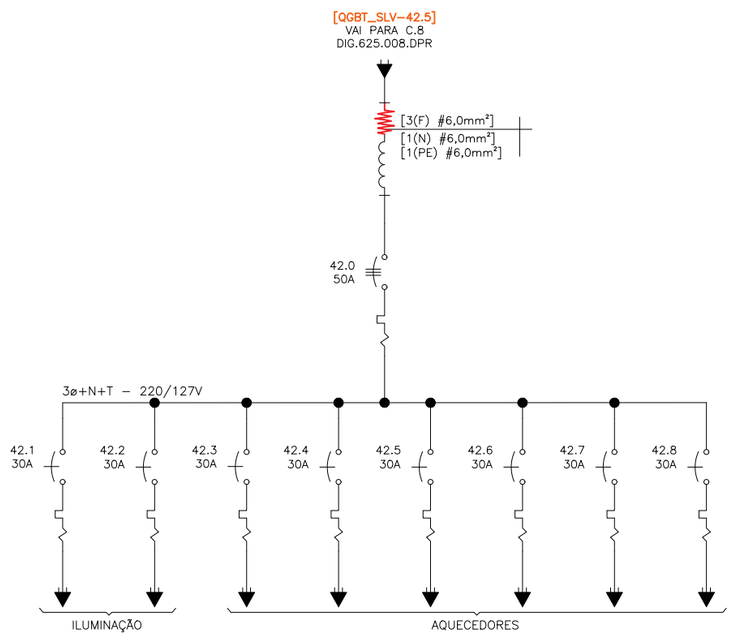

Nº	Discriminação das revisões	Data	Nome
00	EMISSÃO INICIAL	01/05/17	BRUNO S.

Data	01/05/2017	Visto
Desenhado	BRUNO S.	
Verificado	HELIO A.	
Aprovado		

MILLE ENGENHARIA
Rua Serrana,192 - Jd. Santa Clara
Guarulhos/SP - CEP 07123 110
Fone: (11) 2468 1627
e-mail: eng@mille.com.br

Nº des. DIG-625.086-DPR | Rev. 00

Esc. S/C | Localiz. FDRZOO.dwg | Folha A3

Cliente: FUNDAÇÃO PARQUE ZOOLÓGICO DE SÃO PAULO

Identif.: ZOOLÓGICO - DIAGRAMA UNIFILAR GERAL

Título: QUADROS DE BAIXA TENSÃO
SUBESTAÇÕES DE ENERGIA E DISTRIBUIÇÃO

FORM. A3-420x297

SETOR - E.T.E.

QD-CMD 02 (SALA DE PAINÉIS)

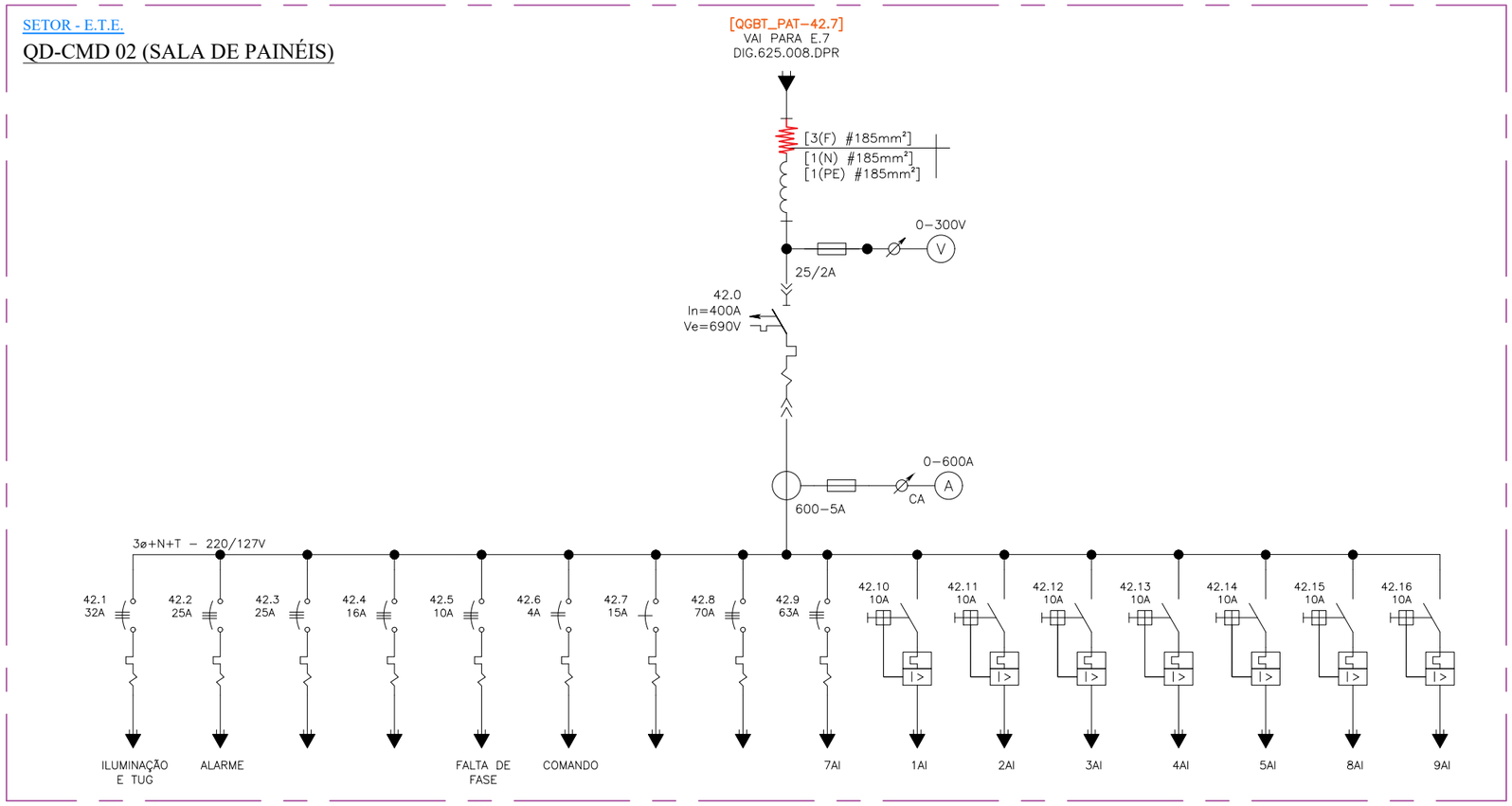

Nº	Discriminação das revisões	Data	Nome
00	EMISSÃO INICIAL	01/05/17	BRUNO S.

Data	01/05/2017	Visto
Desenhado	BRUNO S.	
Verificado	HELIO A.	
Aprovado		

MILLE ENGENHARIA
Rua Serrana,192 - Jd. Santa Clara
Guarulhos/SP - CEP 07123 110
Fone: (11) 2468 1627
e-mail: eng@mille.com.br

N° des. DIG-625.087-DPR

Rev. 00

Esc. S/C | Localiz. FDRZOO.dwg | Folha A3

Cliente: FUNDAÇÃO PARQUE ZOOLÓGICO DE SÃO PAULO

Identif.: ZOOLÓGICO - DIAGRAMA UNIFILAR GERAL

Título: QUADROS DE BAIXA TENSÃO
SUBESTAÇÕES DE ENERGIA E DISTRIBUIÇÃO

FORM. A3-420x297

SETOR - E.T.E.

QDLF - 128 (SALA DE PAINÉIS)

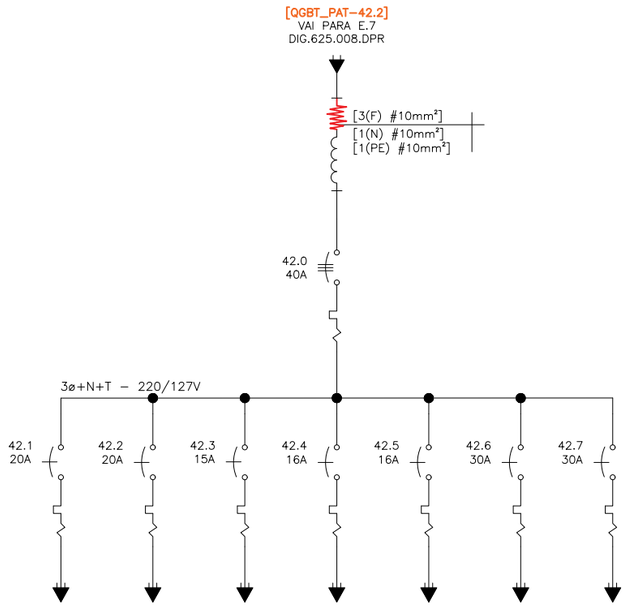

SETOR - PORTÃO II

QDLF - 129 (COPA)

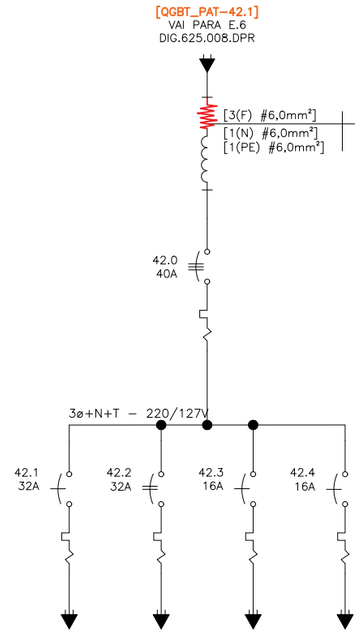

SETOR - ALAMEDA ASIÁTICO

QDLF - 130 (FRALDÁRIO)

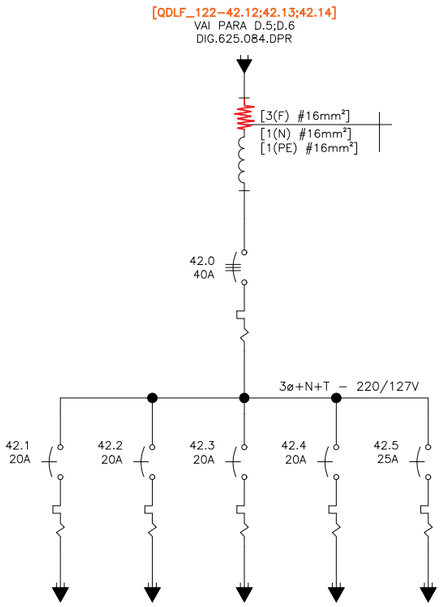

SETOR - ASIÁTICOS

QDLF - 131(REC. LEÃO MARINHO)

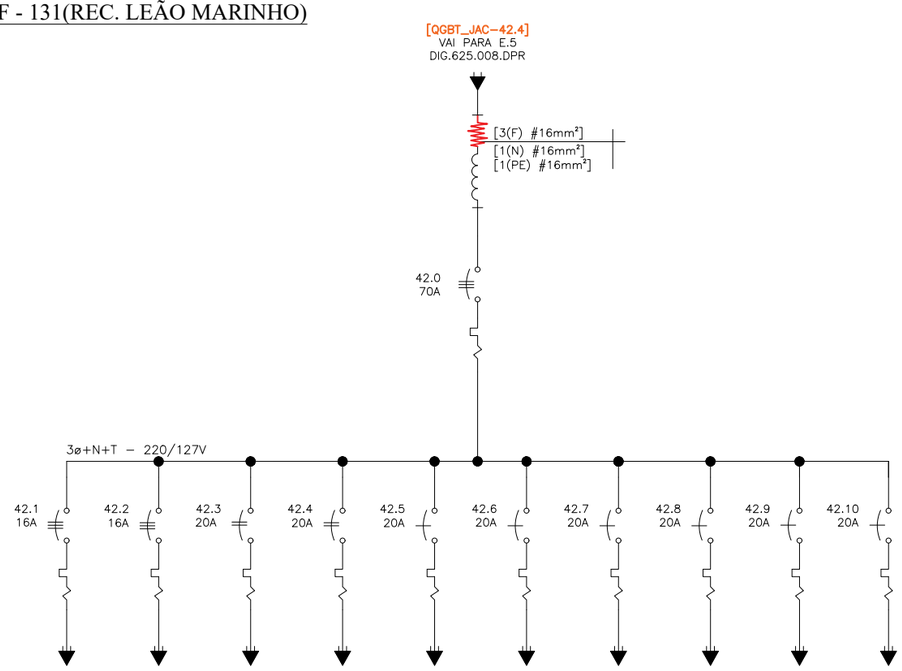

Nº	Discriminação das revisões	Data	Nome
00	EMISSÃO INICIAL	01/05/17	BRUNO S.

Data	01/05/2017	Visto
Desenhado	BRUNO S.	
Verificado	HELIO A.	
Aprovado		

MILLE ENGENHARIA
Rua Serrana,192 - Jd. Santa Clara
Guarulhos/SP - CEP 07123 110
Fone: (11) 2468 1627
e-mail: eng@mille.com.br

Cliente: FUNDAÇÃO PARQUE ZOOLÓGICO DE SÃO PAULO

Identif.: ZOOLÓGICO - DIAGRAMA UNIFILAR GERAL

Título: QUADROS DE BAIXA TENSÃO
SUBESTAÇÕES DE ENERGIA E DISTRIBUIÇÃO

Nº des.: DIG-625.088-DPR

Rev.: 00

Esc.: S/C | Localiz.: FDRZOO.dwg | Folha: A3

FORM. A3-420x297

SETOR - ALAMEDA RÉPTEIS

QDLF - 132 (LOBO GUARÁ)

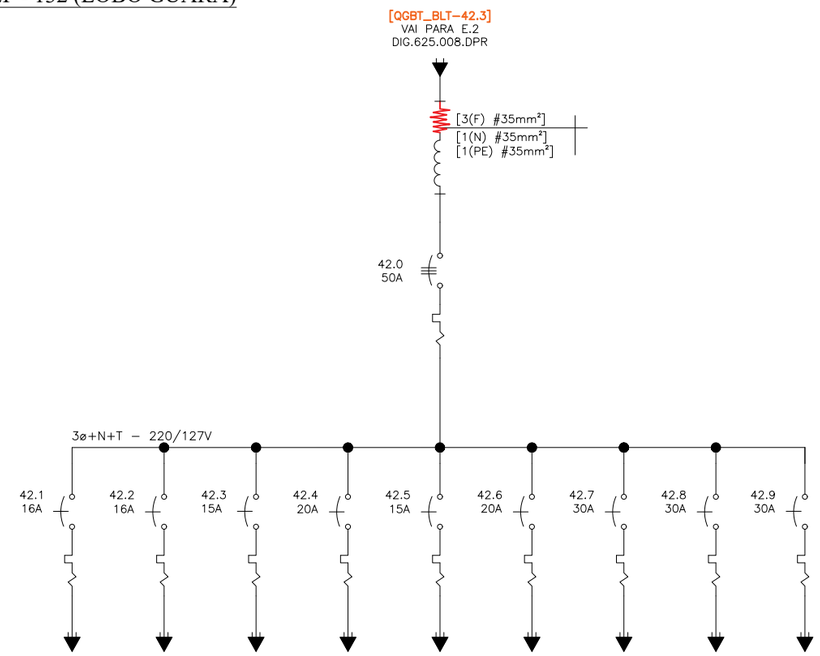

SETOR - ALAMEDA LEÃO MARINHO

QDLF - 133 (JACARÉ COROA) [REC.53]

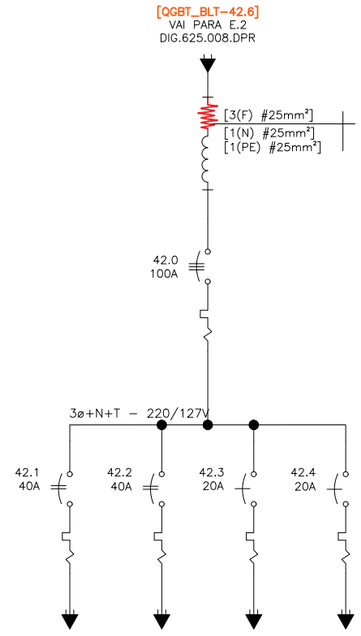

SETOR - ALAMEDA LEÃO MARINHO

QDLF - 134 (JACARÉ COROA) [REC.53]

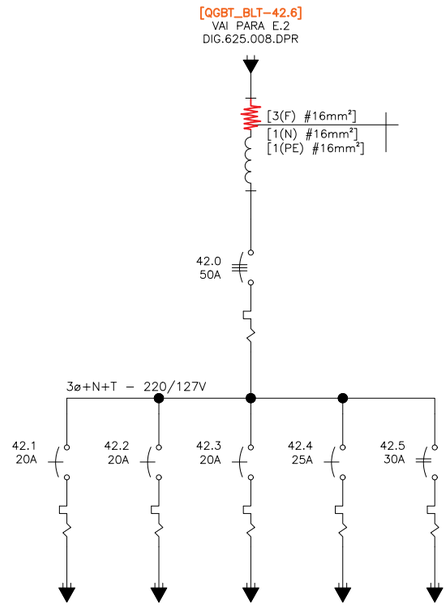

SETOR - RÉPTEIS

QDLF - 135 (JACARÉ AÇU)

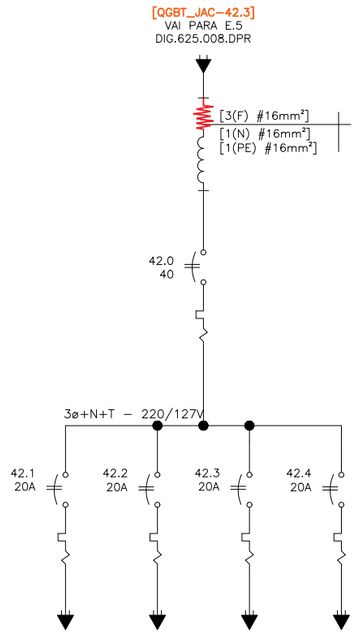

Nº	Discriminação das revisões	Data	Nome
00	EMISSÃO INICIAL	01/05/17	BRUNO S.

		Visto
Data	01/05/2017	
Desenhado	BRUNO S.	
Verificado	HELIO A.	
Aprovado		

MILLE ENGENHARIA
Rua Serrana,192 - Jd. Santa Clara
Guarulhos/SP - CEP 07123 110
Fone: (11) 2468 1627
e-mail: eng@mille.com.br

Nº des. DIG-625.089-DPR | Rev. 00

Esc. S/C | Localiz. FDRZOO.dwg | Folha A3

Cliente: FUNDAÇÃO PARQUE ZOOLÓGICO DE SÃO PAULO

Identif.: ZOOLÓGICO - DIAGRAMA UNIFILAR GERAL

Título: QUADROS DE BAIXA TENSÃO
SUBESTAÇÕES DE ENERGIA E DISTRIBUIÇÃO

SETOR - RÉPTEIS

QDLF - 136 (JACARÉ AÇU)

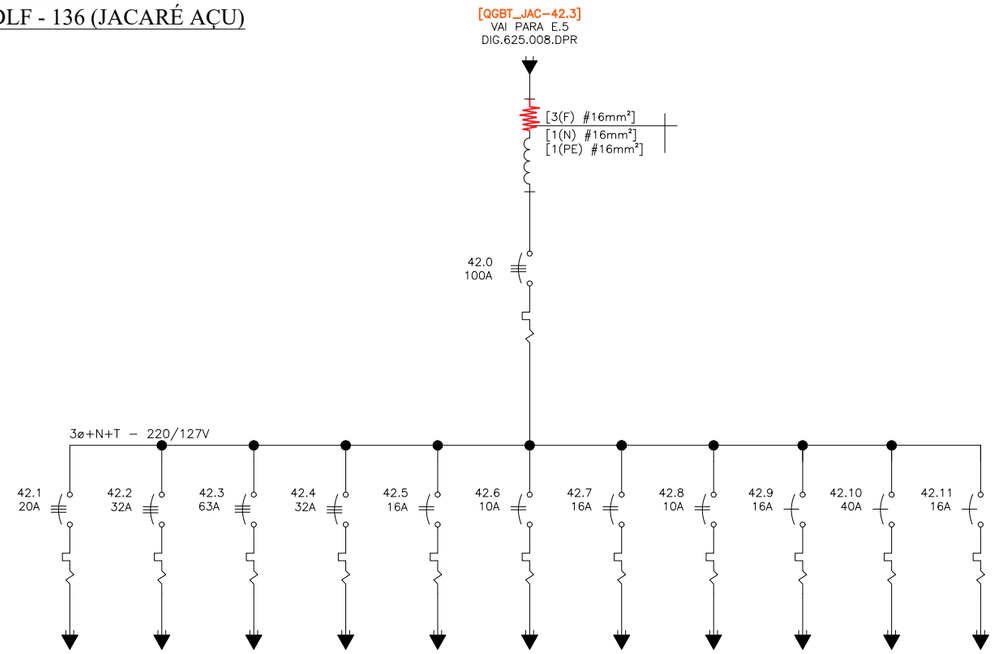

SETOR - ALAMEDA LEÃO MARINHO

QDLF - 137 (CENTRAL KIBON)

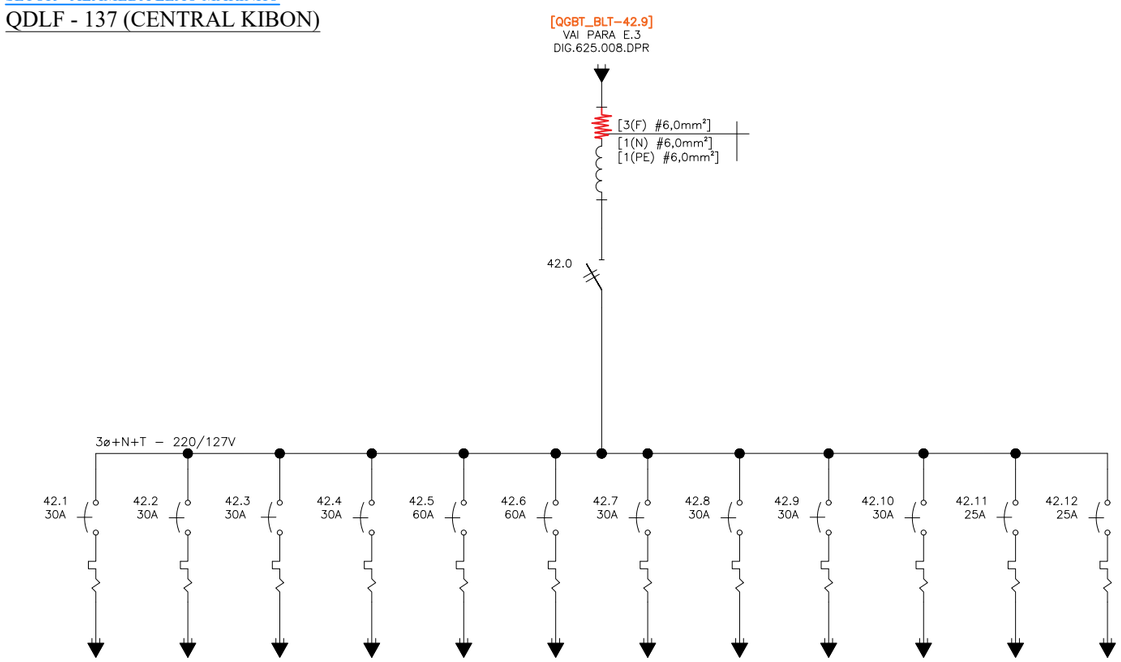

Nº	Discriminação das revisões	Data	Nome
00	EMISSÃO INICIAL	01/05/17	BRUNO S.

Data	01/05/2017	Visto
Desenhado	BRUNO S.	
Verificado	HELIO A.	
Aprovado		

MILLE ENGENHARIA
Rua Serrana,192 - Jd. Santa Clara
Guarulhos/SP - CEP 07123 110
Fone: (11) 2468 1627
e-mail: eng@mille.com.br

Cliente: FUNDAÇÃO PARQUE ZOOLÓGICO DE SÃO PAULO

Identif.: ZOOLÓGICO - DIAGRAMA UNIFILAR GERAL

Título: QUADROS DE BAIXA TENSÃO
SUBESTAÇÕES DE ENERGIA E DISTRIBUIÇÃO

Nº des.: DIG-625.090-DPR

Rev.: 00

Esc.: S/C | Localiz.: FDRZOO.dwg | Folha: A3

FORM. A3-420x297

SETOR - LEÃO MARINHO

QDLF - 138 (LEÃO MARINHO)

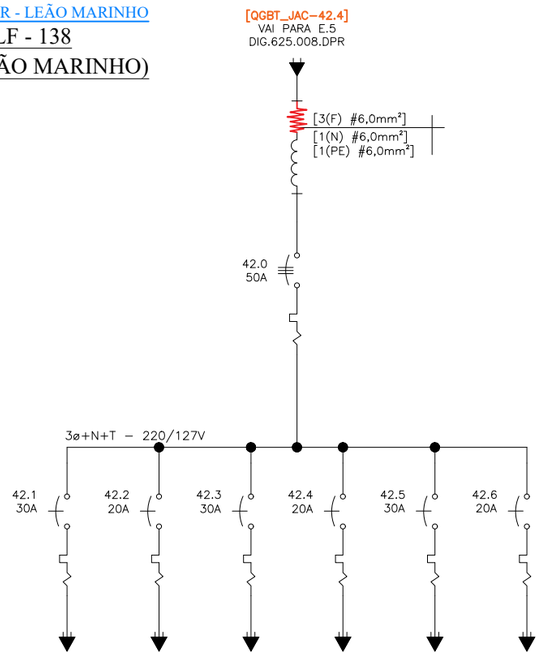

SETOR - ALAMEDA LEÃO MARINHO

QDLF - 139 (Sala de Bombas)

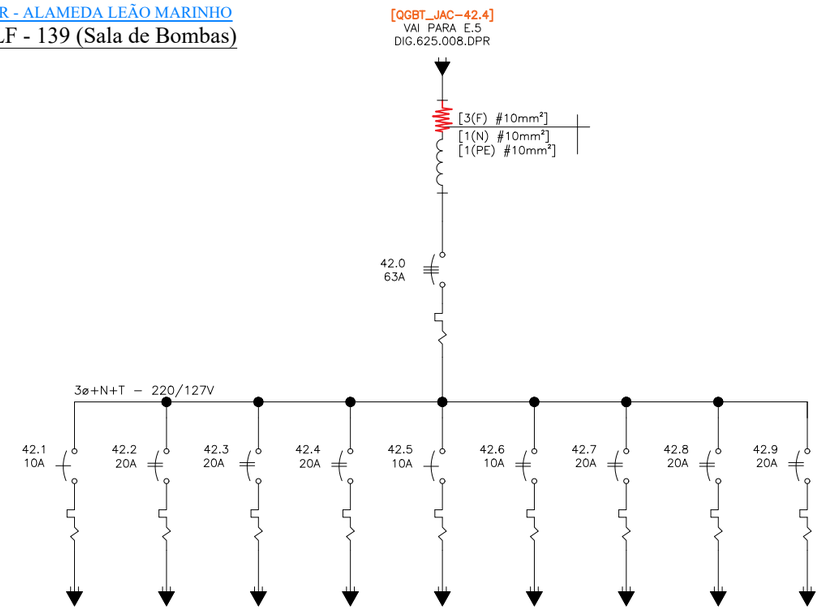

SETOR - ALAMEDA LEÃO MARINHO

QD - CMD III (SALA DE BOMBAS)

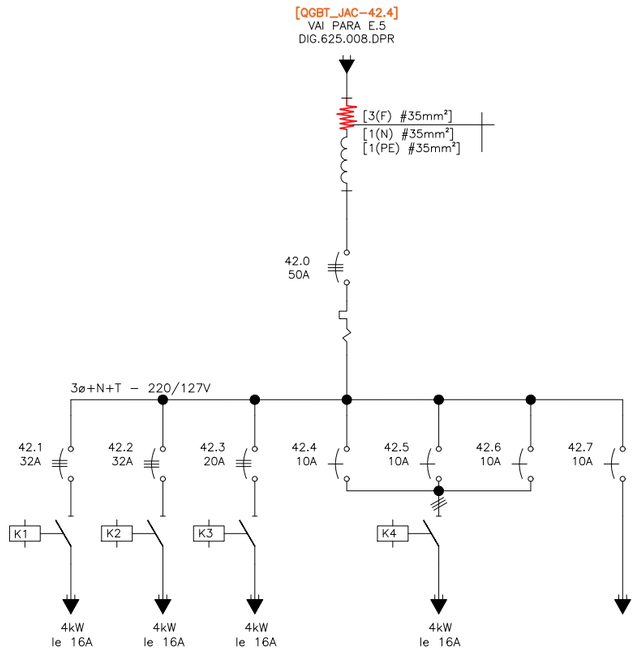

SETOR - BILHETERIA

QDLF - 140 (POSTO DA POLICIA MILITAR)

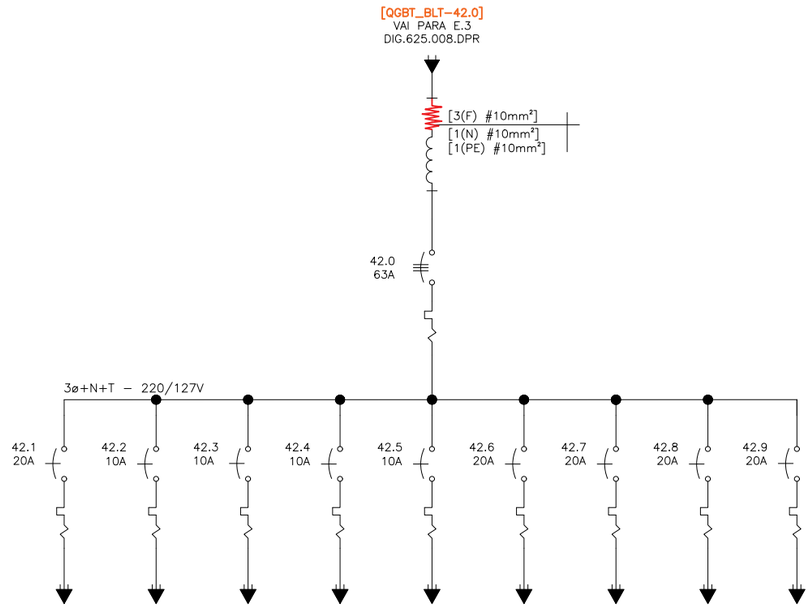

Nº	Discriminação das revisões	Data	Nome
00	EMISSÃO INICIAL	01/05/17	BRUNO S.

Data	01/05/2017	Visto
Desenhado	BRUNO S.	
Verificado	HELIO A.	
Aprovado		

MILLE ENGENHARIA
Rua Serrana,192 - Jd. Santa Clara
Guarulhos/SP - CEP 07123 110
Fone: (11) 2468 1627
e-mail: eng@mille.com.br

Cliente: FUNDAÇÃO PARQUE ZOOLÓGICO DE SÃO PAULO

Identif.: ZOOLÓGICO - DIAGRAMA UNIFILAR GERAL

Título: QUADROS DE BAIXA TENSÃO
SUBESTAÇÕES DE ENERGIA E DISTRIBUIÇÃO

Nº des.: DIG-625.091-DPR

Rev.: 00

Esc.: S/C | Localiz.: FDRZOO.dwg | Folha: A3

FORM. A3-420x297

SETOR - SERVIÇOS GERAIS

QDLF - 141 (VESTIÁRIO TERCEIROS) [BARRACÃO]

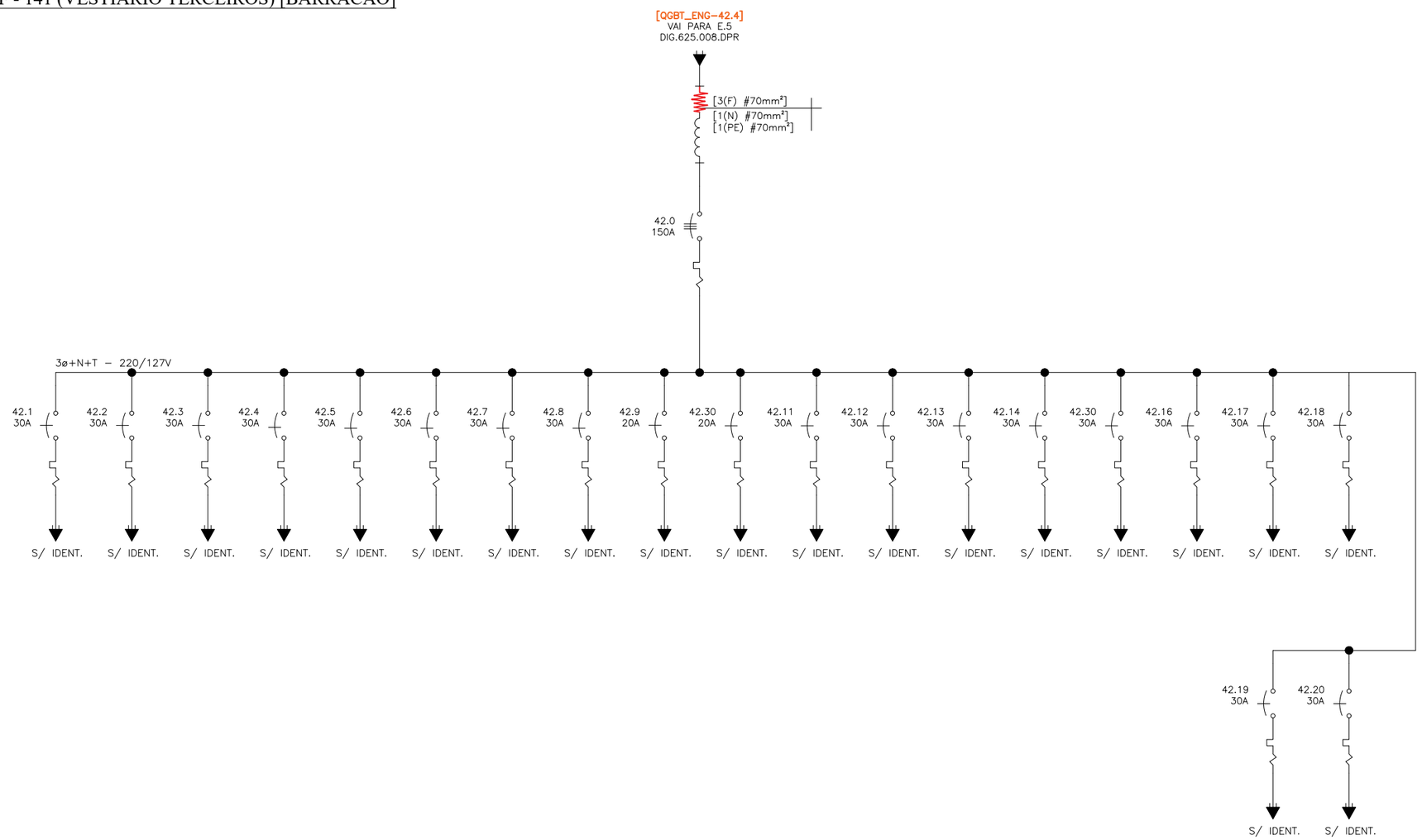

Nº	Discriminação das revisões	Data	Nome
00	EMISSÃO INICIAL	01/05/17	BRUNO S.

Data	01/05/2017	Visto
Desenhado	BRUNO S.	
Verificado	HELIO A.	
Aprovado		

MILLE ENGENHARIA
Rua Serrana,192 - Jd. Santa Clara
Guarulhos/SP - CEP 07123 110
Fone: (11) 2468 1627
e-mail: eng@mille.com.br

Nº des. DIG-625.092-DPR

Rev. 00

Esc. S/C | Localiz. FDRZOO.dwg | Folha A3

Cliente: FUNDAÇÃO PARQUE ZOOLÓGICO DE SÃO PAULO

Identif.: ZOOLÓGICO - DIAGRAMA UNIFILAR GERAL

Título: QUADROS DE BAIXA TENSÃO
SUBESTAÇÕES DE ENERGIA E DISTRIBUIÇÃO

FORM. A3-420x297

SETOR - ESPAÇO DON PEDRO

QDLF-142 (SALÃO DE FESTAS)

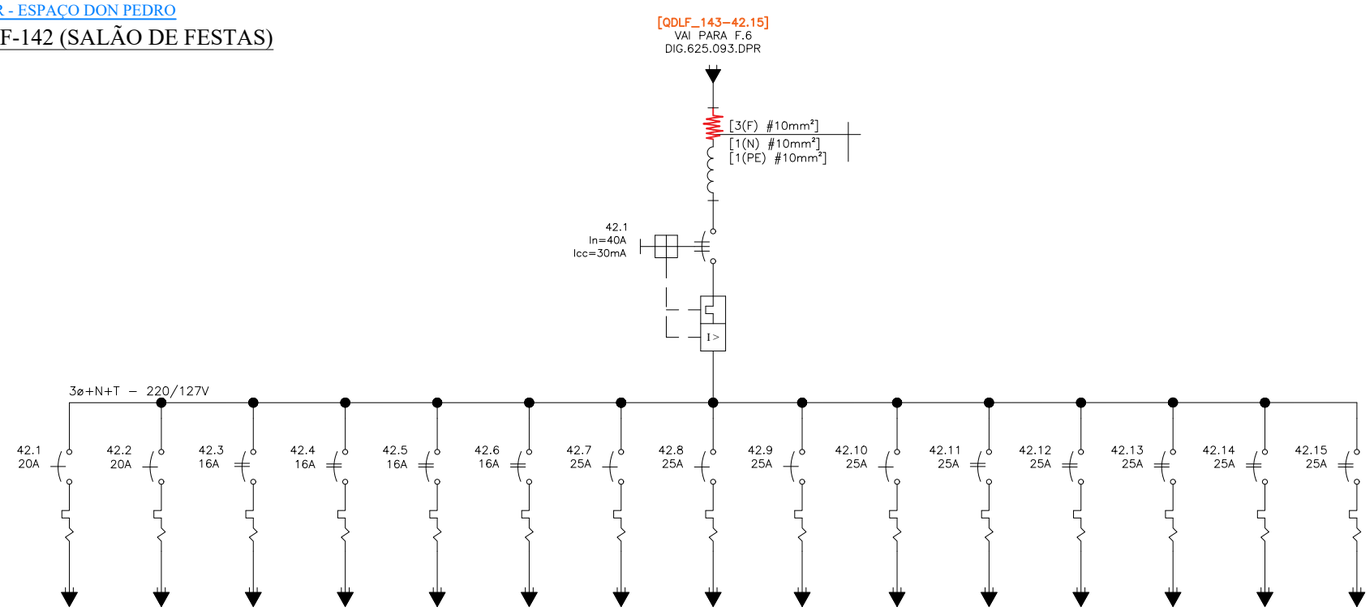

SETOR - ESPAÇO DON PEDRO

QDLF-143 (SANITÁRIO)

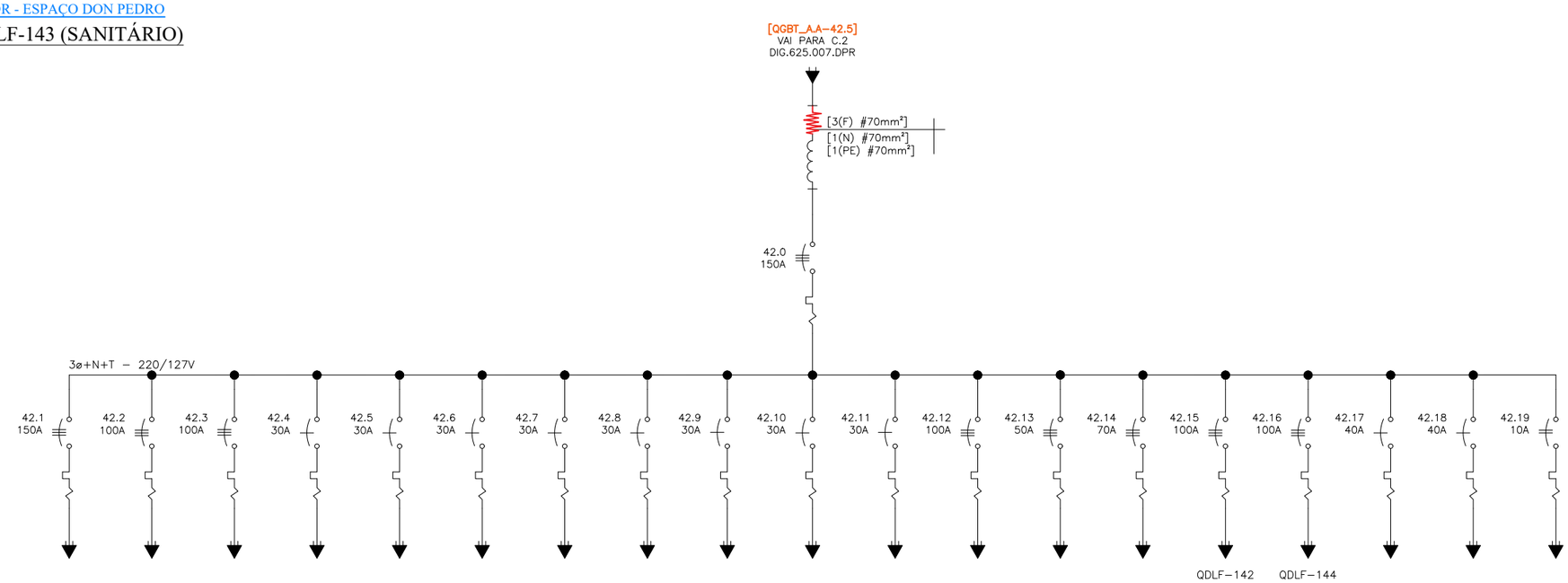

Nº	Discriminação das revisões	Data	Nome
00	EMISSÃO INICIAL	01/05/17	BRUNO S.

	Data	Visto
	01/05/2017	
Desenhado	BRUNO S.	
Verificado	HELIO A.	
Aprovado		

MILLE ENGENHARIA
Rua Serrana,192 - Jd. Santa Clara
Guarulhos/SP - CEP 07123 110
Fone: (11) 2468 1627
e-mail: eng@mille.com.br

N° des. DIG-625.092-DPR
Rev. 00

Esc. S/C | Localiz. FDRZOO.dwg | Folha A3

Cliente: FUNDAÇÃO PARQUE ZOOLÓGICO DE SÃO PAULO

Identif.: ZOOLÓGICO - DIAGRAMA UNIFILAR GERAL

Título: QUADROS DE BAIXA TENSÃO
SUBESTAÇÕES DE ENERGIA E DISTRIBUIÇÃO

FORM. A3-420x297

SETOR - ESPAÇO DON PEDRO

QDLF - 144 (SANITÁRIOS)

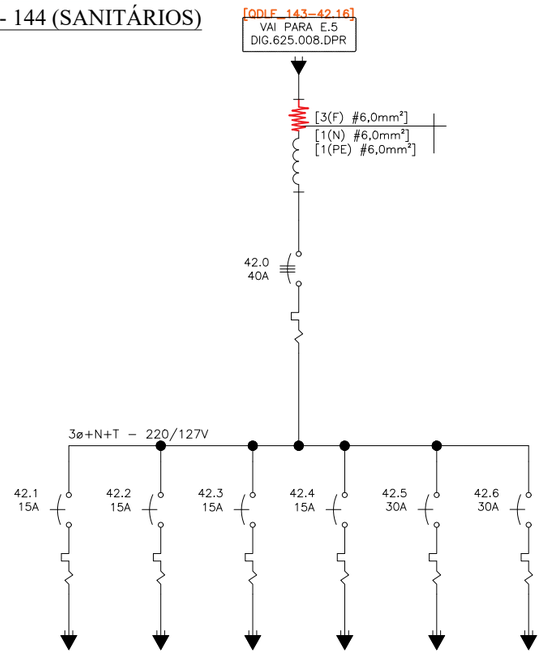

SETOR - MEIO AMBIENTE

QDLF - 145 (COMPOSTAGEM)

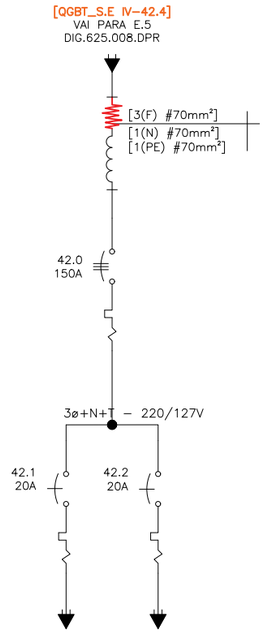

SETOR - RÉPTEIS

QDLF - 146 (CAMELOS)

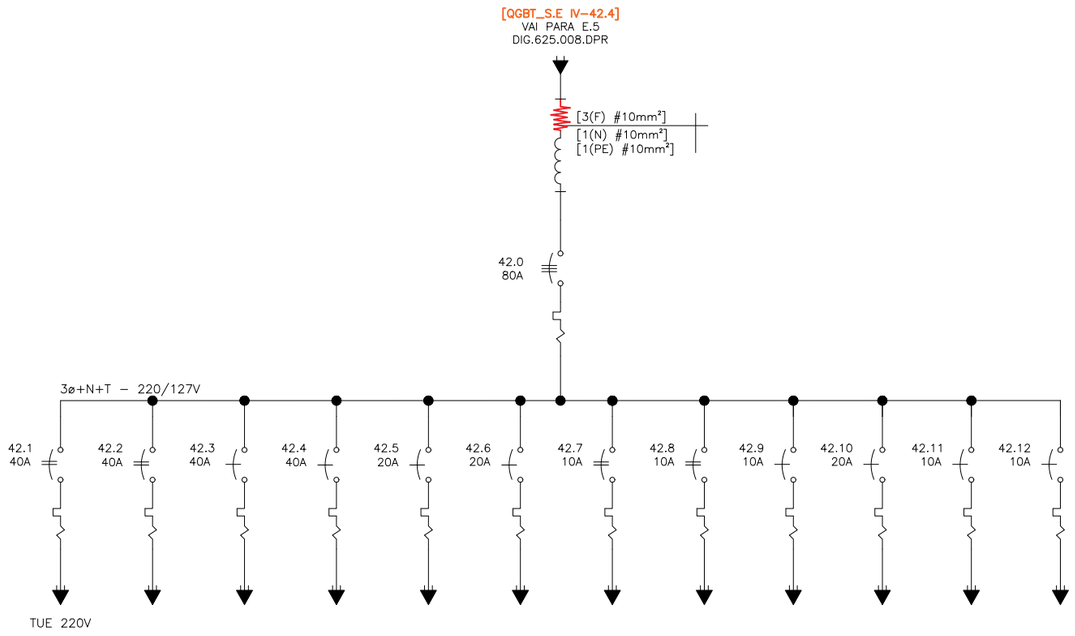

Nº	Discriminação das revisões	Data	Nome
00	EMISSÃO INICIAL	01/05/17	BRUNO S.

	Data	Visto
	01/05/2017	
Desenhado	BRUNO S.	
Verificado	HELIO A.	
Aprovado		

MILLE ENGENHARIA
Rua Serrana,192 - Jd. Santa Clara
Guarulhos/SP - CEP 07123 110
Fone: (11) 2468 1627
e-mail: eng@mille.com.br

Cliente: FUNDAÇÃO PARQUE ZOOLÓGICO DE SÃO PAULO

Identif.: ZOOLÓGICO - DIAGRAMA UNIFILAR GERAL

Título: QUADROS DE BAIXA TENSÃO
SUBESTAÇÕES DE ENERGIA E DISTRIBUIÇÃO

Nº des.: DIG-625.094-DPR

Rev.: 00

Esc.: S/C | Localiz.: FDRZOO.dwg | Folha: A3

FORM. A3-420x297

SETOR - ENTRADA DO PARQUE

QDLF - 147 (LANCHONETE)

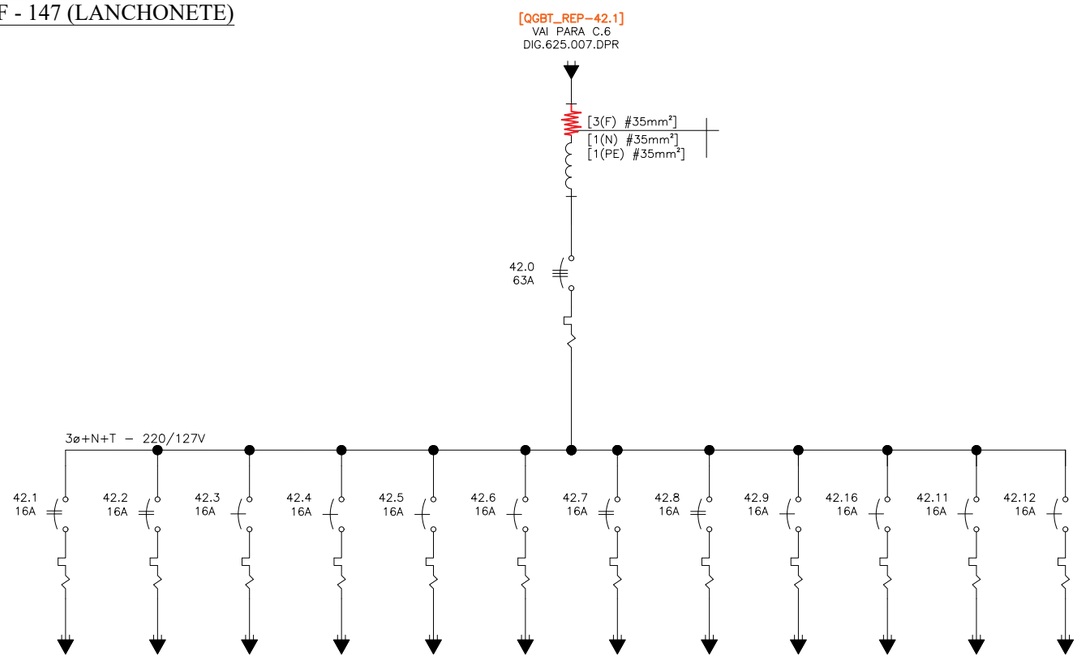

SETOR - ENTRADA PRINCIPAL

QDLF - 148 (JIBOIA DO RABO VERMELHO)

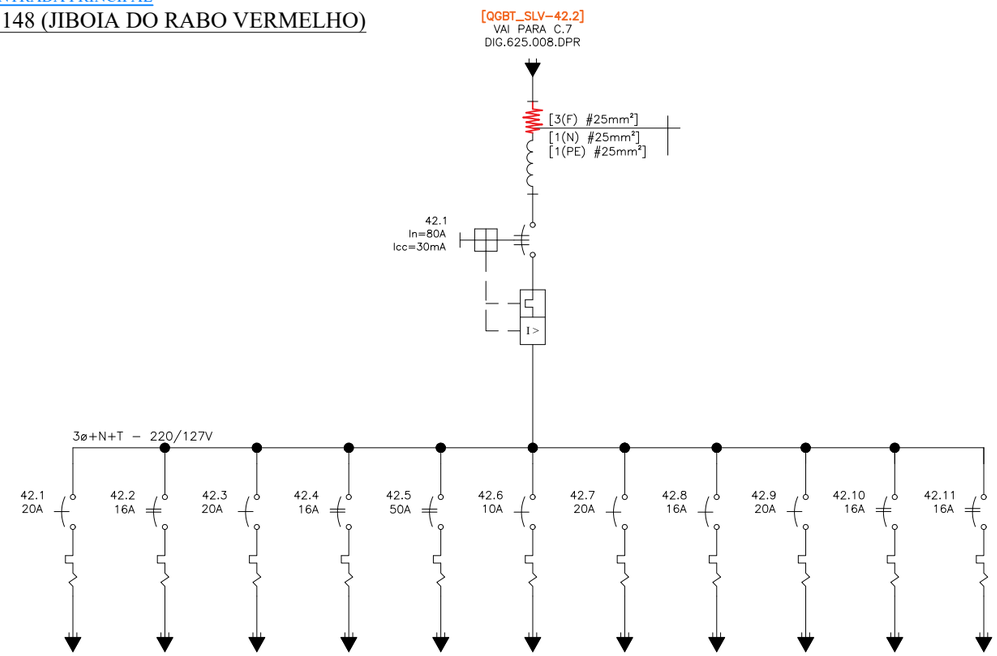

Nº	Discriminação das revisões	Data	Nome
00	EMISSÃO INICIAL	01/05/17	BRUNO S.

	Data	Visto
Desenhado	01/05/2017 BRUNO S.	
Verificado	HELIO A.	
Aprovado		

MILLE ENGENHARIA
Rua Serrana,192 - Jd. Santa Clara
Guarulhos/SP - CEP 07123 110
Fone: (11) 2468 1627
e-mail: eng@mille.com.br

Cliente: FUNDAÇÃO PARQUE ZOOLÓGICO DE SÃO PAULO

Identif.: ZOOLÓGICO - DIAGRAMA UNIFILAR GERAL

Título: QUADROS DE BAIXA TENSÃO
SUBESTAÇÕES DE ENERGIA E DISTRIBUIÇÃO

Nº des.: DIG-625.095-DPR

Rev.: 00

Esc.: S/C | Localiz.: FDRZOO.dwg | Folha: A3

FORM. A3-420x297